Finoris
3-Loch Waschtischarmatur 110 mit Push-Open Ablaufgarnitur
Oberfläche: **Matt White** Artikelnummer: **76033700**

Beschreibung

Merkmale

- besteht aus: 3-Loch Waschtischarmatur, Ablaufgarnitur
- ComfortZone: 110
- Ausladung: 169 mm
- Auslaufhöhe: 113 mm
- Griffvariante: Hebel
- Strahlart: Laminarstrahl
- Maximale Durchflussmenge bei 3 bar: 5 l/min
- Keramikventile heiss/kalt 90°
- Push-Open Ablaufventil G 1 ¼
- Material Ablaufventil: Metall
- Geräuschgruppe: I
- Durchflussklasse: O
- PA-IX 38065/IO

Artikeldetails

Preis exkl. MwSt. 470.00 CHF

Technologie

EcoSmart

Comfort Zone

Designpreise

DESIGN AWARD 2021

reddot winner 2021

GERMAN DESIGN AWARD GOLD 2022

Zertifikate / Nachhaltigkeit

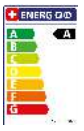

Produktabbildung



Maßzeichnung

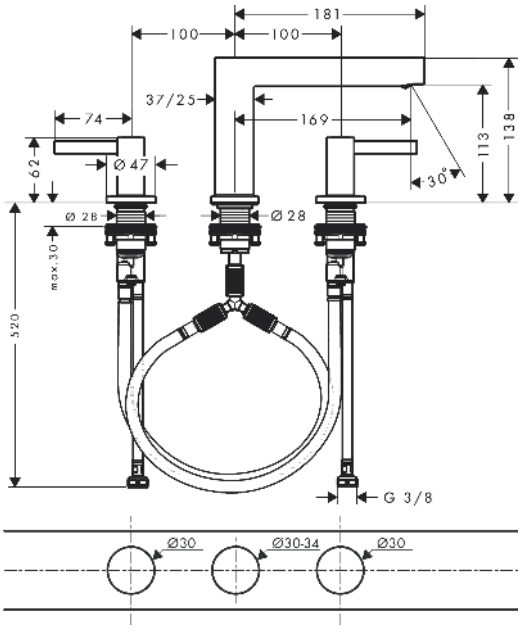

Finoris
3-Loch Waschtischarmatur 110 mit Push-Open Ablaufgarnitur
Oberfläche: **Matt White** Artikelnummer: **76033700**

Durchflussdiagramm

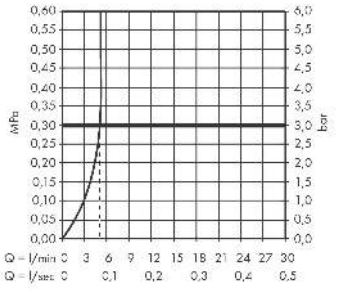

Finoris
3-Loch Waschtischarmatur 110 mit Push-Open Ablaufgarnitur
Oberfläche: **Matt White** Artikelnummer: **76033700**

Explosionszeichnung

Baujahr: **>06/21**

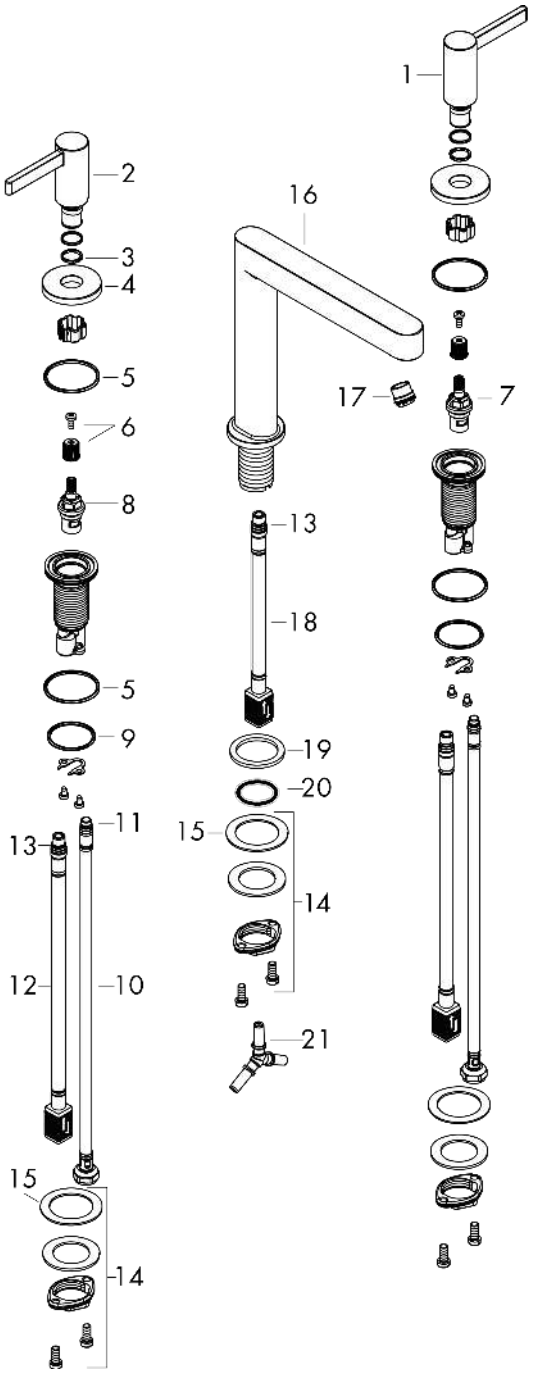

Finoris
3-Loch Waschtischarmatur 110 mit Push-Open Ablaufgarnitur
Oberfläche: **Matt White** Artikelnummer: **76033700**

Ersatzteilliste

Baujahr: **>06/21**

Pos.	Beschreibung	Artikelnummer	Preis	VE
1	Griff Kaltwasserseite	93970700	-	1
2	Griff Warmwasserseite	93969700	-	1
3	O-Ring 14x1,5	98201000	3.25 CHF	1
4	Rosette für Griff	92956700	43.55 CHF	1
5	O-Ring 26x2,5	98216000	3.25 CHF	1
6	Schnappeinsatz mit Schraube	98932000	14.25 CHF	1
7	Absperreinheit links schließend	95366000	36.95 CHF	1
8	Absperreinheit rechts schließend	98817000	28.95 CHF	1
9	null	92907000	3.25 CHF	1
10	Anschlussschlauch 450 mm M8x0,75 G3/8	97206000	28.95 CHF	1
11	O-Ring 6,6x1,6	93019000	3.25 CHF	1
12	null	92914000	58.70 CHF	1
13	O-Ring 7x1,5	98422000	3.25 CHF	1
14	null	92909000	36.95 CHF	1
15	Gleitring	97548000	3.25 CHF	1
16	Auslauf kpl.	93971700	384.85 CHF	1
17	Strahlformer	93973000	18.80 CHF	1
18	null	92913000	45.85 CHF	1
19	Flachdichtung	98749000	5.40 CHF	1
20	O-Ring 26x4	92191000	-	1
21	Schlauchanschlußwinkel	92905000	36.95 CHF	1
a	Push-Open Ablaufgarnitur	50100700	-	1