Finoris
Einhebel-Waschtischmischer 230 mit Ausziehbrause, 2jet und Push-Open Ablaufgarnitur
Oberfläche: **Brushed Bronze** Artikelnummer: **76063140**

Beschreibung

Merkmale

- besteht aus: Einhebel-Waschtischmischer, Ablaufgarnitur
- ComfortZone: 230
- Ausladung: 191 mm
- Auslaufhöhe: 229 mm
- Griffvariante: Hebelgriff
- Strahlart: Laminarstrahl, PowderRain
- Strahlumstellung durch Tastendruck und Strahlrückstellung automatisch durch Schließen der Armatur
- Auszugslänge bis zu: 50 cm
- Oberfläche Strahlscheibe: graphit
- maximale Durchflussmenge bei 3 bar: 5 l/min
- Keramikmischsystem
- Temperaturbegrenzung einstellbar
- Push-Open Ablaufgarnitur G 1¼
- Material Ablaufgarnitur: Metall
- Anschlussart: G ⅜ Anschlussschläuche
- Anschlussgröße: DN15
- Rückflussverhinderer
- EU-Taxonomie: max. 6 l/min - wesentlicher Beitrag (SC) möglich
- DVGW_NW-6506DM0735
- P-IX 38085/IOO

Technologie

Quick Clean · EcoSmart · Comfort Zone · Pull-out Faucet

Designpreise

iF DESIGN AWARD 2021 · reddot winner 2021 · GERMAN DESIGN AWARD GOLD 2022

Zertifikate / Nachhaltigkeit

DIN DVGW CERT

Produktabbildung



Maßzeichnung

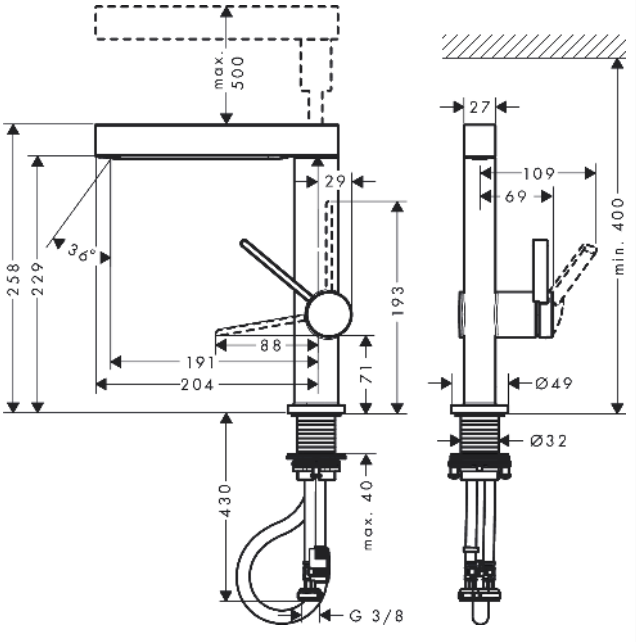

Finoris
Einhebel-Waschtischmischer 230 mit Ausziehbrause, 2jet und Push-Open Ablaufgarnitur
Oberfläche: **Brushed Bronze** Artikelnummer: **76063140**



Durchflussdiagramm

