Finoris
Einhebel-Bidetmischer mit Push-Open Ablaufgarnitur
Oberfläche: **Brushed Black Chrome** Artikelnummer: **76200340**

Beschreibung

Merkmale

- besteht aus: Einhebel-Bidetmischer, Ablaufgarnitur
- Ausladung: 129 mm
- Auslaufhöhe: 99 mm
- Kugelgelenk-Strahlformer
- Strahlart: Laminarstrahl
- maximale Durchflussmenge bei 3 bar: 7,5 l/min
- Keramikmischsystem
- für Durchlauferhitzer geeignet
- Push-Open Ablaufgarnitur G 1¼
- Material Ablaufgarnitur: Metall
- Anschlussart: G ⅜ Anschlussschläuche
- DVGW_NW-6506DM0735
- PA-IX 38067/IO

Designpreise

iF DESIGN AWARD 2021

reddot winner 2021

GERMAN DESIGN AWARD GOLD 2022

Zertifikate / Nachhaltigkeit

DIN DVGW CERT

Produktabbildung



Maßzeichnung

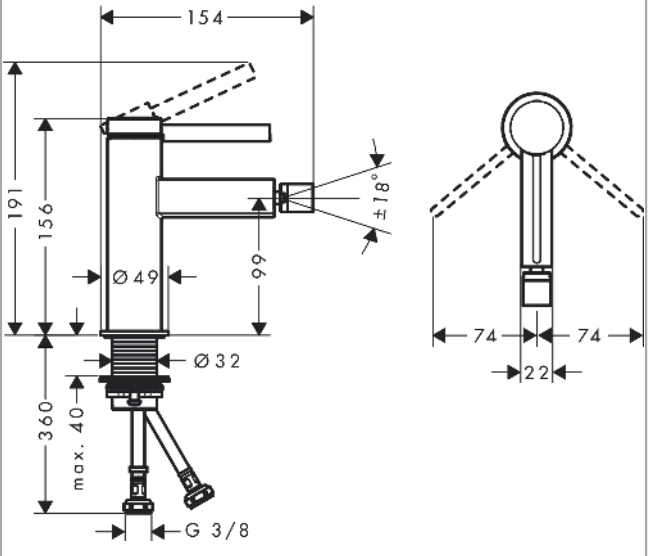

Finoris
Einhebel-Bidetmischer mit Push-Open Ablaufgarnitur
Oberfläche: **Brushed Black Chrome** Artikelnummer: **76200340**



Durchflussdiagramm

