Finoris
Einhebel-Wannenmischer Aufputz
Oberfläche: **Chrom** Artikelnummer: **76420000**



Beschreibung

Merkmale

- Ausladung: 194 mm
- Stichmass: 150 mm ± 12 mm
- Strahlart Armatur: Normalstrahl
- Maximale Durchflussmenge bei 3 bar: 19 l/min
- Durchfluss für Wanneneinlauf bei 3 bar: 19 l/min
- Durchfluss für Handbrause bei 3 bar: 14,7 l/min
- Keramikmischsystem
- Druckumsteller Select mit automatischer Rückstellung
- Eigensicher gegen Rückfliessen, nach DIN EN 1717
- mit Schalldämpfer
- Geräuschgruppe: II
- Anschlussart: S-Anschlüsse
- Wandmontage
- Durchflussklasse: O, B
- PA-IX 38086/IIOB

Artikeldetails

ST-Nr.	6417 402.501
TEAM-Nr.	757484.501
Preis exkl. MwSt.	346.00 CHF

Technologie

AirPower

Select

Designpreise

DESIGN AWARD 2021

reddot winner 2021

GERMAN DESIGN AWARD GOLD 2022

Zertifikate / Nachhaltigkeit

Produktabbildung



Maßzeichnung

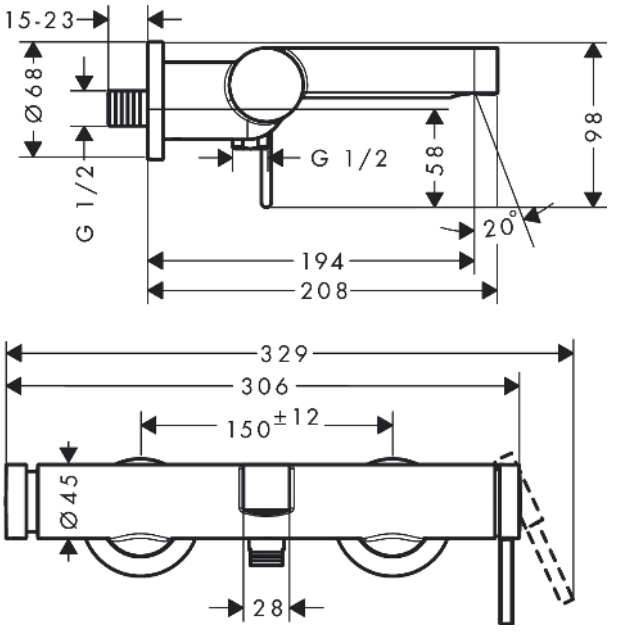

Finoris
Einhebel-Wannenmischer Aufputz
Oberfläche: **Chrom** Artikelnummer: **76420000**



Durchflussdiagramm

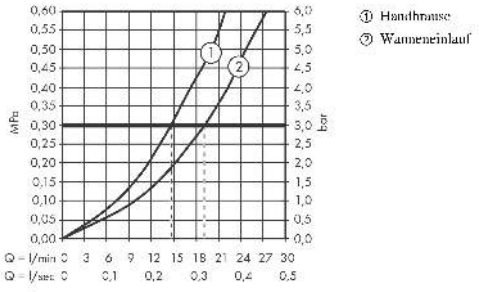

Finoris
Einhebel-Wannenmischer Aufputz
Oberfläche: **Chrom** Artikelnummer: **76420000**



Explosionszeichnung

Baujahr: **>06/21**

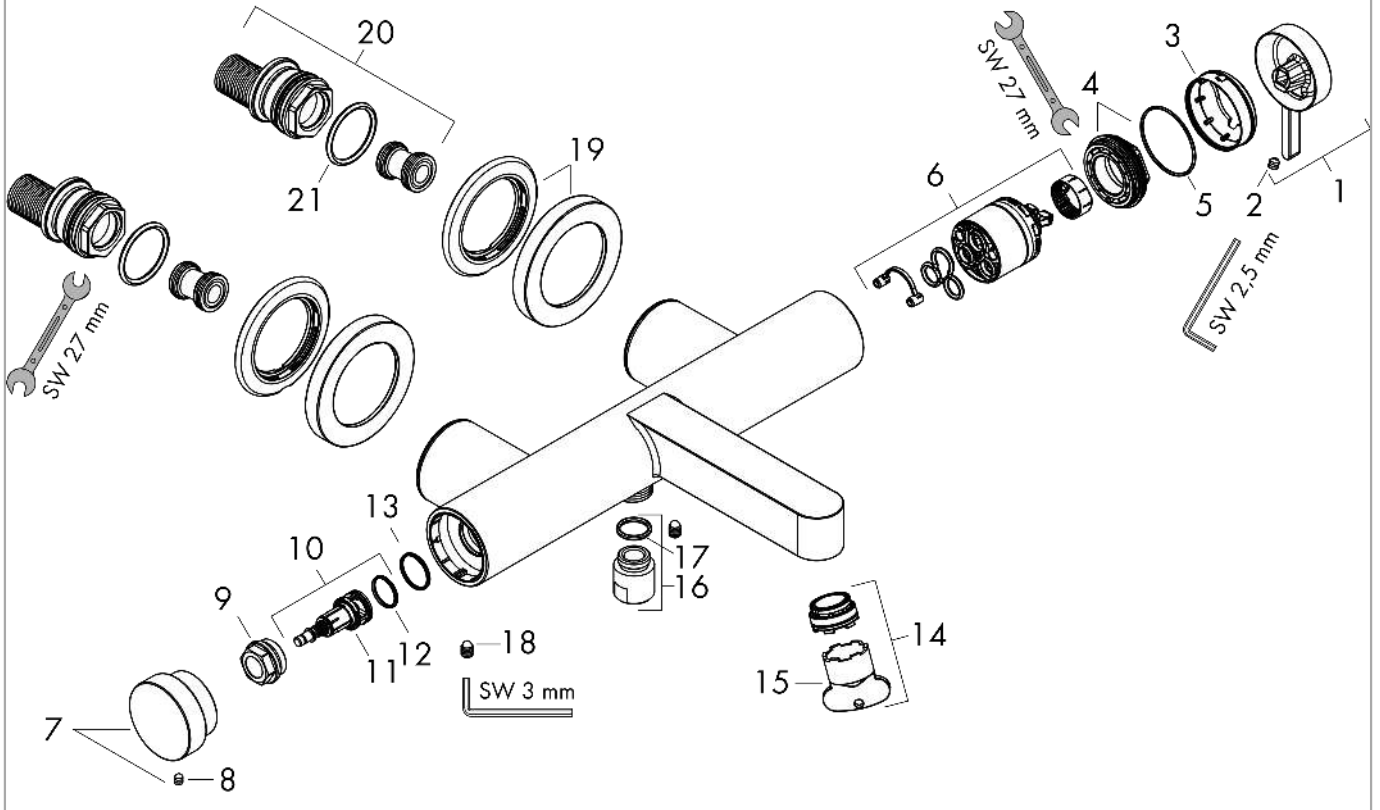

Finoris
Einhebel-Wannenmischer Aufputz
Oberfläche: **Chrom** Artikelnummer: **76420000**



Ersatzteilliste

Baujahr: **>06/21**

Pos.	Beschreibung	Artikelnummer	Preis	VE
1	Griff	94371000	45.85 CHF	1
2	Madenschraube M5x5	98446000	3.25 CHF	1
3	Kappe	94370000	36.95 CHF	1
4	Mutter	93995000	23.05 CHF	1
5	O-Ring 35x1,5	92114000	5.40 CHF	1
6	Kartusche kpl.	93895000	72.55 CHF	1
7	Druckknopf	94369000	36.95 CHF	1
8	Madenschraube M4x6	97767000	3.25 CHF	1
9	Mutter	94367000	36.95 CHF	1
10	Umsteller kpl.	94368000	36.95 CHF	1
11	O-Ring 12x1,5	98430000	3.25 CHF	1
12	O-Ring 15x1,5	92118000	3.25 CHF	1
13	O-Ring 17x1,5	98137000	3.25 CHF	1
14	Luftsprudler M24x1 (30 l/min)	98998000	28.95 CHF	1
15	Montageschlüssel	95290000	8.65 CHF	1
16	Anschlußnippel	95392000	18.80 CHF	1
17	O-Ring 14x2	98129000	3.25 CHF	1
18	Schraube	94366000	8.65 CHF	1
19	Rosette Ø 70 mm	94365000	45.85 CHF	1
20	S-Anschluss Set	95772000	88.55 CHF	1
21	O-Ring 29x3	98371000	5.40 CHF	1