emco Bad GmbH
Telefon +49 (0) 591 9140-0
Telefax +49 (0) 591 9140-831
e-mail: bad@emco.de
www.emco-bath.com

PRODUKTINFORMATION

LED-Lichtspiegel Pure, Ø 600 mm spiegel

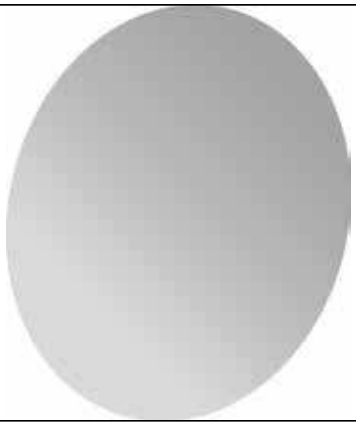

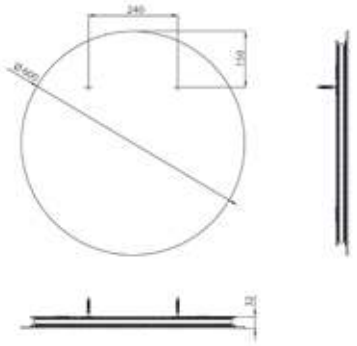

Art.-Nr.4411 006 06

Spiegelfläche ohne Mattierung, mit Raumsteuerung