Universal # 792217000001000

Ab- und Überlaufgarnitur mit Zulauf



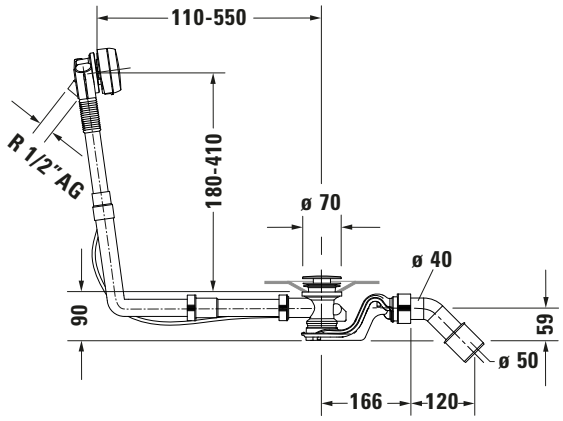

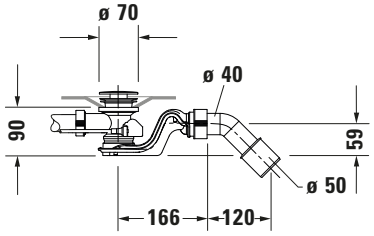

Basis Angaben	
Langbezeichnung	Duravit Ab- und Überlaufgarnitur mit Zulauf Chrom – 792217000001000

Weitere Informationen finden Sie hier

https://pro.duravit.de/p/792217000001000

Logistik	
Artikelgewicht	1,254 kg
Verkaufsverpackung	
Art Verkaufsverpackung	Karton
Menge / Verkaufsverpackung	1 Stk.
Ab Werk verpackt	✓
Breite Verkaufsverpackung inkl. Artikel	135 mm
Höhe Verkaufsverpackung inkl. Artikel	325 mm
Tiefe Verkaufsverpackung inkl. Artikel	205 mm
Gewicht Verkaufsverpackung inkl. Artikel	1,434 kg
Anzahl Packstücke	1

Passende Produkte
Passende Artikel
Passende Artikel finden Sie auf unserer Webseite.

Vermaßung	
Breite / Länge	450 mm
Höhe	80 mm
Tiefe / Breite	400 mm

Alle Zeichnungen enthalten alle notwendigen Maße (mm), die den üblichen Toleranzen unterliegen. Exakte Maße können nur am Produkt abgenommen werden.