=

# Technische Daten

KLUDI MIX
Spültisch-Multi-Armatur

Artikel- Nr.:
329070562

Oberfläche:
05 chrom

Artikeltext
Hersteller KLUDI GmbH & Co. KG
Typ: KLUDI MIX
Spültisch-Multi-Armatur
Artikel- Nr.: 329070562

Spültisch-Multi-Armatur
für offene Heißwasserbereiter
ein Anschluss für Wasch-/Spülmaschine
Standmontage
Einlochmontage
Bügelhebel, Metall
Strahlregler M24
Keramik-Kartusche mit Heißwasserbegrenzung
Durchflussmenge bei 3 bar= 5 l/ min.
schwenkbarer Auslauf (360°)
flexible Druckschläuche G 3/8 DVGW zugelassen
Schnell-Montagesystem

## Produktabbildung



## Maßzeichnung

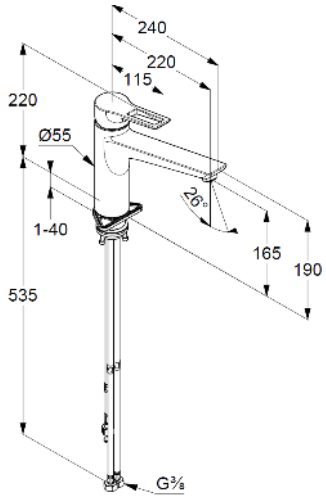


## Durchflussdiagramm

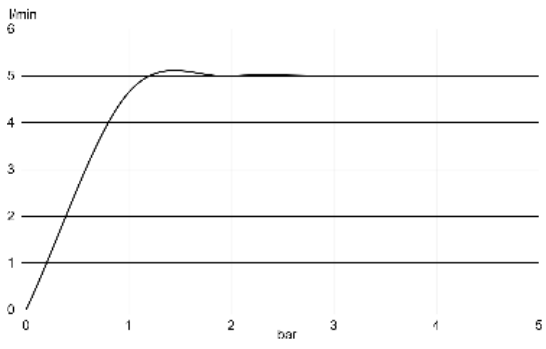


KLUDI
WATER IN PERFECTION