**AXOR Universal Rectangular**
**Haltestange**
Oberfläche: **Polished Black Chrome** Artikelnummer: **42613330**



## Beschreibung

**Merkmale**

- Wandmontage
- Material: Metall
- Länge: 340 mm
- mit Befestigungsmaterial
- verdeckte Befestigung
- Bohrabstand: 300 mm
- Durchmesser Bohrloch: 6 mm
- für Dusche geeignet

## Artikeldetails

| | |
|---|---|
| TEAM-Nr. | 537436.283 |
| Preis exkl. MwSt. | 395.00 CHF |

## Designpreise

DESIGN AWARD 2023

## Produktabbildung



## Maßzeichnung

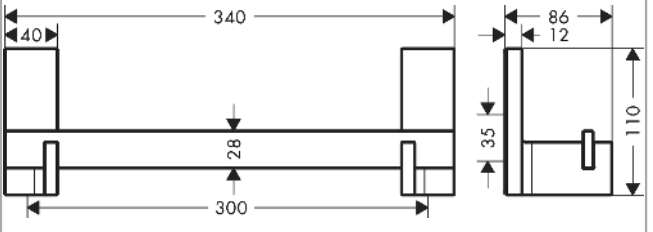

**AXOR Universal Rectangular**
**Haltestange**
Oberfläche: **Polished Black Chrome** Artikelnummer: **42613330**



## Explosionszeichnung

Baujahr: **>10/22**

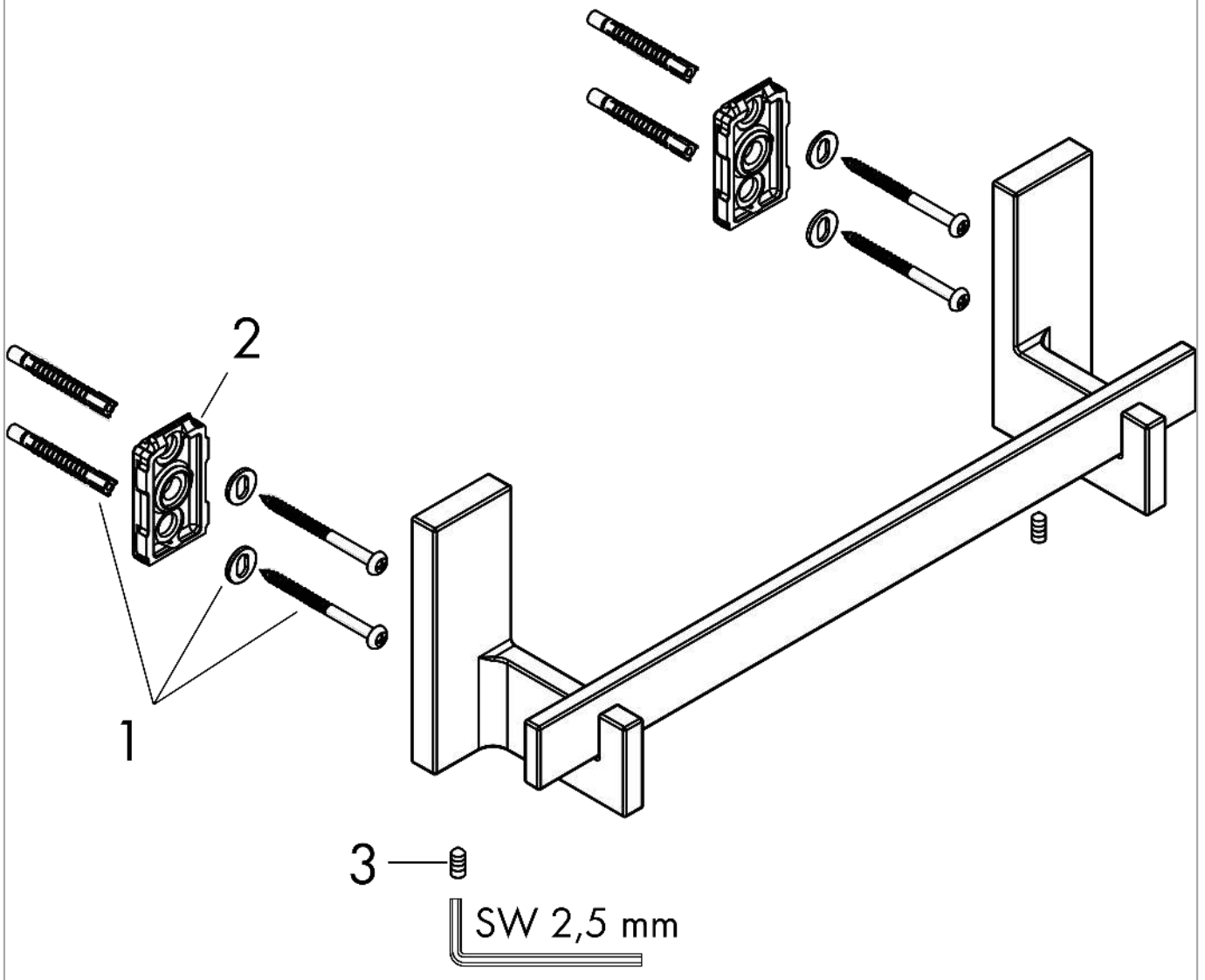

**AXOR Universal Rectangular**
**Haltestange**
Oberfläche: **Polished Black Chrome** Artikelnummer: **42613330**



## Ersatzteilliste

Baujahr: **>10/22**

| Pos. | Beschreibung | Artikelnummer | Preis | VE |
|---|---|---|---|---|
| 1 | Befestigungsteile | 96179000 | 11.90 CHF | 1 |
| 2 | Halteelement kpl. | 94682000 | 28.95 CHF | 1 |
| 3 | Madenschraube M5x16 | 97666000 | 3.25 CHF | 1 |