PRODUKTDATENBLATT

AXESS
35006011302 Winkelgriff 90°

PRODUKT



ZEICHNUNG

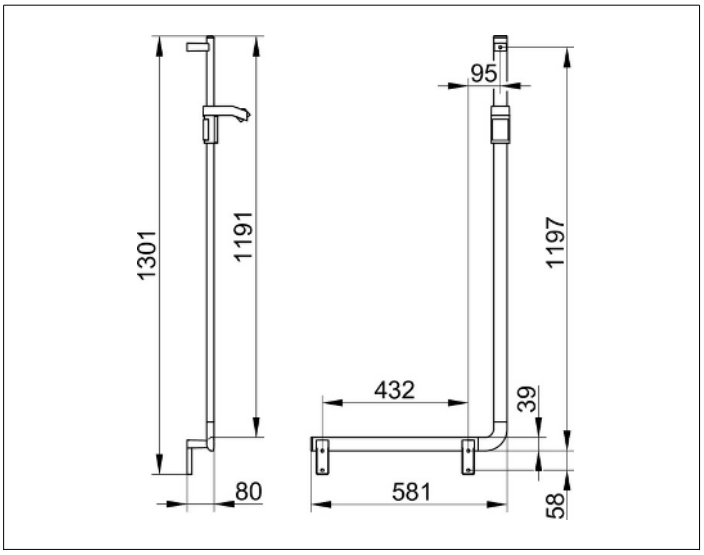

PRODUKTBESCHREIBUNG

linke Ausführung,
zur Verwendung als Brausestange

OBERFLÄCHE

verchromt

ABMESSUNG

581/1301 mm

AUSSCHREIBUNGSTEXT

KEUCO AXESS - Winkelgriff 90° - mit Brausestange linke Ausführung - 35006011302
Barrierefreiheit trifft Design
Winkelgriff mit Brausestange - gibt Halt und Sicherheit in der Dusche - Hoher Greifkomfort - vorne flach, hinten im Halbkreis geformt - Das Design überzeugt durch seine hohe ergonomische Qualität - Belastbarkeit 115 kg

Breite / ø : 581 mm - Höhe: 1301 mm - Tiefe: 80 mm
Material: Metall/Kunststoff
Oberfläche: Verchromt

Das Produkt wird angeschraubt - Drei verdeckte Befestigungen - Im Lieferumfang enthalten 2x Befestigungs-Set Nr 1

Artikelnummer: 35006011302