AXOR Universal Circular
Handtuchring
Oberfläche: **Polished Red Gold** Artikelnummer: **42823300**

Beschreibung

Merkmale

- Wandmontage
- Material: Metall
- Material Halteelement: Metall
- schwenkbar
- mit Befestigungsmaterial
- verdeckte Befestigung
- Bohrabstand: 35 mm
- Durchmesser Bohrloch: 6 mm

Artikeldetails

TEAM-Nr.	537885.556
Preis exkl. MwSt.	199.00 CHF

Produktabbildung



Maßzeichnung

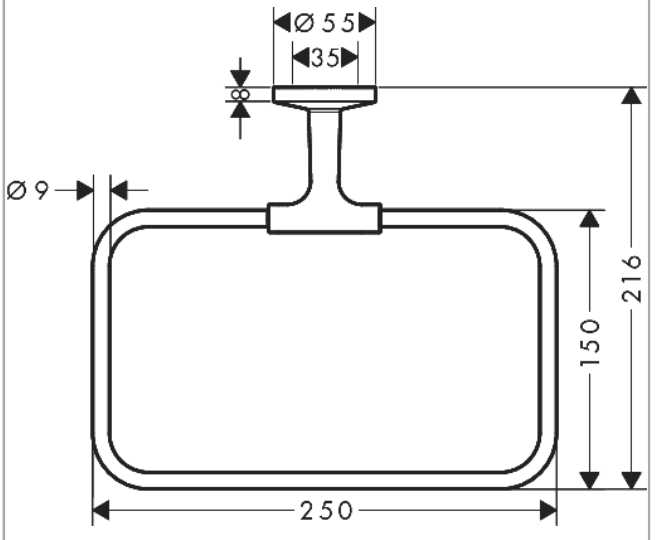

AXOR Universal Circular
Handtuchring
Oberfläche: **Polished Red Gold** Artikelnummer: **42823300**

Explosionszeichnung

Baujahr: **>12/21**

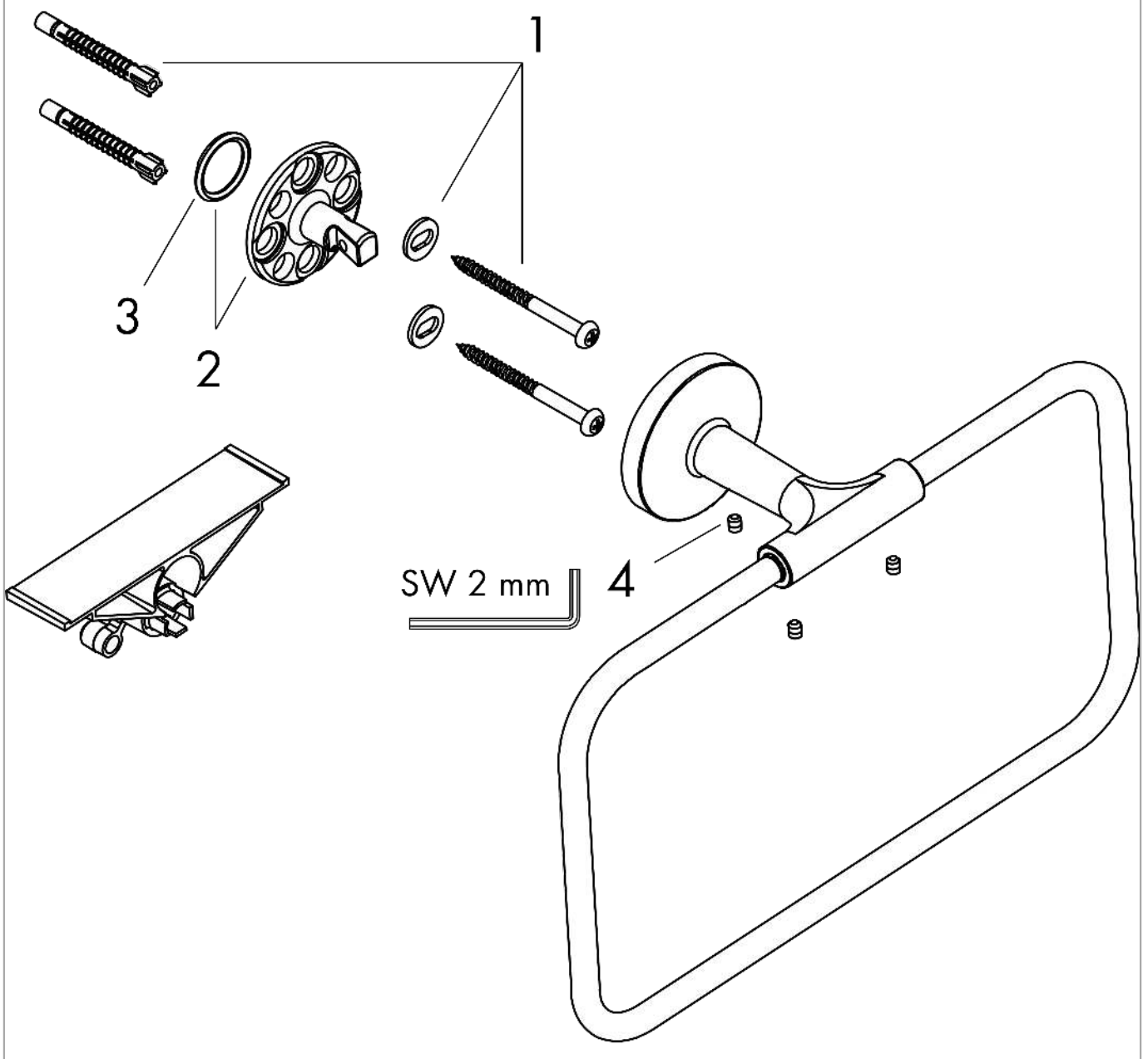

AXOR Universal Circular
Handtuchring
Oberfläche: **Polished Red Gold** Artikelnummer: **42823300**



Ersatzteilliste

Baujahr: **>12/21**

Pos.	Beschreibung	Artikelnummer	Preis	VE
1	Befestigungsteile	96179000	11.90 CHF	1
2	Halteelement	94428000	72.55 CHF	1
3	O-Ring 18x2,5	98139000	3.25 CHF	1
4	Madenschraube M4x5	98731000	3.25 CHF	1