Plan blue

KEUCO

DE Montageanleitung

EN Mounting instruction

ES Instrucciones de instalación

FR Instructions d'installation

IT Istruzioni per l'installazione

NL Montagehandleiding

CS Návod k instalaci

PL Instrukcja montażu

RU Инструкция по монтажу

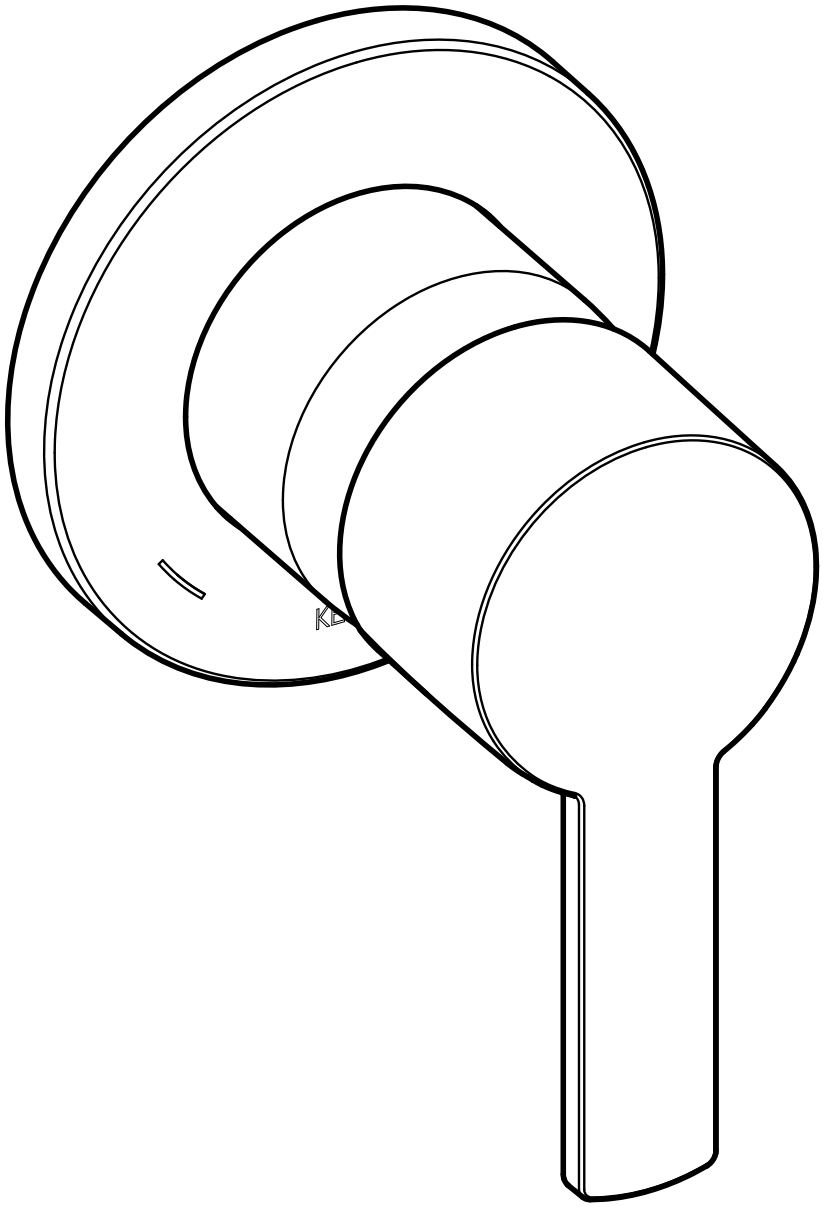

53951 XX0001

77339_002/08.2024

DE	**Einbaumaße**	**FR**	**Cotes de montage**	**CS**	**Montážní rozměry**
EN	**Mounting dimensions**	**IT**	**Ingombro**	**PL**	**Wymiary montażowe**
ES	**Dimensiones de montaje**	**NL**	**Montageafmetingen**	**RU**	**Монтажные размеры**

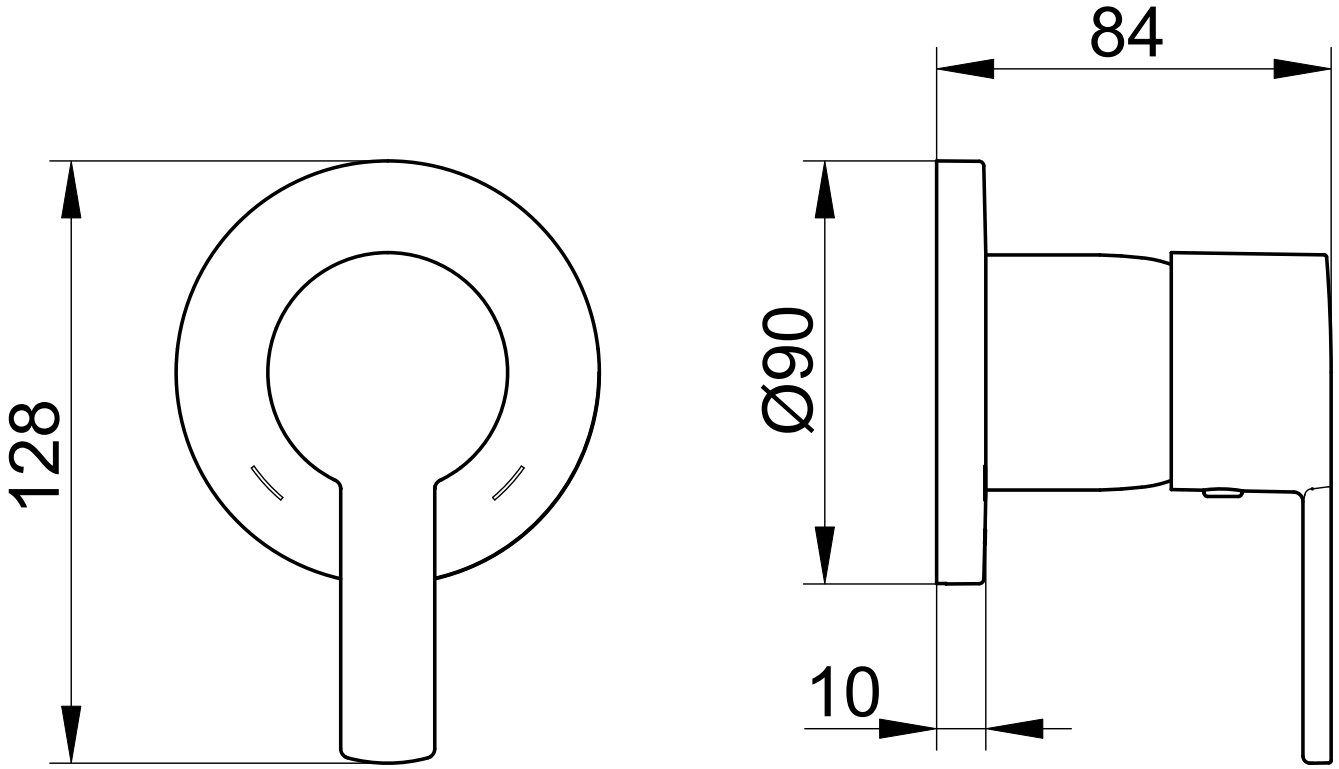

53951 XX0001

DE Wichtige Informationen, bitte unbedingt lesen!

Diese Anleitung ist für den Installateur zur Montage sowie für den Nutzer zur Bedienung und Wartung des Produktes. Bitte nach der Installation an den Nutzer zur Verwahrung weitergeben.

Symbole und Bedeutung

Achtung! Warnung vor Personen- oder Sachschaden.

Hinweis, Tipp oder Verweis

Falsche Montage

Korrekte Montage/Funktionsprüfung

Montagedetail beachten

Kaltwasser

Warmwasser

Wasserfluss

Kein Wasserfluss

Optional/Zubehör

Verwendungszweck

Einhebelmischer für die Verwendung im Badezimmer.

Technische Daten

– Durchfluss bei 3 bar Fließdruck: ca. 23 l/min

Einbaumaße, siehe Seite 2

Installation, siehe ab Bild 1 auf Seite 8

Nur neutral vernetzendes Silikon verwenden.

Bedienung, siehe Bild 8 auf Seite 9

Temperatur- und Durchflussbegrenzung, siehe Bild 9 bis 11 auf Seite 9

Montage in umgekehrter Reihenfolge.

Wartung, siehe Bild 12 auf Seite 9

Montage in umgekehrter Reihenfolge.

– Anzugsmoment Kartuschenmutter: 12-13 Nm

Ersatzteile mit Bestellnummern, siehe Seite 11

Hinweise zur Gewährleistung und Pflege sind dem beiliegendem **Pflege- und Garantiepass** zu entnehmen.

EN Important information, please read!

These instructions are for both the installer for installation and the user for operation and maintenance of the product. After installation, please hand them over to the user to keep.

Symbols and explanations

Attention! Warning against bodily injury or damage to property.

Note, tip or reference

Incorrect installation

Correct installation/test of functionality

Observe installation details

Cold water

Hot water

Water flow

No water flow

Optional/accessories

Intended use

Single lever mixer tap for use in bathrooms.

Technical specifications

– Flow at 3 bar pressure: approx. 23 l/min

Installation dimensions, refer to page 2

Installation, refer to picture 1 on page 8

Use only neutrally netting silicone.

Operation, refer to picture 8 on page 9

Temperature controll and flow rate limiter, refer to picture 9 to 11 on page 9

Assemble in reverse order.

Servicing, refer to picture 12 on page 9

Assemble in reverse order.

– Cartridge nut torque: 12-13 Nm

For spare parts with order numbers, refer to page 11

For warranty and care information please refer to the attached **warranty and care instructions**.

ES ¡Información importante de lectura obligatoria!

Este manual está dirigido al instalador para el montaje, así como al usuario para el manejo y mantenimiento del producto. Por favor, después de la instalación, este manual se debe entregar al usuario para que lo conserve.

Símbolos y significado

¡Atención! Advertencia de daños personales o materiales.

Indicación, consejo o referencia

Montaje erróneo

Montaje/comprobación de funcionamiento correctos

Observar el detalle de montaje

Agua fría

Agua caliente

Flujo de agua

Ningún flujo de agua

Opcional/Accesorios

Uso previsto

Mezclador monomando para la utilización en el baño.

Datos técnicos

– Paso con una presión de caudal de 3 bares: aprox. 23 l/min.

Medidas de montaje, véase página 2

Instalación, véase imagen 1 en la página 8

Utilizar exclusivamente silicona de reticulación neutra.

Manejo, véase imagen 8 en la página 9

Limitador de temperaturay y limitación de caudal, véase imágenes 9 a 11 en la página 9

El montaje se efectúa en el orden inverso.

Mantenimiento, véase imágen 12 en la página 9

El montaje se efectúa en el orden inverso.

– Par de apriete de la tuerca de fijación del cartucho: 12-13 Nm

Piezas de recambio con números de pedido, véase página 11

En el pasaporte de mantenimiento y garantía adjunto encontrará indicaciones sobre la **manual de mantenimiento y tarjeta de garantía**.

FR Informations importantes, à lire impérativement!

Ces instructions sont destinées à l'installateur, pour effectuer le montage, et pour l'utilisateur, pour utiliser le produit et procéder à sa maintenance. Après l'installation, veuillez remettre ces instructions à l'utilisateur pour qu'il les conserve.

Symboles et leur signification

Attention ! Mise en garde contre les dégâts de personnes et les dégâts matériels.

Remarque, conseil ou renvoi

Montage incorrect

Montage correct/contrôle fonctionnel

Respecter le détail de montage

Eau froide

Eau chaude

Débit d'eau

Pas de débit d'eau

Option/accessoires

Domaine d'utilisation

Mitigeur monocommande pour utilisation dans la salle de bains.

Caractéristiques techniques

– Débit à une pression d'écoulement de 3 bar : env. 23 l/mn

Cotes de montage, voir page 2

Installation, voir figure 1 à la page 8

N'utiliser que du silicone à réticulation neutre.

Utilisation, voir figure 8 à la page 9

Limitateur de température et limitateur de débit, voir figures 9 à 11, page 9

Le montage s'effectue dans l'ordre inverse de la dépose.

Maintenance, voir figure 12, page 9

Le montage s'effectue dans l'ordre inverse de la dépose.

– Couple de serrage écrou de cartouche : 12-13 Nm

Pièces de rechange avec numéros de commande, voir page 11

Les consignes relatives à la garantie et à l'entretien figurent sur la **instructions d'entretien et carte de garantie** jointe.

IT Informazioni importanti! Assicurarsi di leggerle!

Il presente manuale è indirizzato agli installatori per il montaggio nonché agli utilizzatori per l'uso e la manutenzione del prodotto. Consegnarlo all'utilizzatore dopo l'installazione affinché lo custodisca.

Simboli e significato

Attenzione! Pericolo di lesioni o danni materiali.

Avvertenza, consiglio o rimando

Montaggio errato

Montaggio corretto/verifica del funzionamento

Prestare attenzione al dettaglio di montaggio

Acqua fredda

Acqua calda

Flusso d'acqua

Nessun flusso d'acqua

Opzionale/accessorio

Scopo d'uso

Miscelatore monocomando per l'utilizzo in bagno.

Dati tecnici

– Portata con pressione di flusso di 3 bar: circa 23 l/min

Ingombro, vedi pagina 2

Installazione, vedi dalla figura 1 a pagina 8

Utilizzare solo silicone neutro.

Uso, vedi figura 8 a pagina 9

Dischi di tenuta in ceramica limitatore di temperatura e limitazione di portata, vedi figura 9 - 11 a pagina 9

Eseguire il montaggio in ordine inverso.

Manutenzione, vedi figura 12 a pagina 9

Eseguire il montaggio in ordine inverso.

– Coppia del dado della cartuccia: 12-13 Nm

Ricambi con numero d'ordine, vedi pagina 11

Indicazioni relative alla garanzia e al trattamento vanno desunte dalle **istruzioni di manutenzione e certificato di garanzia**.

NL Belangrijke informatie, zorgvuldig doorlezen!

Deze handleiding is bestemd voor zowel de installateur voor de montage alsook voor de gebruiker voor het gebruik en het onderhoud van het product. Gelieve na de installatie door te geven aan de gebruiker om te bewaren.

Symbolen en betekenis

Opgepast! Gevaar voor letsel of schade.

Opmerking, tip of referentie

Verkeerde montage

Correcte montage/werkingstest

Montagedetails in acht nemen

Koud water

Heet water

Waterstroom

Geen waterstroom

Optioneel/toebehoren

Bestemd gebruik

Eenhendelmengkraan voor gebruik in badkamer.

Technische gegevens

– Doorstroming bij 3 bar stromingsdruk: ca. 23 l/min

Montageafmetingen, zie pagina 2

Installatie, zie vanaf afbeelding 1 op pagina 8

Uitsluitend neutraal vernette siliconen gebruiken.

Gebruik, zie afbeelding 8 op pagina 9

Temperatuurbegrenzer en begrensde waterdoorlaat, zie afbeelding 9 - 11 op pagina 9

Montage in omgekeerde volgorde.

Onderhoud, zie afbeelding 12 op pagina 9

Montage in omgekeerde volgorde.

– Aandraaimoment moer voor cartouche: 12-13 Nm

Reserveonderdelen met bestelnummers, zie pagina 11

Instructies voor de waarborg en het onderhoud vindt u in de meegeleverde **aanwijzigen voor het onderhoud en garantiebewijs**.

CS Důležité informace, přečtěte si prosím pozorně!

Tento návod slouží instalatérům při montáži a uživatelům při obsluze a údržbě produktu. Po nainstalování ho předejte uživateli, aby si ho mohl uschovat.

Symboly a význam

Pozor! Výstraha před zraněním a věcnými škodami.

Upozornění, tip nebo odkaz

Nesprávná montáž

Správná montáž / kontrola funkčnosti

Při montáži dbejte na tento detail

Studená voda

Teplá voda

Průtok vody

Žádný průtok vody

Volitelná výbava / příslušenství

Účel použití

Páková směšovací armatura pro použití v koupelnách.

Technické údaje

– Průtok při průtokovém tlaku 3 bary: cca. 23 l/min

Montážní rozměry viz strana 2

Instalace viz obrázek 1 na straně 8

Používejte pouze neutrální silikon.

Obsluha viz obrázek 8 na straně 9

Teplotní zarážkou a průtok omezen viz snímky 9 - 11 na straně 9

Montáž probíhá v obráceném pořadí.

Údržba viz obrázek 12 na straně 9

Montáž probíhá v obráceném pořadí.

– Utahovací moment matice kartuše: 12-13 Nm

Náhradní díly s objednacími čísly viz strany 11

Pokyny týkající se záruky a péče najdete v přiloženém **Návodu k údržbě a záručním listu**.

PL Ważne informacje, proszę przeczytać uważnie!

Instrukcja przeznaczona jest dla instalatora, zapewniając pomoc w zakresie montażu oraz dla użytkownika, informując go o sposobie obsługi i konserwacji produktu. Po instalacji należy przekazać instrukcję użytkownikowi, aby ją u siebie przechowywał.

Symbole i znaczenie

Uwaga! Ostrzeżenie przed szkodami osobowymi i materialnymi.

Informacja, dobra rada lub odsyłacz

Niewłaściwy montaż

Właściwy montaż / kontrola funkcjonowania

Należy stosować się do danych, dotyczących montażu

Woda zimna

Woda gorąca

Strumień wody

Brak strumienia wody

Opcje / Osprzęt

Przeznaczenie

Bateria jednouchwytowa do stosowania w łazience.

Dane techniczne

– Przepływ w przypadku ciśnienia hydraulicznego 3 bar: około 23 l/min

Wymiary zabudowy, patrz strona 2

Instalacja, patrz rys. 1 na stronie 8

Należy wykorzystywać wyłącznie silikon, ulegający naturalnemu usieciowaniu.

Obsługa, patrz rys. 8 na stronie 9

Kontroli temperatury i ograniczenie przepływu, patrz rys. 9 do 11 na stronie 9

Montaż w odwrotnej kolejności.

Konserwacja, patrz rys. 12 na stronie 9

Montaż w odwrotnej kolejności.

– Moment obrotowy dokręcenia nakrętki głowicy: 12-13 Nm

Części zamienne z numerami zamówienia, patrz strona 11

Informacje dotyczące gwarancji dostępne są w dołączonej **karcie pielęgnacyjno-gwarancyjnej**.

Данная инструкция содержит указания по монтажу изделия для слесаря-сантехника и указания по эксплуатации и техническому обслуживанию изделия для пользователя. После установки передайте инструкцию пользователю.

Символы и их значение

Внимание! Опасность физического и материального ущерба.

Указание, совет или ссылка

Неправильный монтаж

Правильный монтаж / проверка работоспособности

Важная информация по монтажу

Холодная вода

Горячая вода

Водный поток

Нет водного потока

Опция/принадлежность

Назначение

Однорычажный смеситель для использования в ванной комнате.

Технические характеристики

– Пропускная способность при давлении потока в 3 бар: около 23 л/мин

Монтажные размеры, см. стр. 2

Установка, см. рис. 1 на стр. 8

Использовать только силикон нейтрального сшивания.

Эксплуатация, см. рис. 8 на стр. 9

Поток ограничен и подсоединение для шланга, см. Рисунок 9 до 11 на стр. 9

Монтаж производится в обратной последовательности.

Техническое обслуживание, см. рис. 12 на стр. 9

Монтаж производится в обратной последовательности.

– Момент затяжки гайки картриджа: 12-13 Нм

Запасные части с номерами для заказа, см. стр. 11

Информацию о гарантии и указания по уходу см. в прилагаемом **паспорте по уходу и гарантийному обслуживанию**.

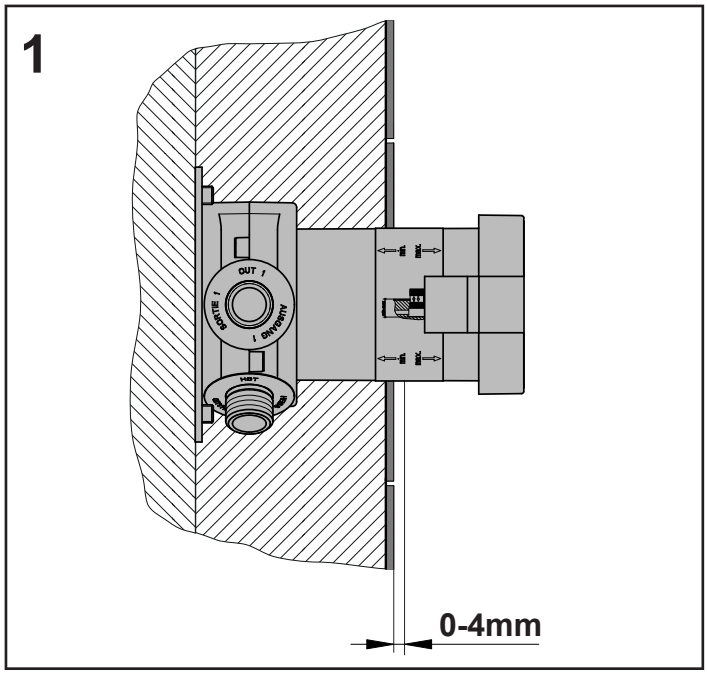
1
0-4mm

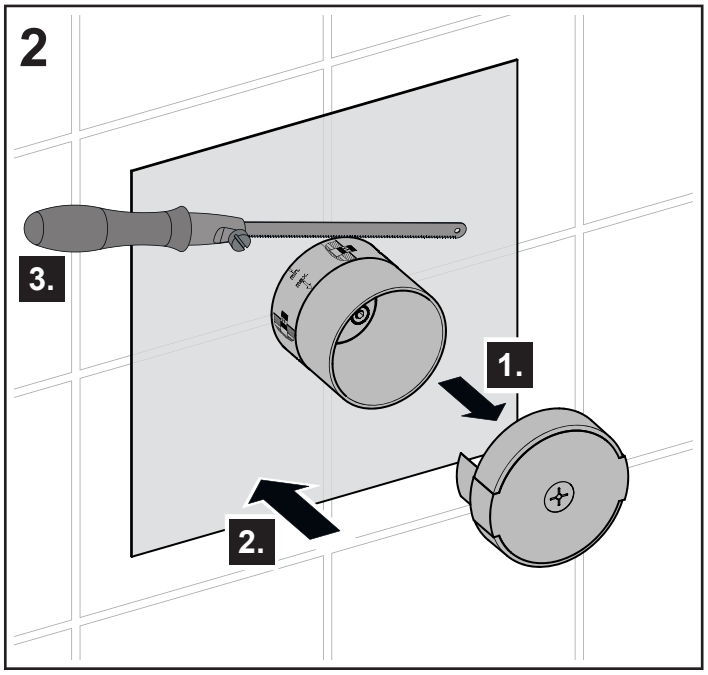
2
3.
1.
2.

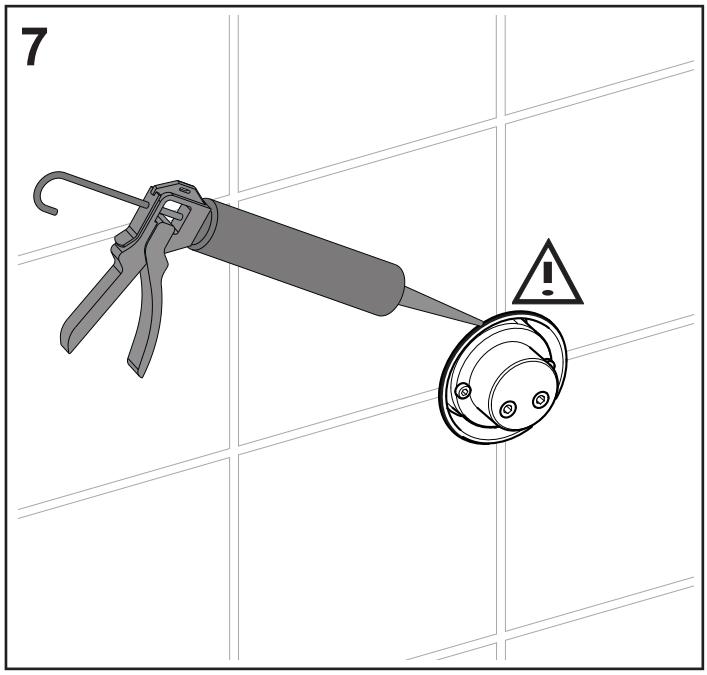
7

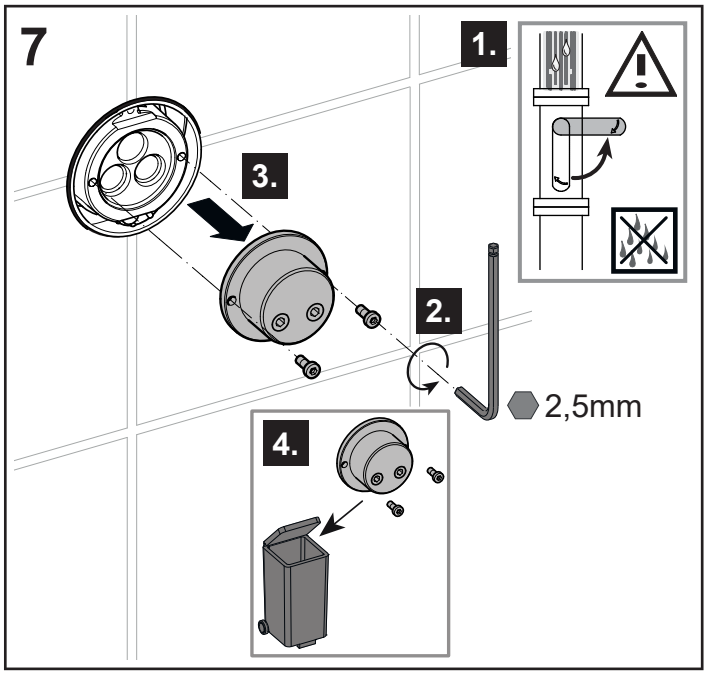
7
1.
3.
2.
2,5mm
4.

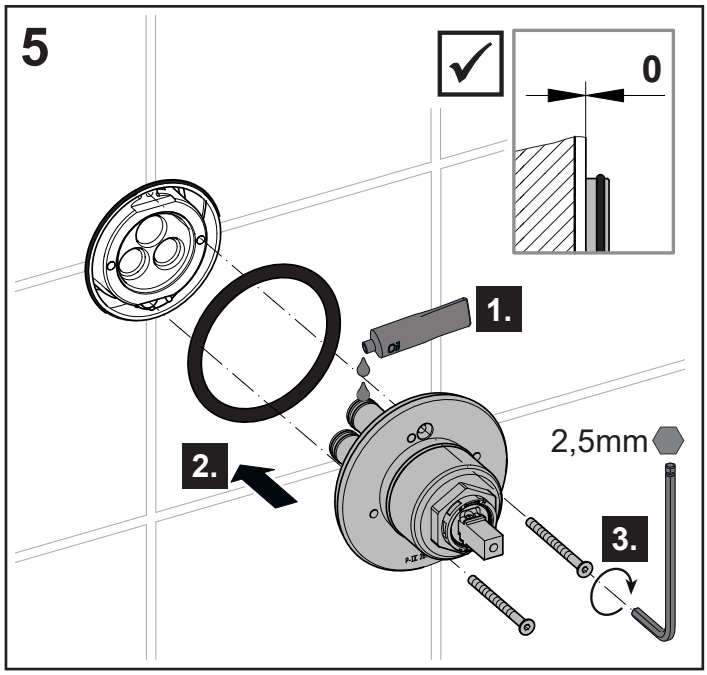
5
0
1.
2.
2,5mm
3.

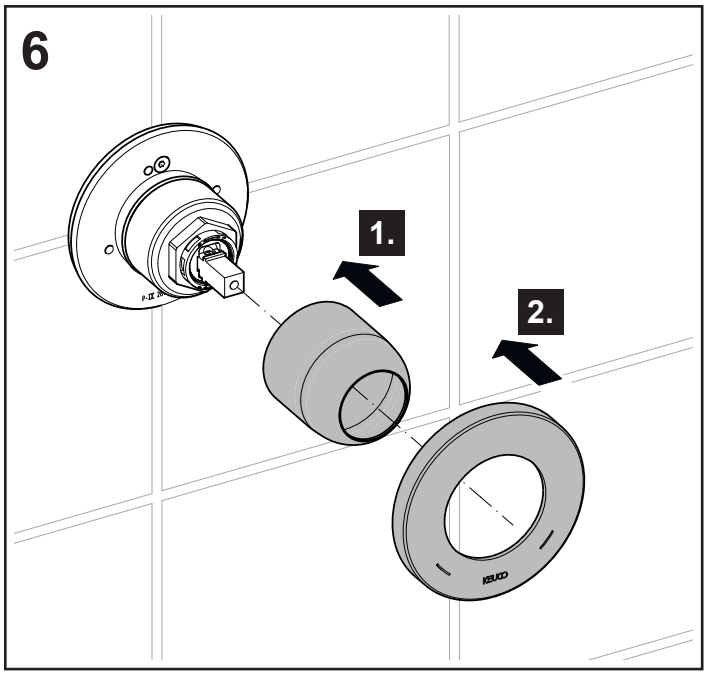
6
1.
2.

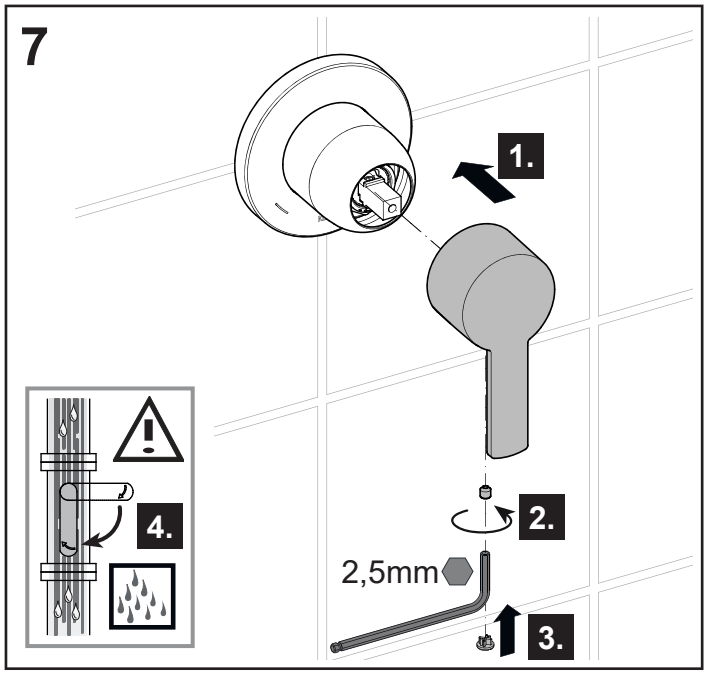
7
1.
2.
2,5mm
3.
4.

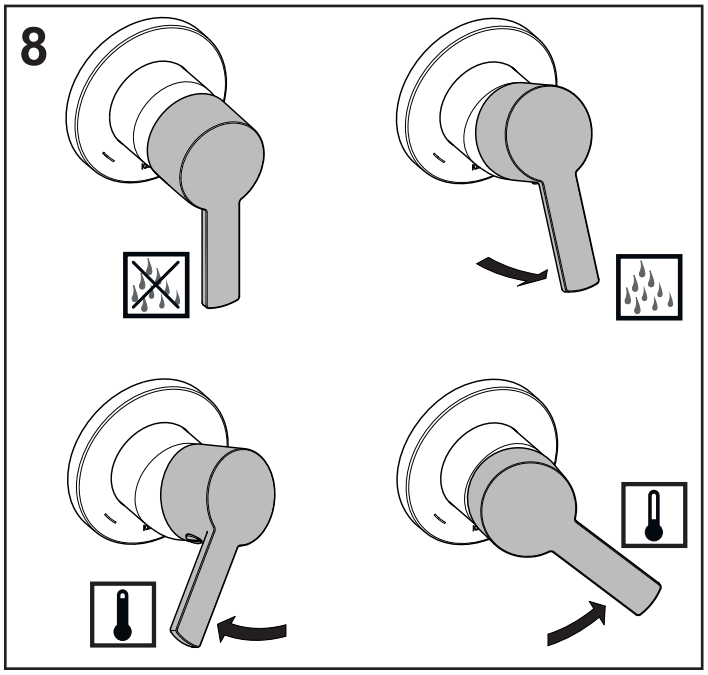
8

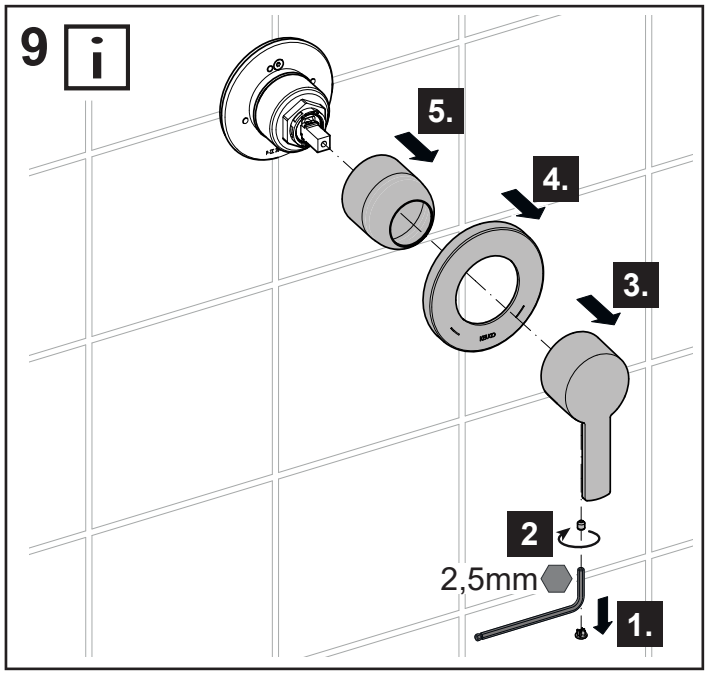
9
5.
4.
3.
2
2,5mm
1.

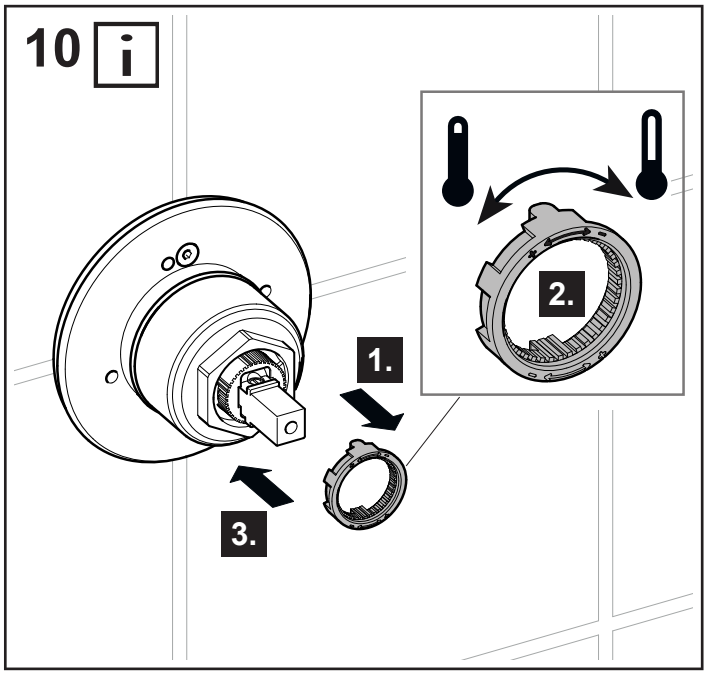
10
2.
1.
3.

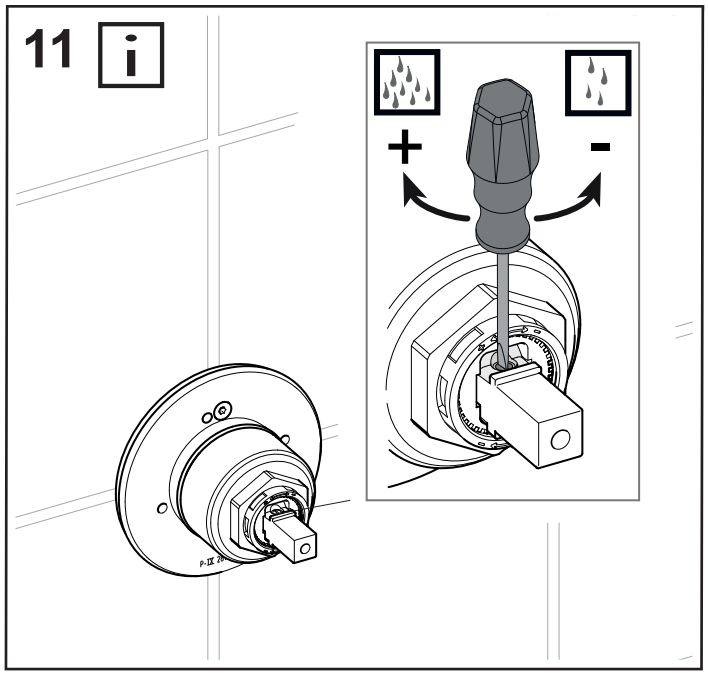
11
+
-

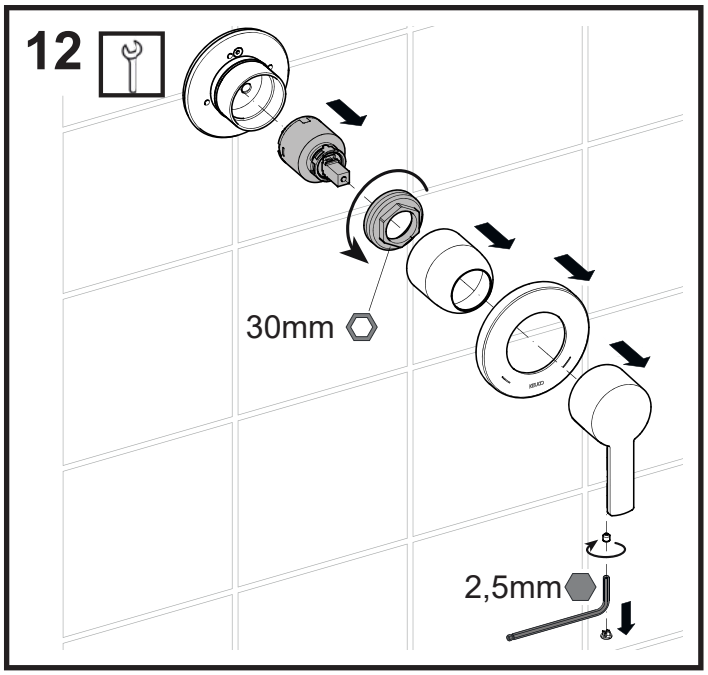
12
30mm
2,5mm

DE	**Ersatzteile**	**FR**	**Pièces de rechange**	**CS**	**Náhradní díly**
EN	**Spare parts**	**IT**	**Ricambi**	**PL**	**Części zamienne**
ES	**Piezas de recambio**	**NL**	**Reserveonderdelen**	**RU**	**Запчасти**

53951 XX0001

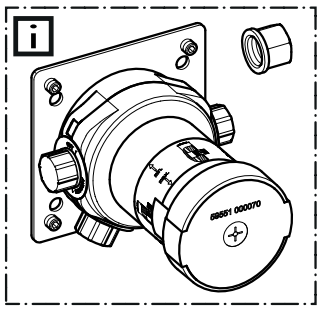

59551000070

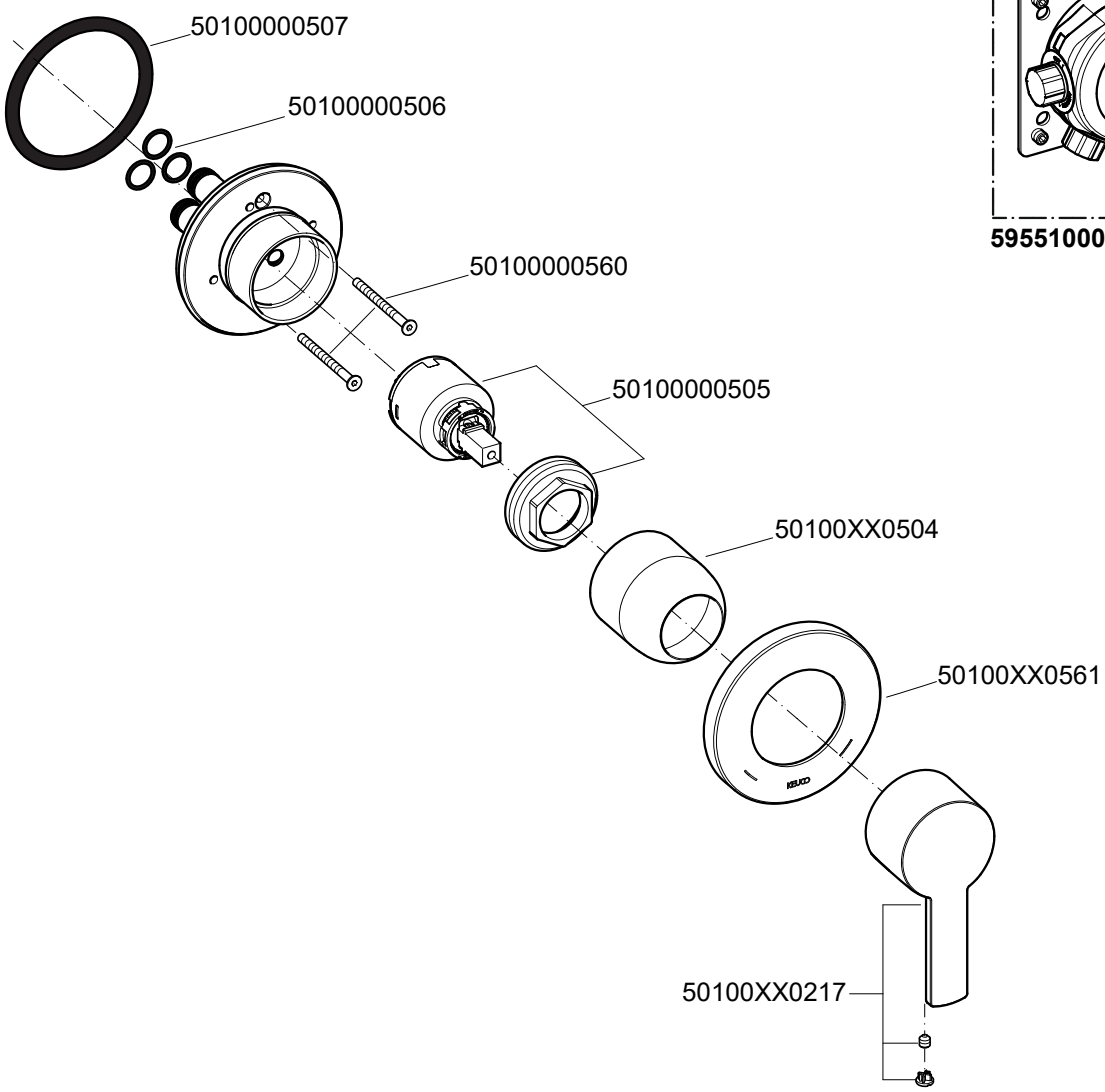

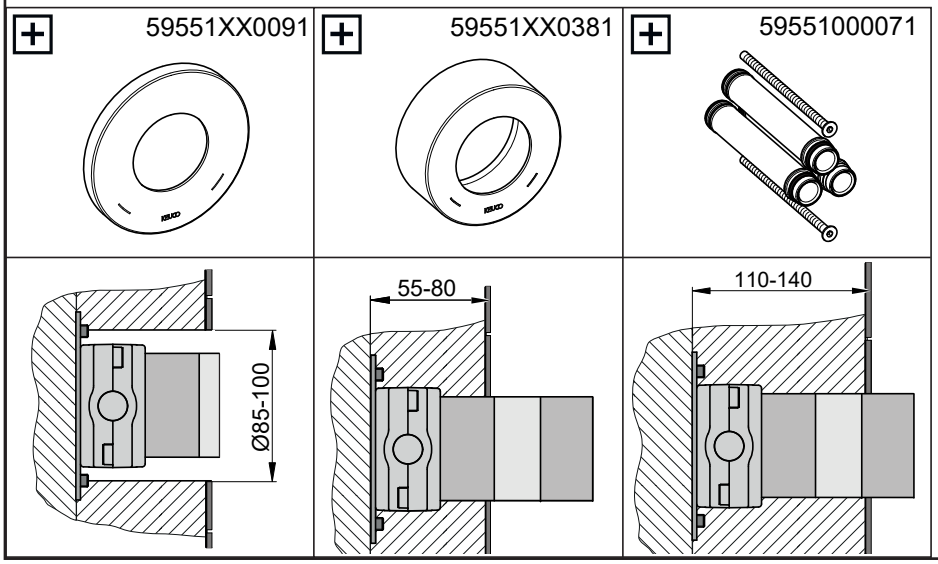

KEUCO

DE

KEUCO GmbH Co. KG
Oesestraße 36

D-58675 Hemer
Telefon: +49 2372 904-0
E-Mail: info@keuco.de

AT

KEUCO GmbH
Söllheimerstraße 16
Gebäude 1
A-5020 Salzburg
Telefon: +43 662 454056-0
E-Mail: office@keuco.at

CH

KEUCO AG
Willestrasse 9

CH-8957 Spreitenbach
Telefon: +41 62 888 00 20
E-Mail: info@keuco.ch

EN

KEUCO UK Ltd.
57 Sheffield Road
Dronfield
S18 2GF Derbyshire

Phone: +44 (0) 1442 865 220
E-Mail: info@keuco.co.uk

FR

KEUCO S. A. R. L.

5, Rue du Martelberg
F-67700 Monswiller

Téléphone: +33 3 88 700 200
E-Mail: bureau@keuco.fr

RU

представительство
Keuco в России
Ленинский проспект 64/2
119296 Москва
тел. + 7 495 953 81 11
Электронная почта:
office-russia@keuco.com

US

VELLA LLC
d. b. a. KEUCO NORTH AMERICA
4485 Tench Road / Ste 1121
Suwanee
Georgia 30024
Phone: +1 (877) 281-8260
E-Mail: office@keucoamericas.com

www.keuco.com