# Plan blue

KEUCO

**DE** Montageanleitung

**EN** Mounting instruction

**ES** Instrucciones de instalación

**FR** Instructions d'installation

**IT** Istruzioni per l'installazione

**NL** Montagehandleiding

**CS** Návod k instalaci

**PL** Instrukcja montażu

**RU** Инструкция по монтажу

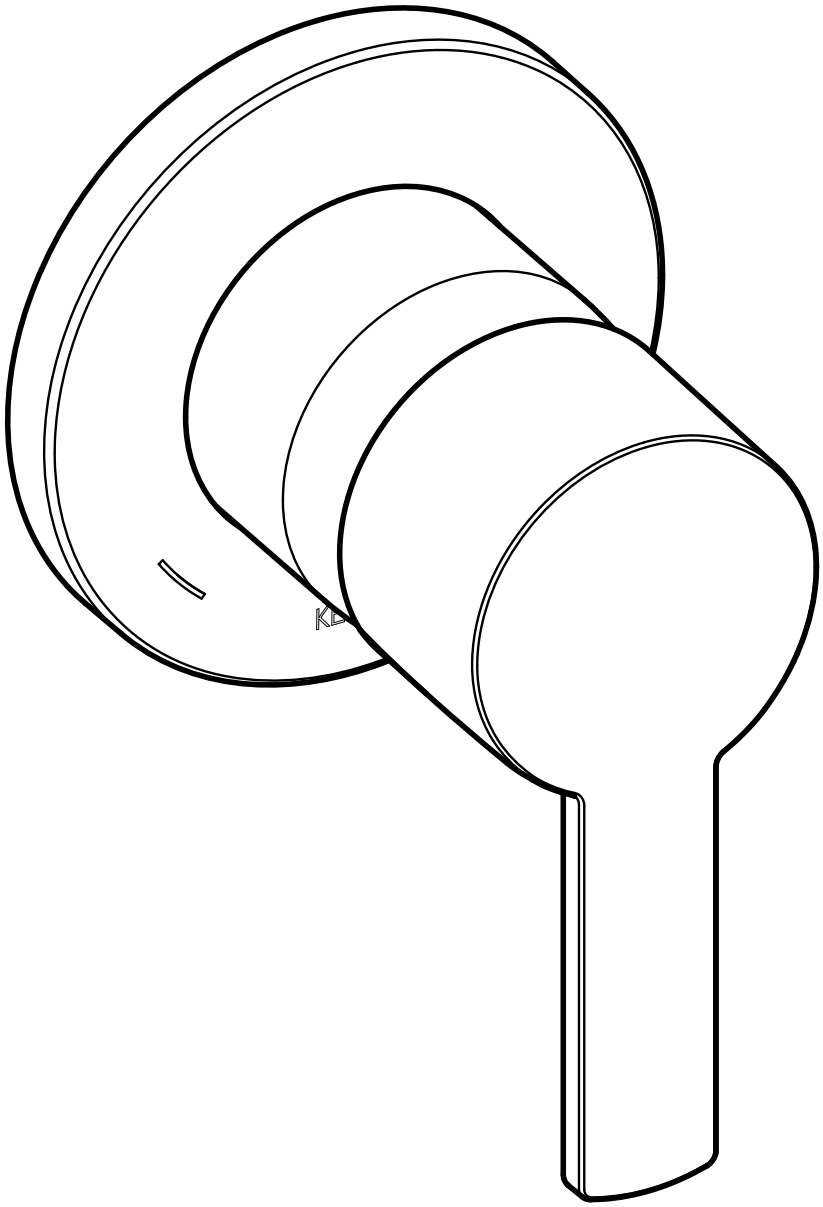

**53951 010001**
**53951 070001**
**53951 170001**
**53951 370001**

77339_001/07.2024

| | | | | | |
|---|---|---|---|---|---|
| **DE** | **Einbaumaße** | **FR** | **Cotes de montage** | **CS** | **Montážní rozměry** |
| **EN** | **Mounting dimensions** | **IT** | **Ingombro** | **PL** | **Wymiary montażowe** |
| **ES** | **Dimensiones de montaje** | **NL** | **Montageafmetingen** | **RU** | **Монтажные размеры** |

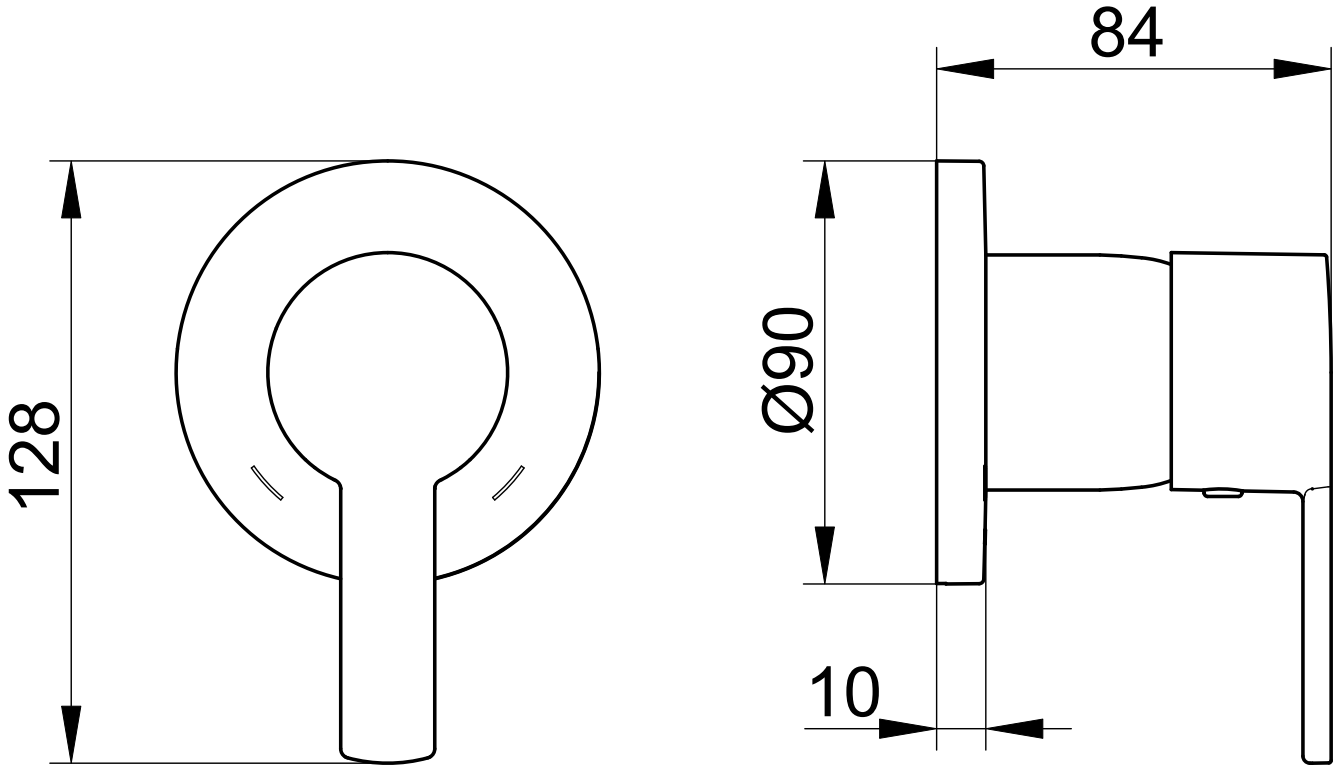


**53951 XX0001**

## DE Wichtige Informationen, bitte unbedingt lesen!

Diese Anleitung ist für den Installateur zur Montage sowie für den Nutzer zur Bedienung und Wartung des Produktes. Bitte nach der Installation an den Nutzer zur Verwahrung weitergeben.

**Symbole und Bedeutung**

**Achtung!** Warnung vor Personen- oder Sachschaden.

Hinweis, Tipp oder Verweis

Falsche Montage

Korrekte Montage/Funktionsprüfung

Montagedetail beachten

Kaltwasser

Warmwasser

Wasserfluss

Kein Wasserfluss

Optional/Zubehör

**Verwendungszweck**

Einhebelmischer für die Verwendung im Badezimmer.

**Technische Daten**

– Durchfluss bei 3 bar Fließdruck: ca. 23 l/min

**Einbaumaße,** siehe Seite 2

**Installation,** siehe ab Bild 1 auf Seite 8

Nur neutral vernetzendes Silikon verwenden.

**Bedienung,** siehe Bild 8 auf Seite 9

**Temperatur- und Durchflussbegrenzung,** siehe Bild 9 bis 11 auf Seite 9

Montage in umgekehrter Reihenfolge.

**Wartung,** siehe Bild 12 auf Seite 9

Montage in umgekehrter Reihenfolge.

– Anzugsmoment Kartuschenmutter: 12-13 Nm

**Ersatzteile mit Bestellnummern,** siehe Seite 11

Hinweise zur Gewährleistung und Pflege sind dem beiliegendem **Pflege- und Garantiepass** zu entnehmen.

## EN Important information, please read!

These instructions are for both the installer for installation and the user for operation and maintenance of the product. After installation, please hand them over to the user to keep.

**Symbols and explanations**

**Attention!** Warning against bodily injury or damage to property.

Note, tip or reference

Incorrect installation

Correct installation/test of functionality

Observe installation details

Cold water

Hot water

Water flow

No water flow

Optional/accessories

**Intended use**

Single lever mixer tap for use in bathrooms.

**Technical specifications**

– Flow at 3 bar pressure: approx. 23 l/min

**Installation dimensions,** refer to page 2

**Installation,** refer to picture 1 on page 8

Use only neutrally netting silicone.

**Operation,** refer to picture 8 on page 9

**Temperature controll and flow rate limiter,** refer to picture 9 to 11 on page 9

Assemble in reverse order.

**Servicing,** refer to picture 12 on page 9

Assemble in reverse order.

– Cartridge nut torque: 12-13 Nm

**For spare parts with order numbers,** refer to page 11

For warranty and care information please refer to the attached **warranty and care instructions**.

## ES ¡Información importante de lectura obligatoria!

Este manual está dirigido al instalador para el montaje, así como al usuario para el manejo y mantenimiento del producto. Por favor, después de la instalación, este manual se debe entregar al usuario para que lo conserve.

**Símbolos y significado**

**¡Atención!** Advertencia de daños personales o materiales.

Indicación, consejo o referencia

Montaje erróneo

Montaje/comprobación de funcionamiento correctos

Observar el detalle de montaje

Agua fría

Agua caliente

Flujo de agua

Ningún flujo de agua

Opcional/Accesorios

**Uso previsto**

Mezclador monomando para la utilización en el baño.

**Datos técnicos**

– Paso con una presión de caudal de 3 bares: aprox. 23 l/min.

**Medidas de montaje,** véase página 2

**Instalación,** véase imagen 1 en la página 8

Utilizar exclusivamente silicona de reticulación neutra.

**Manejo,** véase imagen 8 en la página 9

**Limitador de temperaturay y limitación de caudal,** véase imágenes 9 a 11 en la página 9

El montaje se efectúa en el orden inverso.

**Mantenimiento,** véase imágen 12 en la página 9

El montaje se efectúa en el orden inverso.

– Par de apriete de la tuerca de fijación del cartucho: 12-13 Nm

**Piezas de recambio con números de pedido,** véase página 11

En el pasaporte de mantenimiento y garantía adjunto encontrará indicaciones sobre la **manual de mantenimiento y tarjeta de garantía**.

## FR Informations importantes, à lire impérativement!

Ces instructions sont destinées à l'installateur, pour effectuer le montage, et pour l'utilisateur, pour utiliser le produit et procéder à sa maintenance. Après l'installation, veuillez remettre ces instructions à l'utilisateur pour qu'il les conserve.

**Symboles et leur signification**

**Attention !** Mise en garde contre les dégâts de personnes et les dégâts matériels.

Remarque, conseil ou renvoi

Montage incorrect

Montage correct/contrôle fonctionnel

Respecter le détail de montage

Eau froide

Eau chaude

Débit d'eau

Pas de débit d'eau

Option/accessoires

**Domaine d'utilisation**

Mitigeur monocommande pour utilisation dans la salle de bains.

**Caractéristiques techniques**

– Débit à une pression d'écoulement de 3 bar : env. 23 l/mn

**Cotes de montage,** voir page 2

**Installation,** voir figure 1 à la page 8

N'utiliser que du silicone à réticulation neutre.

**Utilisation,** voir figure 8 à la page 9

**Limitateur de température et limitateur de débit,** voir figures 9 à 11, page 9

Le montage s'effectue dans l'ordre inverse de la dépose.

**Maintenance,** voir figure 12, page 9

Le montage s'effectue dans l'ordre inverse de la dépose.

– Couple de serrage écrou de cartouche : 12-13 Nm

**Pièces de rechange avec numéros de commande,** voir page 11

Les consignes relatives à la garantie et à l'entretien figurent sur la **instructions d'entretien et carte de garantie** jointe.

## IT Informazioni importanti! Assicurarsi di leggerle!

Il presente manuale è indirizzato agli installatori per il montaggio nonché agli utilizzatori per l'uso e la manutenzione del prodotto. Consegnarlo all'utilizzatore dopo l'installazione affinché lo custodisca.

**Simboli e significato**

**Attenzione!** Pericolo di lesioni o danni materiali.

Avvertenza, consiglio o rimando

Montaggio errato

Montaggio corretto/verifica del funzionamento

Prestare attenzione al dettaglio di montaggio

Acqua fredda

Acqua calda

Flusso d'acqua

Nessun flusso d'acqua

Opzionale/accessorio

**Scopo d'uso**

Miscelatore monocomando per l'utilizzo in bagno.

**Dati tecnici**

– Portata con pressione di flusso di 3 bar: circa 23 l/min

**Ingombro,** vedi pagina 2

**Installazione,** vedi dalla figura 1 a pagina 8

Utilizzare solo silicone neutro.

**Uso,** vedi figura 8 a pagina 9

**Dischi di tenuta in ceramica limitatore di temperatura e limitazione di portata,** vedi figura 9 - 11 a pagina 9

Eseguire il montaggio in ordine inverso.

**Manutenzione,** vedi figura 12 a pagina 9

Eseguire il montaggio in ordine inverso.

– Coppia del dado della cartuccia: 12-13 Nm

**Ricambi con numero d'ordine,** vedi pagina 11

Indicazioni relative alla garanzia e al trattamento vanno desunte dalle **istruzioni di manutenzione e certificato di garanzia**.

## NL Belangrijke informatie, zorgvuldig doorlezen!

Deze handleiding is bestemd voor zowel de installateur voor de montage alsook voor de gebruiker voor het gebruik en het onderhoud van het product. Gelieve na de installatie door te geven aan de gebruiker om te bewaren.

**Symbolen en betekenis**

**Opgepast!** Gevaar voor letsel of schade.

Opmerking, tip of referentie

Verkeerde montage

Correcte montage/werkingstest

Montagedetails in acht nemen

Koud water

Heet water

Waterstroom

Geen waterstroom

Optioneel/toebehoren

**Bestemd gebruik**

Eenhendelmengkraan voor gebruik in badkamer.

**Technische gegevens**

– Doorstroming bij 3 bar stromingsdruk: ca. 23 l/min

**Montageafmetingen,** zie pagina 2

**Installatie,** zie vanaf afbeelding 1 op pagina 8

Uitsluitend neutraal vernette siliconen gebruiken.

**Gebruik,** zie afbeelding 8 op pagina 9

**Temperatuurbegrenzer en begrensde waterdoorlaat,** zie afbeelding 9 - 11 op pagina 9

Montage in omgekeerde volgorde.

**Onderhoud,** zie afbeelding 12 op pagina 9

Montage in omgekeerde volgorde.

– Aandraaimoment moer voor cartouche: 12-13 Nm

**Reserveonderdelen met bestelnummers,** zie pagina 11

Instructies voor de waarborg en het onderhoud vindt u in de meegeleverde **aanwijzigen voor het onderhoud en garantiebewijs**.

## CS Důležité informace, přečtěte si prosím pozorně!

Tento návod slouží instalatérům při montáži a uživatelům při obsluze a údržbě produktu. Po nainstalování ho předejte uživateli, aby si ho mohl uschovat.

**Symboly a význam**

**Pozor!** Výstraha před zraněním a věcnými škodami.

Upozornění, tip nebo odkaz

Nesprávná montáž

Správná montáž / kontrola funkčnosti

Při montáži dbejte na tento detail

Studená voda

Teplá voda

Průtok vody

Žádný průtok vody

Volitelná výbava / příslušenství

**Účel použití**

Páková směšovací armatura pro použití v koupelnách.

**Technické údaje**

– Průtok při průtokovém tlaku 3 bary: cca. 23 l/min

**Montážní rozměry** viz strana 2

**Instalace** viz obrázek 1 na straně 8

Používejte pouze neutrální silikon.

**Obsluha** viz obrázek 8 na straně 9

**Teplotní zarážkou a průtok omezen** viz snímky 9 - 11 na straně 9

Montáž probíhá v obráceném pořadí.

**Údržba** viz obrázek 12 na straně 9

Montáž probíhá v obráceném pořadí.

– Utahovací moment matice kartuše: 12-13 Nm

**Náhradní díly s objednacími čísly** viz strany 11

Pokyny týkající se záruky a péče najdete v přiloženém **Návodu k údržbě a záručním listu**.

## PL Ważne informacje, proszę przeczytać uważnie!

Instrukcja przeznaczona jest dla instalatora, zapewniając pomoc w zakresie montażu oraz dla użytkownika, informując go o sposobie obsługi i konserwacji produktu. Po instalacji należy przekazać instrukcję użytkownikowi, aby ją u siebie przechowywał.

**Symbole i znaczenie**

**Uwaga!** Ostrzeżenie przed szkodami osobowymi i materialnymi.

Informacja, dobra rada lub odsyłacz

Niewłaściwy montaż

Właściwy montaż / kontrola funkcjonowania

Należy stosować się do danych, dotyczących montażu

Woda zimna

Woda gorąca

Strumień wody

Brak strumienia wody

Opcje / Osprzęt

**Przeznaczenie**

Bateria jednouchwytowa do stosowania w łazience.

**Dane techniczne**

– Przepływ w przypadku ciśnienia hydraulicznego 3 bar: około 23 l/min

**Wymiary zabudowy,** patrz strona 2

**Instalacja,** patrz rys. 1 na stronie 8

Należy wykorzystywać wyłącznie silikon, ulegający naturalnemu usieciowaniu.

**Obsługa,** patrz rys. 8 na stronie 9

**Kontroli temperatury i ograniczenie przepływu,** patrz rys. 9 do 11 na stronie 9

Montaż w odwrotnej kolejności.

**Konserwacja,** patrz rys. 12 na stronie 9

Montaż w odwrotnej kolejności.

– Moment obrotowy dokręcenia nakrętki głowicy: 12-13 Nm

**Części zamienne z numerami zamówienia,** patrz strona 11

Informacje dotyczące gwarancji dostępne są w dołączonej **karcie pielęgnacyjno-gwarancyjnej**.

Данная инструкция содержит указания по монтажу изделия для слесаря-сантехника и указания по эксплуатации и техническому обслуживанию изделия для пользователя. После установки передайте инструкцию пользователю.

**Символы и их значение**

**Внимание!** Опасность физического и материального ущерба.

Указание, совет или ссылка

Неправильный монтаж

Правильный монтаж / проверка работоспособности

Важная информация по монтажу

Холодная вода

Горячая вода

Водный поток

Нет водного потока

Опция/принадлежность

**Назначение**

Однорычажный смеситель для использования в ванной комнате.

**Технические характеристики**

– Пропускная способность при давлении потока в 3 бар: около 23 л/мин

**Монтажные размеры, см. стр.** 2

**Установка,** см. рис. 1 на стр. 8

Использовать только силикон нейтрального сшивания.

**Эксплуатация,** см. рис. 8 на стр. 9

**Поток ограничен и подсоединение для шланга,** см. Рисунок 9 до 11 на стр. 9

Монтаж производится в обратной последовательности.

**Техническое обслуживание,** см. рис. 12 на стр. 9

Монтаж производится в обратной последовательности.

– Момент затяжки гайки картриджа: 12-13 Нм

**Запасные части с номерами для заказа,** см. стр. 11

Информацию о гарантии и указания по уходу см. в прилагаемом **паспорте по уходу и гарантийному обслуживанию**.

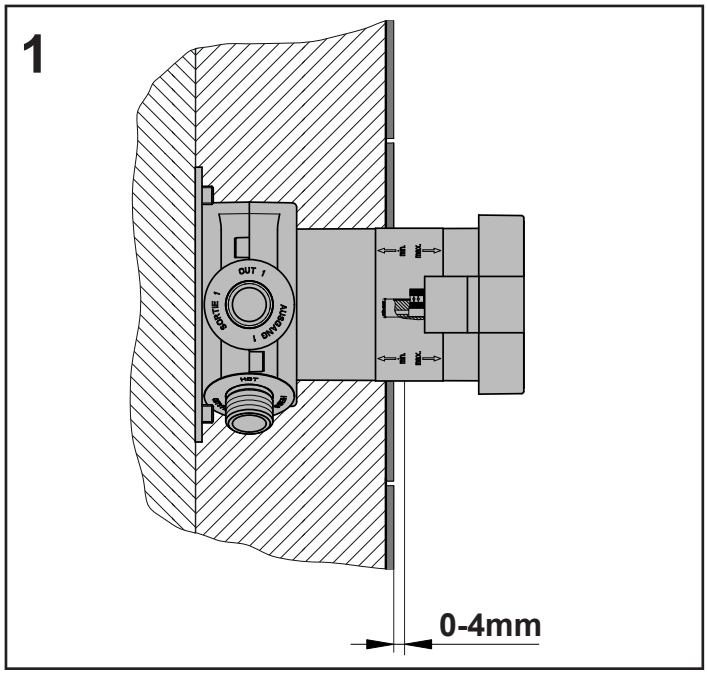
1
0-4mm

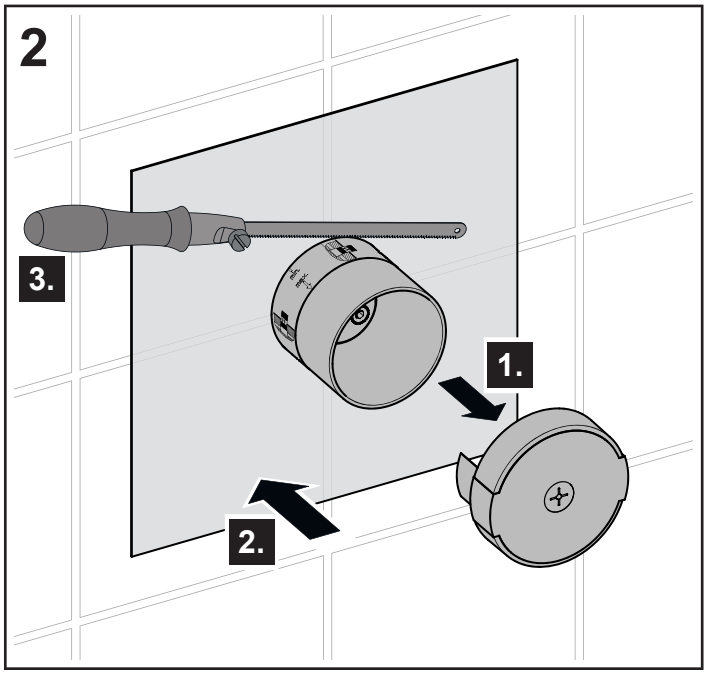
2
3.
1.
2.

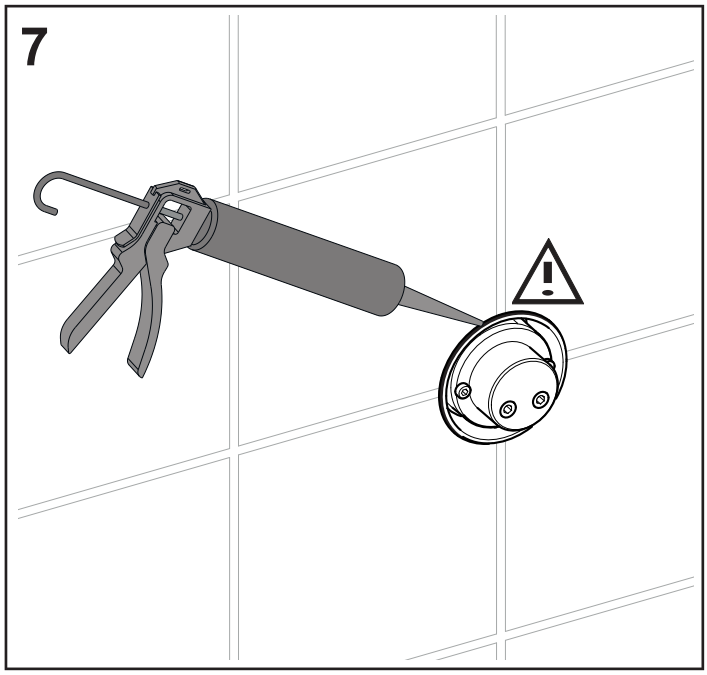
7

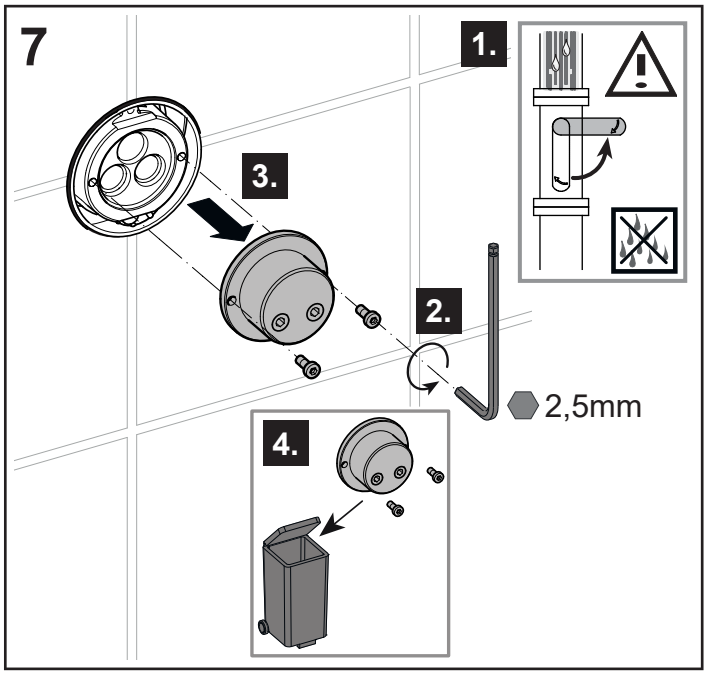
7
1.
3.
2.
2,5mm
4.

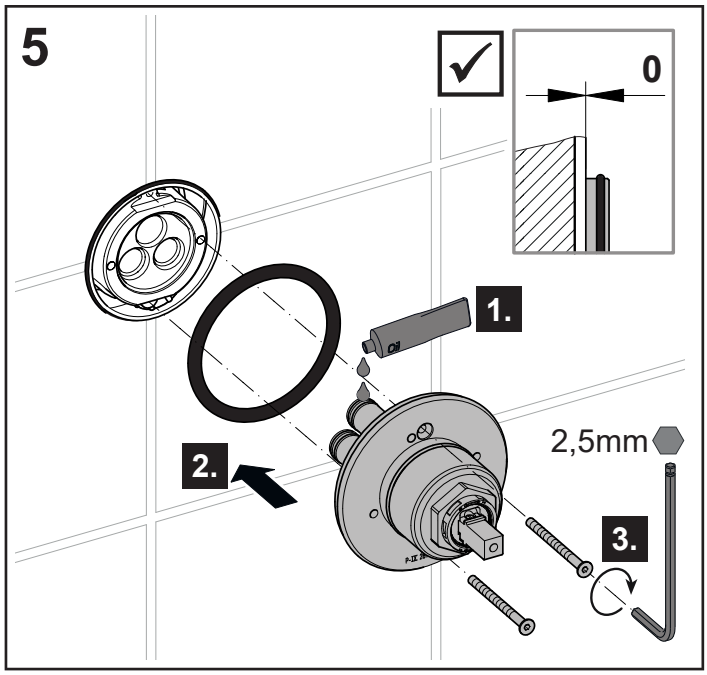
5
0
1.
2.
2,5mm
3.

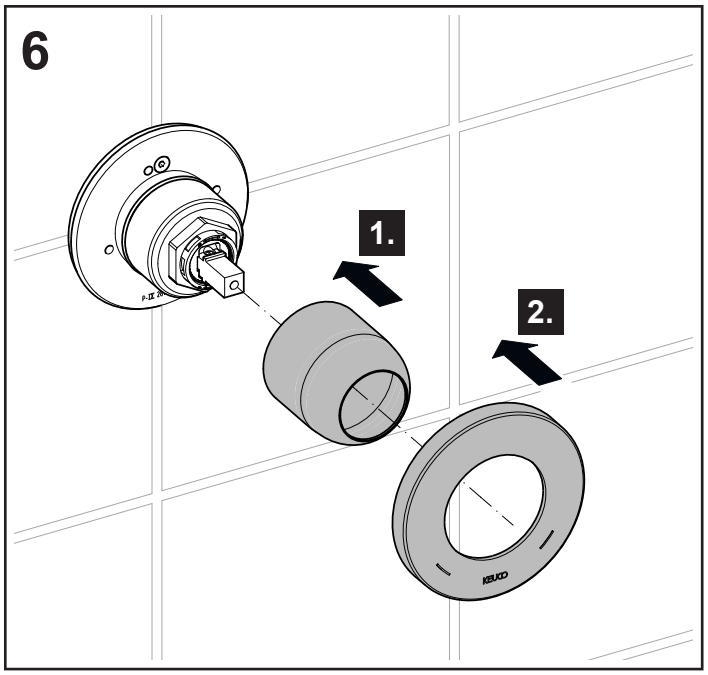
6
1.
2.

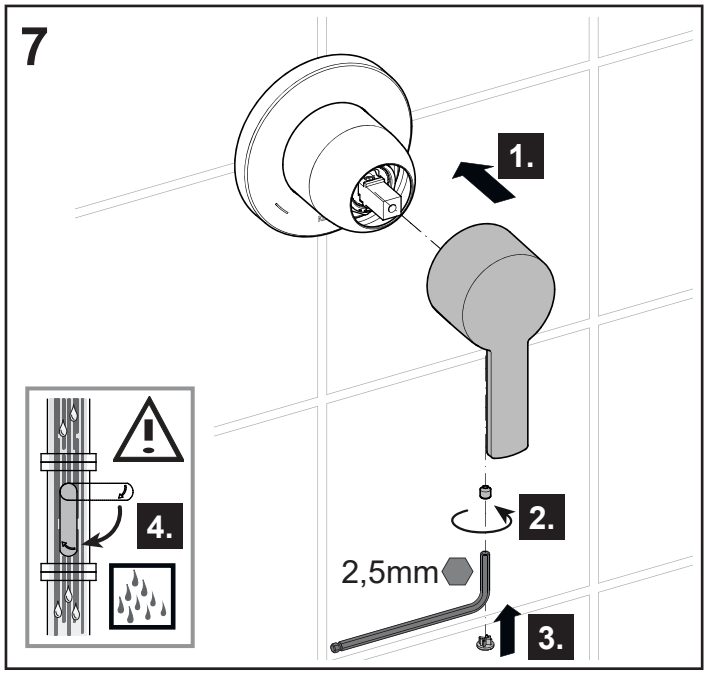
7
1.
2.
2,5mm
3.
4.

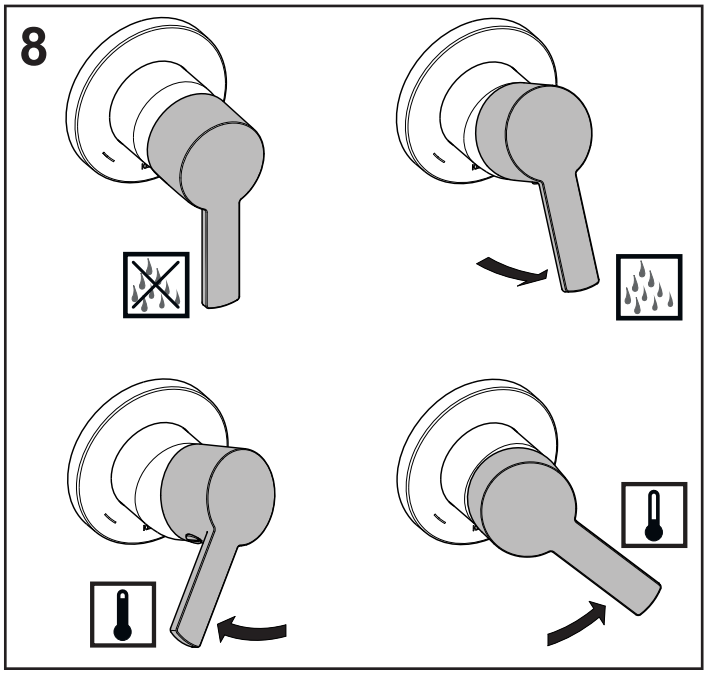
8

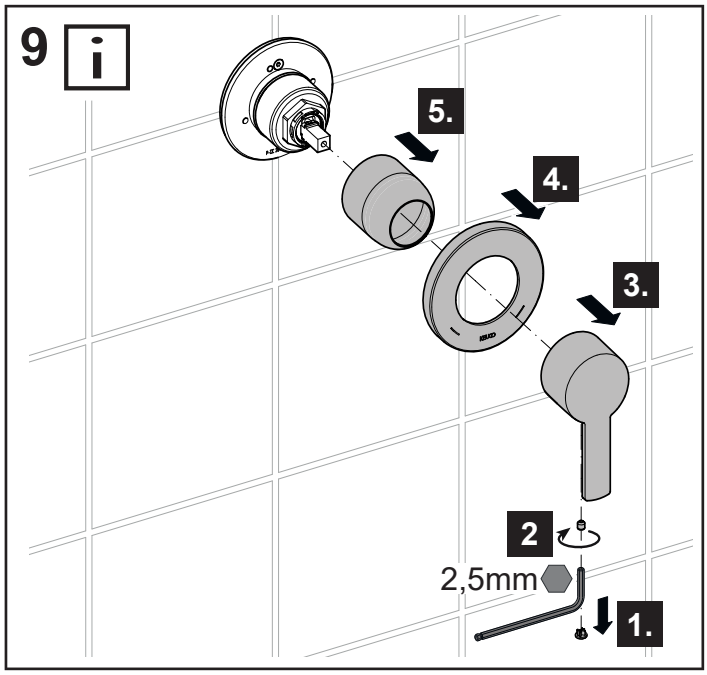
9
5.
4.
3.
2
2,5mm
1.

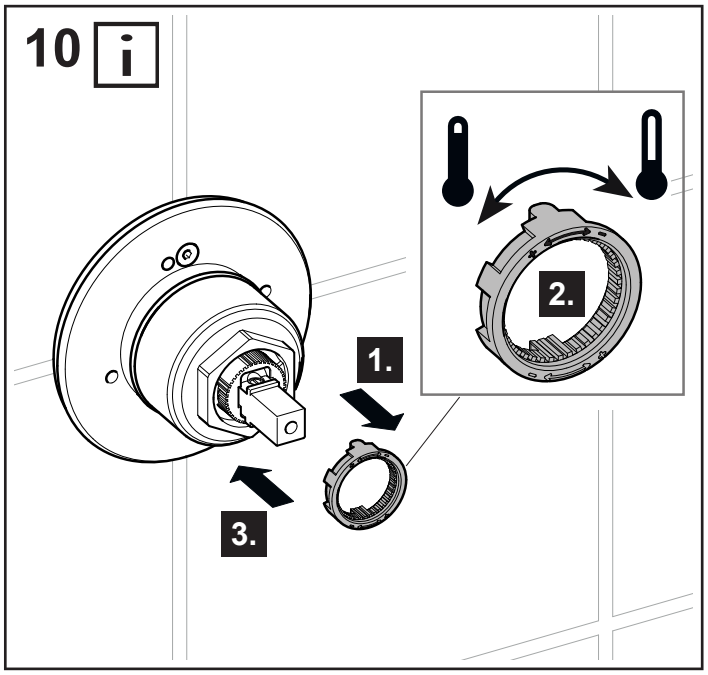
10
2.
1.
3.

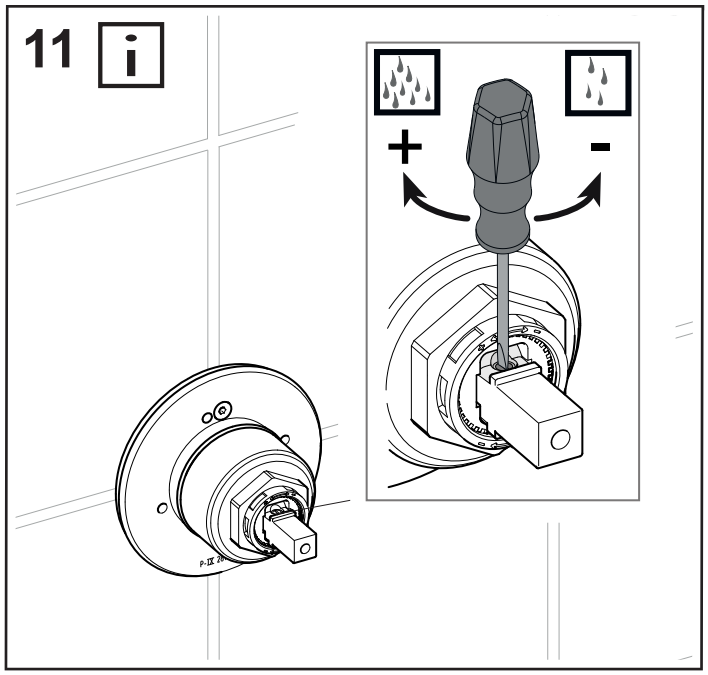
11
+
-

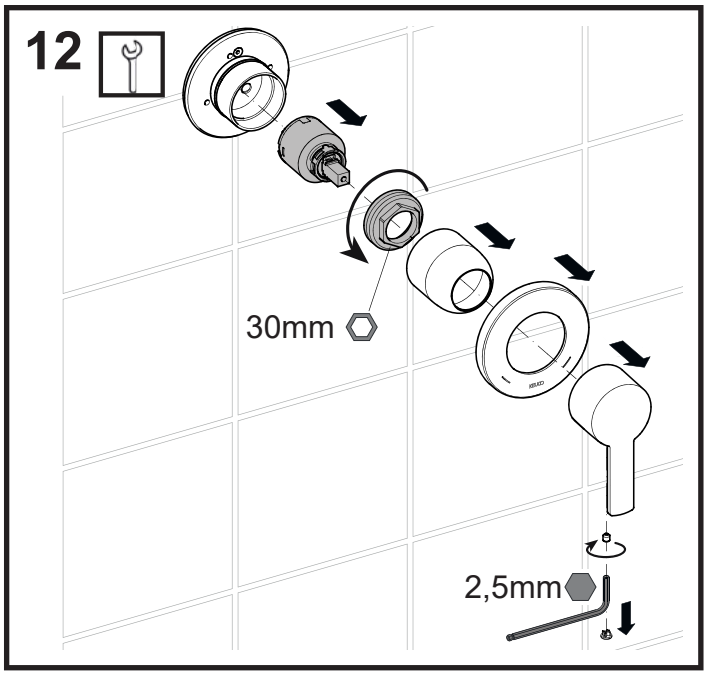
12
30mm
2,5mm

| | | | | | |
|---|---|---|---|---|---|
| **DE** | **Ersatzteile** | **FR** | **Pièces de rechange** | **CS** | **Náhradní díly** |
| **EN** | **Spare parts** | **IT** | **Ricambi** | **PL** | **Części zamienne** |
| **ES** | **Piezas de recambio** | **NL** | **Reserveonderdelen** | **RU** | **Запчасти** |

**53951 XX0001**

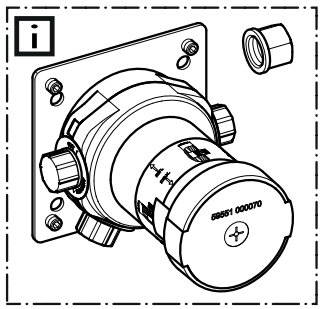


**59551000070**

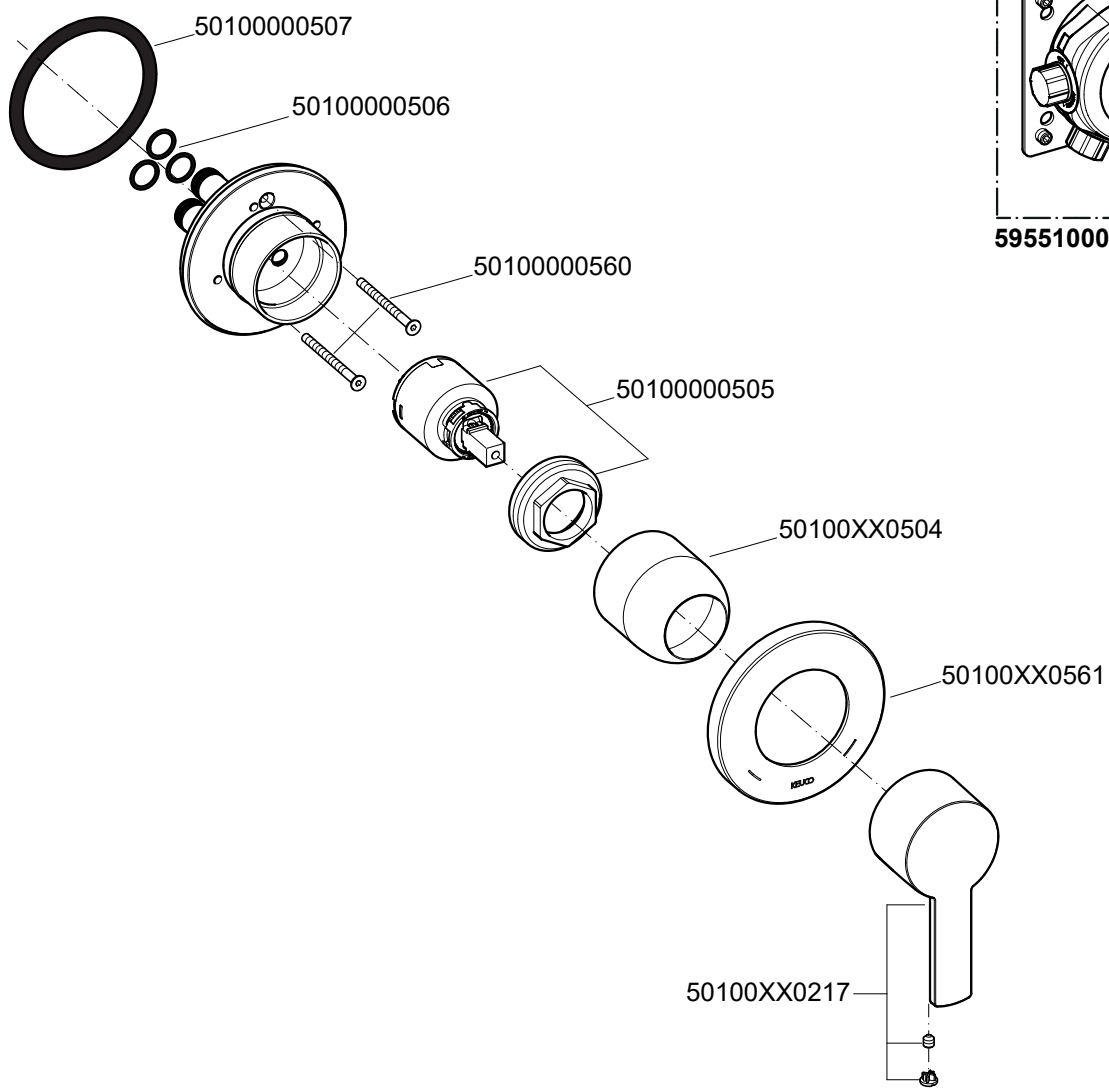


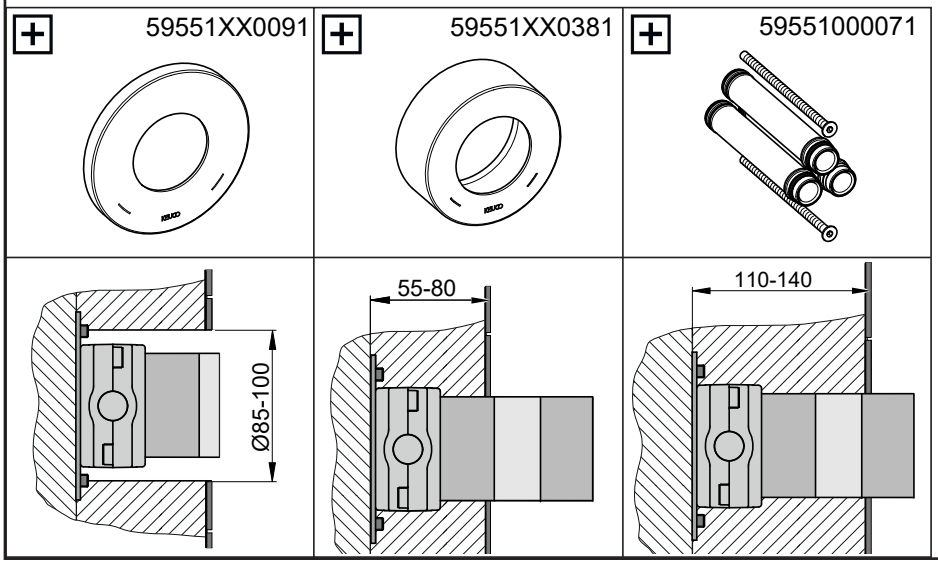


**XX =** 01, 07, 17, 37

# IXMO

KEUCO

**DE** Montageanleitung

**EN** Mounting instruction

**ES** Instrucciones de instalación

**FR** Instructions d'installation

**IT** Istruzioni per l'installazione

**NL** Montagehandleiding

**CS** Návod k instalaci

**PL** Instrukcja montażu

**RU** Инструкция по монтажу

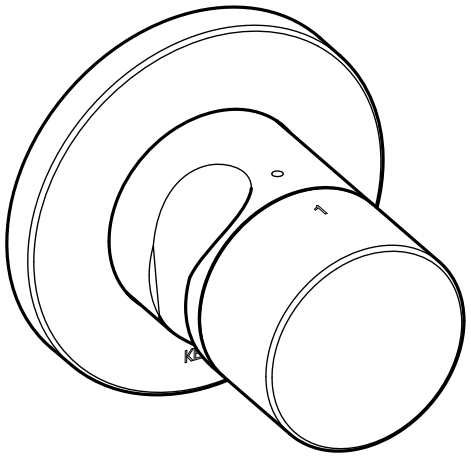

**59556 010201** **59556 030201**
**59556 050201** **59556 070201**
**59556 130201** **59556 170201**
**59556 370201**

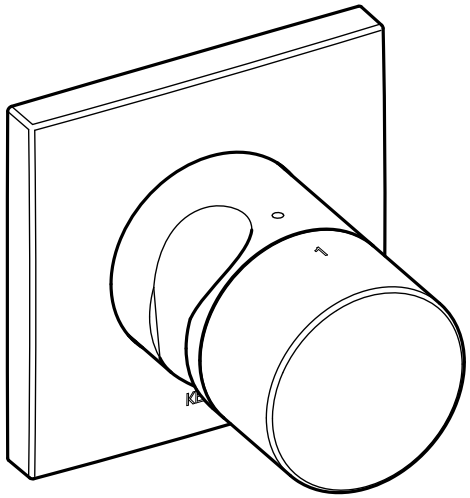

**59556 010202** **59556 030202**
**59556 050202** **59556 070202**
**59556 130202** **59556 170202**
**59556 370202**

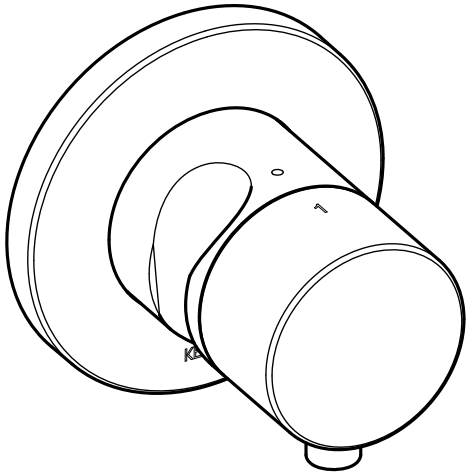

**59556 011201** **59556 031201**
**59556 051201** **59556 071201**
**59556 131201** **59556 171201**
**59556 371201**

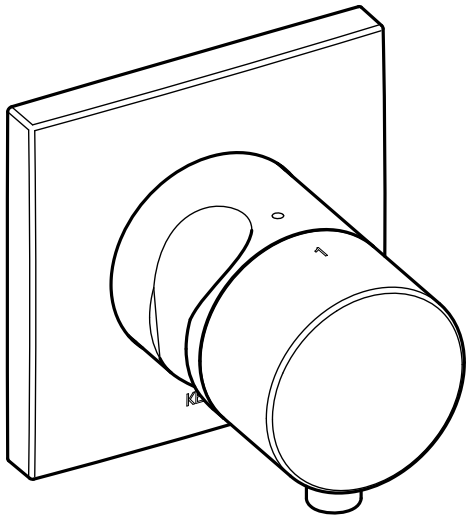

**59556 011202** **59556 031202**
**59556 051202** **59556 071202**
**59556 131202** **59556 171202**
**59556 371202**

75109_001/10.2021

**DE** Einbaumaße
**EN** Mounting dimensions
**ES** Dimensiones de montaje
**FR** Cotes de montage
**IT** Ingombro
**NL** Montageafmetingen
**CS** Montážní rozměry
**PL** Wymiary montażowe
**RU** Монтажные размеры

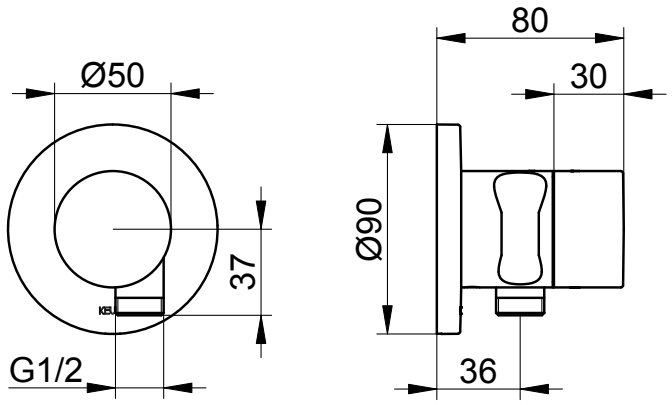


**59556 XX0201**

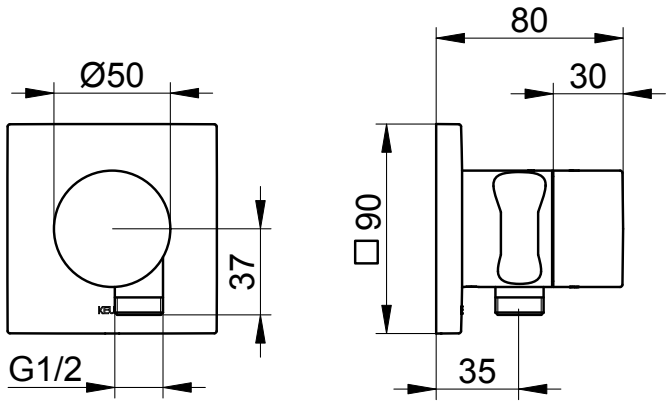


**59556 XX0202**

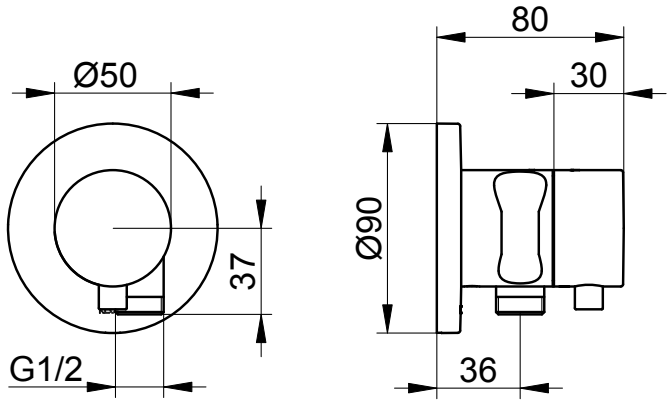


**59556 XX1201**

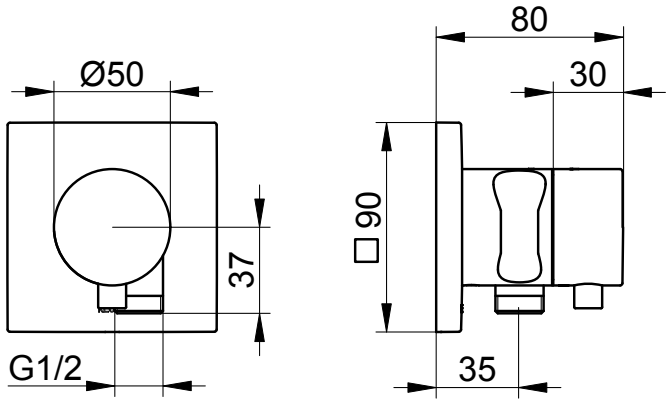


**59556 XX1202**

## DE Wichtige Informationen, bitte unbedingt lesen!

Diese Anleitung ist für den Installateur zur Montage sowie für den Nutzer zur Bedienung und Wartung des Produktes. Bitte nach der Installation an den Nutzer zur Verwahrung weitergeben.

**Symbole und Bedeutung**

**Achtung!** Warnung vor Personen- oder Sachschaden.

Hinweis, Tipp oder Verweis

Korrekte Montage/Funktionsprüfung

Falsche Montage

Montagedetail beachten

Kaltwasser

Warmwasser

Wasserfluss

Kein Wasserfluss

Optional/Zubehör

**Technische Daten**

Durchfluss bei 3 bar Fließdruck

| | |
|---|---|
| – Umstellventil: | ca. 24 l/min |
| – Schlauchanschluss: | ca. 17 l/min |

**Einbaumaße,** siehe Seite 2

**Installation,** siehe ab Bild 1 auf Seite 8

Nur neutral vernetzendes Silikon verwenden.

**Bedienung,** siehe Bild 11 auf Seite 10

**Wartung,** siehe Bild 12 auf Seite 10

Montage in umgekehrter Reihenfolge.

| | |
|---|---|
| – Anzugsmoment Kartuschenmutter: | 20-30 Nm |

**Ersatzteile mit Bestellnummern,** siehe Seite 11

Hinweise zur Gewährleistung und Pflege sind dem beiliegendem **Pflege- und Garantiepass** zu entnehmen.

## EN Important information, please read!

These instructions are for both the installer for installation and the user for operation and maintenance of the product. After installation, please hand them over to the user to keep.

**Symbols and explanations**

**Attention!** Warning against bodily injury or damage to property.

Note, tip or reference

Correct installation/test of functionality

Incorrect installation

Observe installation details

Cold water

Hot water

Water flow

No water flow

Optional/accessories

**Technical specifications**

Flow at 3 bar pressure

| | |
|---|---|
| – Diverter valve: | approx. 24 l/min |
| – Wall outlet for shower hose: | approx. 17 l/min |

**Installation dimensions,** refer to page 2

**Installation,** refer to picture 1 on page 8

Use only neutrally netting silicone.

**Operation,** refer to picture 11 on page 10

**Servicing,** refer to picture 12 on page 10

Assemble in reverse order.

| | |
|---|---|
| – Cartridge nut torque: | 20-30 Nm |

**For spare parts with order numbers,** refer to page 11

For warranty and care information please refer to the attached **warranty and care instructions**.

## ES ¡Información importante de lectura obligatoria!

Este manual está dirigido al instalador para el montaje, así como al usuario para el manejo y mantenimiento del producto. Por favor, después de la instalación, este manual se debe entregar al usuario para que lo conserve.

**Símbolos y significado**

**¡Atención!** Advertencia de daños personales o materiales.

Indicación, consejo o referencia

Montaje/comprobación de funcionamiento correctos

Montaje erróneo

Observar el detalle de montaje

Agua fría

Agua caliente

Flujo de agua

Ningún flujo de agua

Opcional/Accesorios

**Datos técnicos**

Paso con una presión de caudal de 3 bares

– Desviador: aprox. 24 l/min.

– Conexión de flexo: aprox. 17 l/min.

**Medidas de montaje,** véase página 2

**Instalación,** véase imagen 1 en la página 8

Utilizar exclusivamente silicona de reticulación neutra.

**Manejo,** véase imagen 11 en la página 10

**Mantenimiento,** véase imágen 12 en la página 10

El montaje se efectúa en el orden inverso.

– Par de apriete de la tuerca de fijación del cartucho: 20-30 Nm

**Piezas de recambio con números de pedido,** véase página 11

En el pasaporte de mantenimiento y garantía adjunto encontrará indicaciones sobre **la garantía y el mantenimiento**.

## FR Informations importantes, à lire impérativement!

Ces instructions sont destinées à l'installateur, pour effectuer le montage, et pour l'utilisateur, pour utiliser le produit et procéder à sa maintenance. Après l'installation, veuillez remettre ces instructions à l'utilisateur pour qu'il les conserve.

**Symboles et leur signification**

**Attention !** Mise en garde contre les dégâts de personnes et les dégâts matériels.

Remarque, conseil ou renvoi

Montage correct/contrôle fonctionnel

Montage incorrect

Respecter le détail de montage

Eau froide

Eau chaude

Débit d'eau

Pas de débit d'eau

Option/accessoires

**Caractéristiques techniques**

Débit à une pression d'écoulement de 3 bar

– Inverseur : env. 24 l/mn

– Prise d'eau : env. 17 l/mn

**Cotes d'encombrement,** voir page 2

**Installation,** voir figure 1 à la page 8

N'utiliser que du silicone à réticulation neutre.

**Utilisation,** voir figure 11 à la page 10

**Maintenance,** voir figure 12, page 10

Le montage s'effectue dans l'ordre inverse de la dépose.

– Couple de serrage écrou de cartouche : 20-30 Nm

**Pièces de rechange avec numéros de commande,** voir page 11

Les consignes relatives à la garantie et à l'entretien figurent sur la carte **d'entretien et de garantie** jointe.

## IT Informazioni importanti! Assicurarsi di leggerle!

Il presente manuale è indirizzato agli installatori per il montaggio nonché agli utilizzatori per l'uso e la manutenzione del prodotto. Consegnarlo all'utilizzatore dopo l'installazione affinché lo custodisca.

**Simboli e significato**

**Attenzione!** Pericolo di lesioni o danni materiali.

Avvertenza, consiglio o rimando

Montaggio corretto/verifica del funzionamento

Montaggio errato

Prestare attenzione al dettaglio di montaggio

Acqua fredda

Acqua calda

Flusso d'acqua

Nessun flusso d'acqua

Opzionale/accessorio

**Dati tecnici**

Portata con pressione di flusso di 3 bar

– Deviatore: circa 24 l/min

– Allacciamento tubo flessibile: circa 17 l/min

**Ingombro,** vedi pagina 2

**Installazione,** vedi dalla figura 1 a pagina 8

Utilizzare solo silicone neutro.

**Uso,** vedi figura 11 a pagina 10

**Manutenzione,** vedi figura 12 a pagina 10

Eseguire il montaggio in ordine inverso.

– Coppia del dado della cartuccia: 20-30 Nm

**Ricambi con numero d'ordine,** vedi pagina 11

Indicazioni relative alla garanzia e al trattamento vanno desunte dalla **scheda allegata**.

## NL Belangrijke informatie, zorgvuldig doorlezen!

Deze handleiding is bestemd voor zowel de installateur voor de montage alsook voor de gebruiker voor het gebruik en het onderhoud van het product. Gelieve na de installatie door te geven aan de gebruiker om te bewaren.

**Symbolen en betekenis**

**Opgepast!** Gevaar voor letsel of schade.

Opmerking, tip of referentie

Correcte montage/werkingstest

Verkeerde montage

Montagedetails in acht nemen

Koud water

Heet water

Waterstroom

Geen waterstroom

Optioneel/toebehoren

**Technische gegevens**

Doorstroming bij 3 bar stromingsdruk:

– Omstelling: ca. 24 l/min

– Slangaansluiting: ca. 17 l/min

**Inbouwafmetingen,** zie pagina 2

**Installatie,** zie vanaf afbeelding 1 op pagina 8

Uitsluitend neutraal vernette siliconen gebruiken.

**Gebruik,** zie afbeelding 11 op pagina 10

**Onderhoud,** zie afbeelding 12 op pagina 10

Montage in omgekeerde volgorde.

– Aandraaimoment moer voor cartouche: 20-30 Nm

**Wisselstukken met bestelnummers,** zie pagina 11

Instructies voor de waarborg en het onderhoud vindt u in de meegeleverde **Onderhouds- en garantiekaart**.

## CS Důležité informace, přečtěte si prosím pozorně!

Tento návod slouží instalatérům při montáži a uživatelům při obsluze a údržbě produktu. Po nainstalování ho předejte uživateli, aby si ho mohl uschovat.

**Symboly a význam**

**Pozor!** Výstraha před zraněním a věcnými škodami.

Upozornění, tip nebo odkaz

Správná montáž / kontrola funkčnosti

Nesprávná montáž

Při montáži dbejte na tento detail

Studená voda

Teplá voda

Průtok vody

Žádný průtok vody

Volitelná výbava / příslušenství

**Technické údaje**

Průtok při průtokovém tlaku 3 bary

| | |
|---|---|
| – Přepínací: | cca. 24 l/min |
| – Napojení hadice: | cca. 17 l/min |

**Montážní rozměry** viz strana 2

**Instalace** viz obrázek 1 na straně 8

Používejte pouze neutrální silikon.

**Obsluha** viz obrázek 11 na straně 10

**Údržba** viz obrázek 12 na straně 10

Montáž probíhá v obráceném pořadí.

– Utahovací moment matice kartuše: 20-30 Nm

**Náhradní díly s objednacími čísly** viz strany 11

Pokyny týkající se záruky a péče najdete v přiloženém **Návodu k údržbě a záručním listu**.

## PL Ważne informacje, proszę przeczytać uważnie!

Instrukcja przeznaczona jest dla instalatora, zapewniając pomoc w zakresie montażu oraz dla użytkownika, informując go o sposobie obsługi i konserwacji produktu. Po instalacji należy przekazać instrukcję użytkownikowi, aby ją u siebie przechowywał.

**Symbole i znaczenie**

**Uwaga!** Ostrzeżenie przed szkodami osobowymi i materialnymi.

Informacja, dobra rada lub odsyłacz

Właściwy montaż / kontrola funkcjonowania

Niewłaściwy montaż

Należy stosować się do danych, dotyczących montażu

Woda zimna

Woda gorąca

Strumień wody

Brak strumienia wody

Opcje / Osprzęt

**Dane techniczne**

Przepływ w przypadku ciśnienia hydraulicznego 3 bar

| | |
|---|---|
| – Opornikami: | około 24 l/min |
| – Przyłącze kątowe węża: | około 17 l/min |

**Wymiary zabudowy,** patrz strona 2

**Instalacja,** patrz rys. 1 na stronie 8

Należy wykorzystywać wyłącznie silikon, ulegający naturalnemu usieciowaniu.

**Obsługa,** patrz rys. 11 na stronie 10

**Konserwacja,** patrz rys. 12 na stronie 10

Montaż w odwrotnej kolejności.

– Moment obrotowy dokręcenia nakrętki głowicy: 20-30 Nm

**Części zamienne z numerami zamówienia,** patrz strona 11

Informacje dotyczące gwarancji dostępne są w dołączonej **karcie pielęgnacyjno-gwarancyjnej**.

Данная инструкция содержит указания по монтажу изделия для слесаря-сантехника и указания по эксплуатации и техническому обслуживанию изделия для пользователя. После установки передайте инструкцию пользователю.

**Символы и их значение**

**Внимание!** Опасность физического и материального ущерба.

Указание, совет или ссылка

Правильный монтаж / проверка работоспособности

Неправильный монтаж

Важная информация по монтажу

Холодная вода

Горячая вода

Водный поток

Нет водного потока

Опция/принадлежность

**Технические характеристики**

Пропускная способность при давлении потока в 3 бар

– Отклонитель: около 24 л/мин

– Соединение-вывод для шланга: около 17 л/мин

**Монтажные размеры,** см. стр. 2

**Установка,** см. рис. 1 на стр. 8

Использовать только силикон нейтрального сшивания.

**Эксплуатация,** см. рис. 11 на стр. 10

**Техническое обслуживание,** см. рис. 12 на стр. 10

Монтаж производится в обратной последовательности.

– Момент затяжки гайки картриджа: 20-30 Нм

**Запасные части с номерами для заказа,** см. стр. 11

Информацию о гарантии и указания по уходу см. в прилагаемом **паспорте по уходу и гарантийному обслуживанию**.

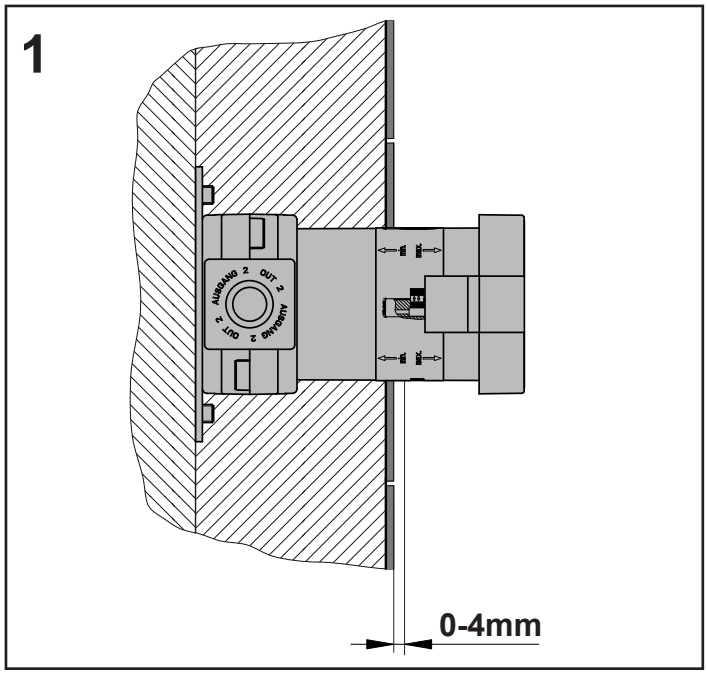
1
0-4mm

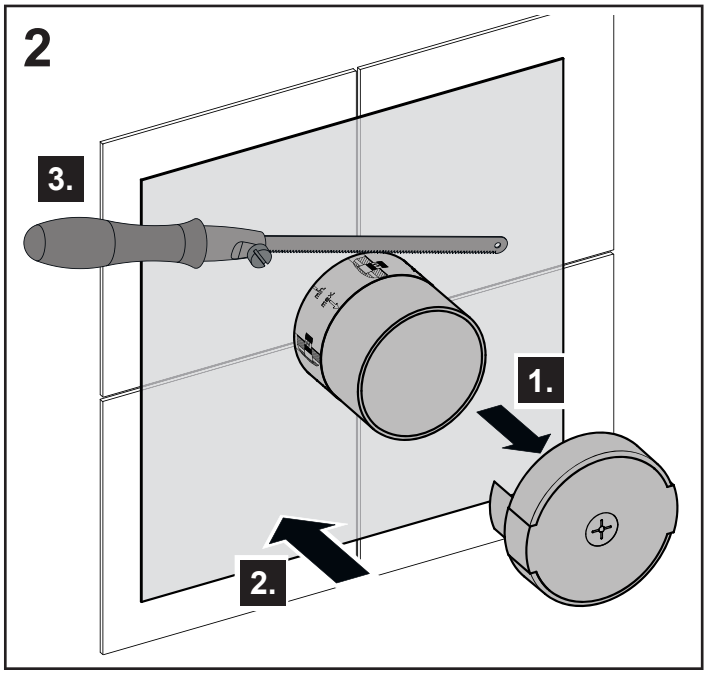
2
3.
1.
2.

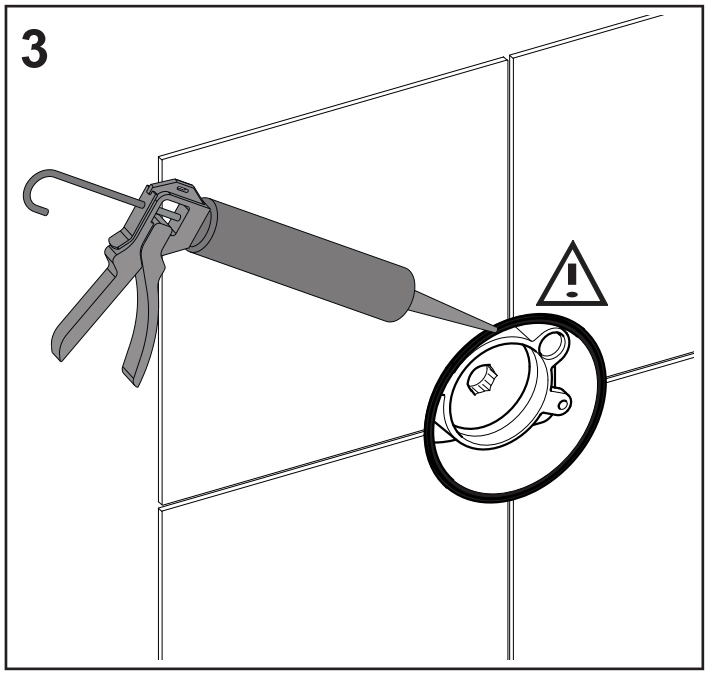
3

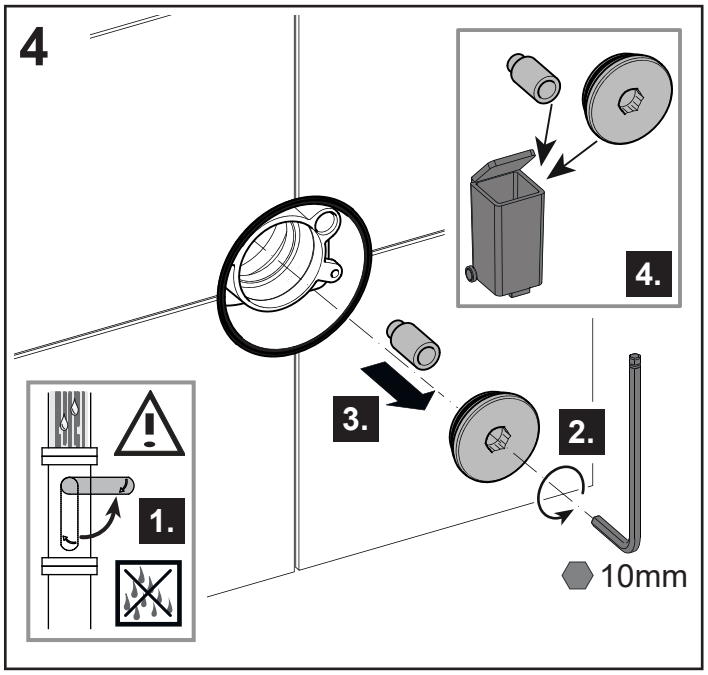
4
4.
3.
2.
1.
10mm

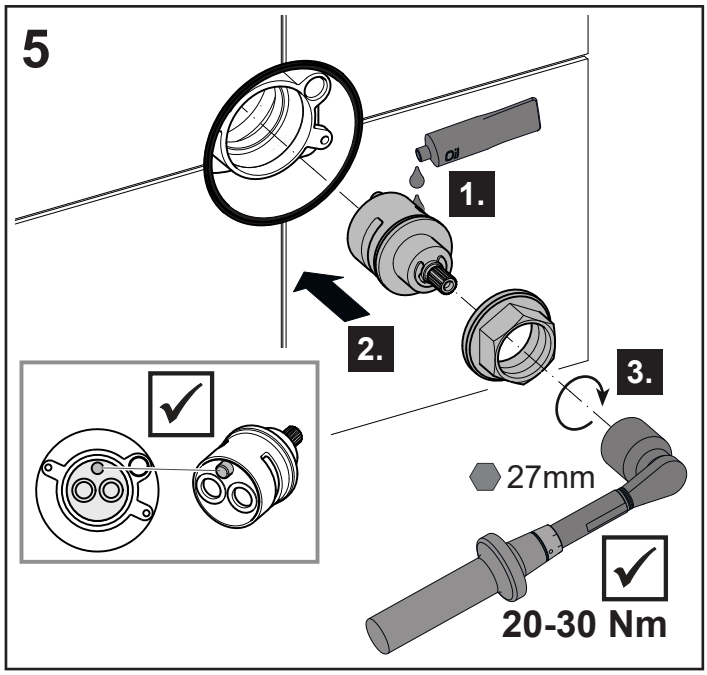
5
1.
2.
3.
27mm
20-30 Nm

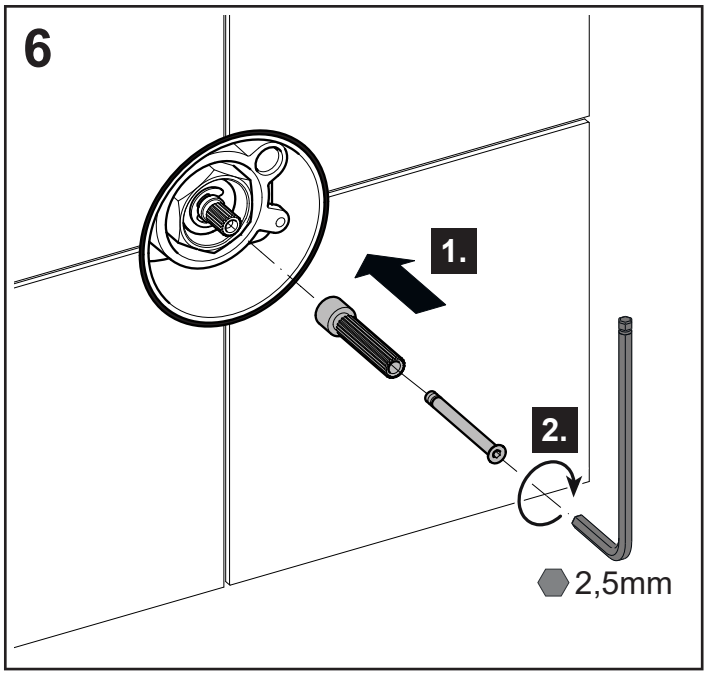
6
1.
2.
2,5mm

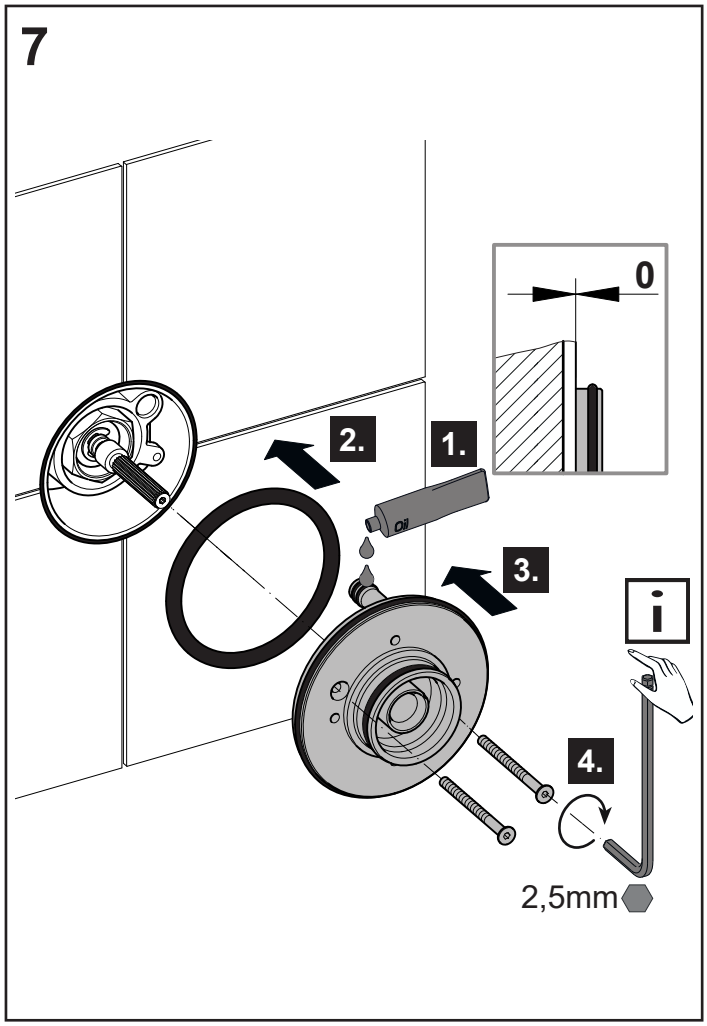
7
0
1.
2.
3.
4.
Oil
2,5mm

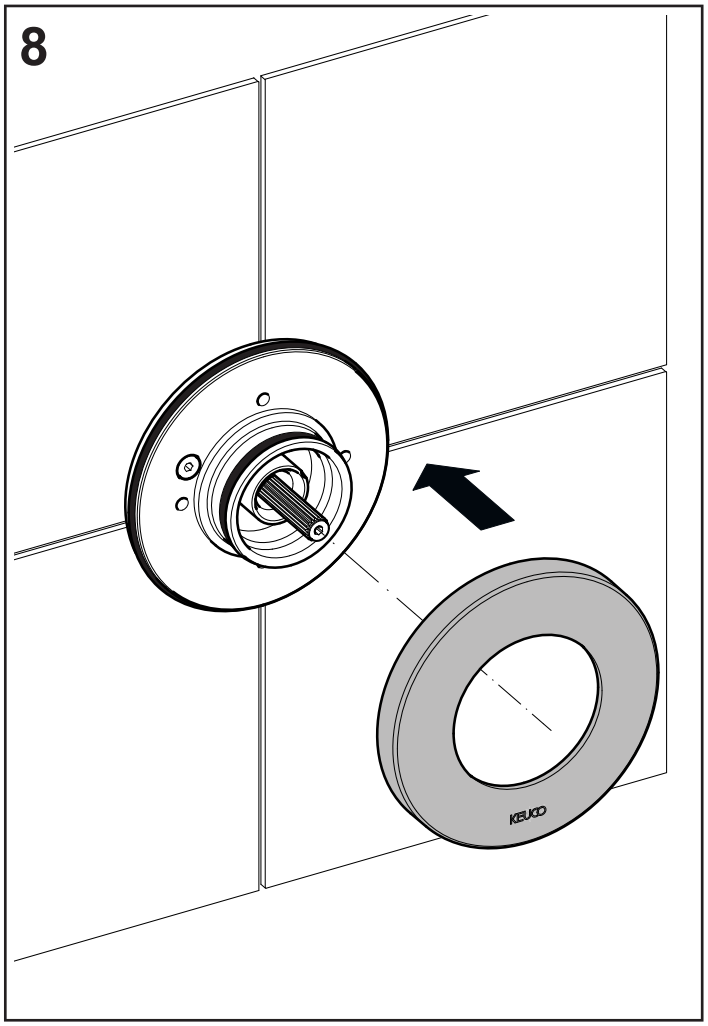
8
KEUCO

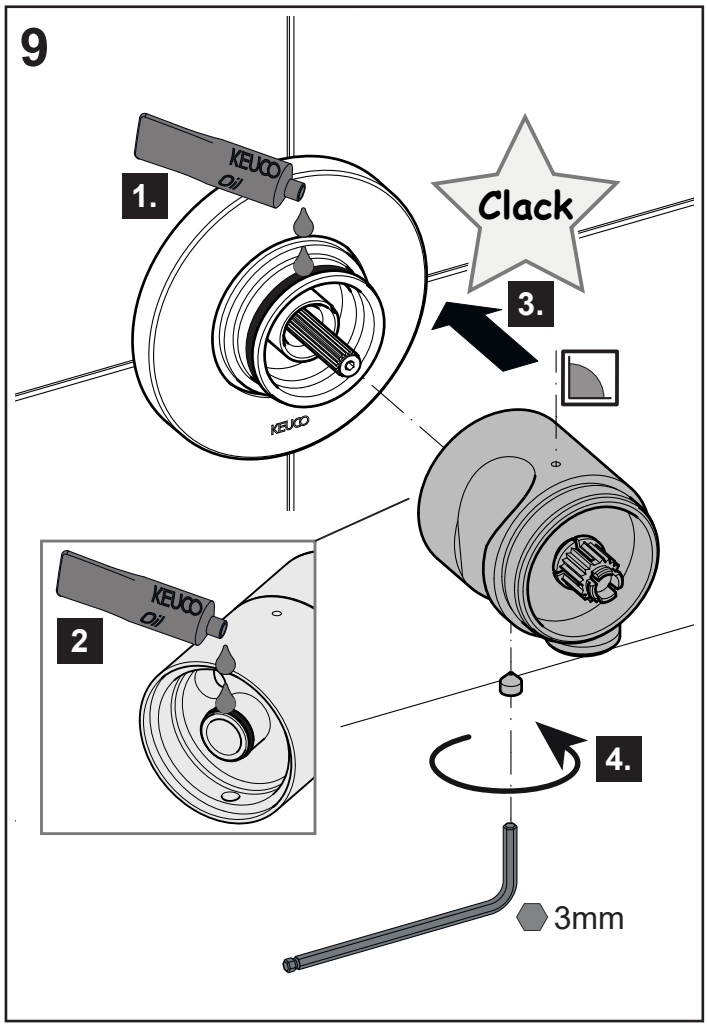
9
1.
KEUCO
Oil
Clack
3.
2
4.
3mm

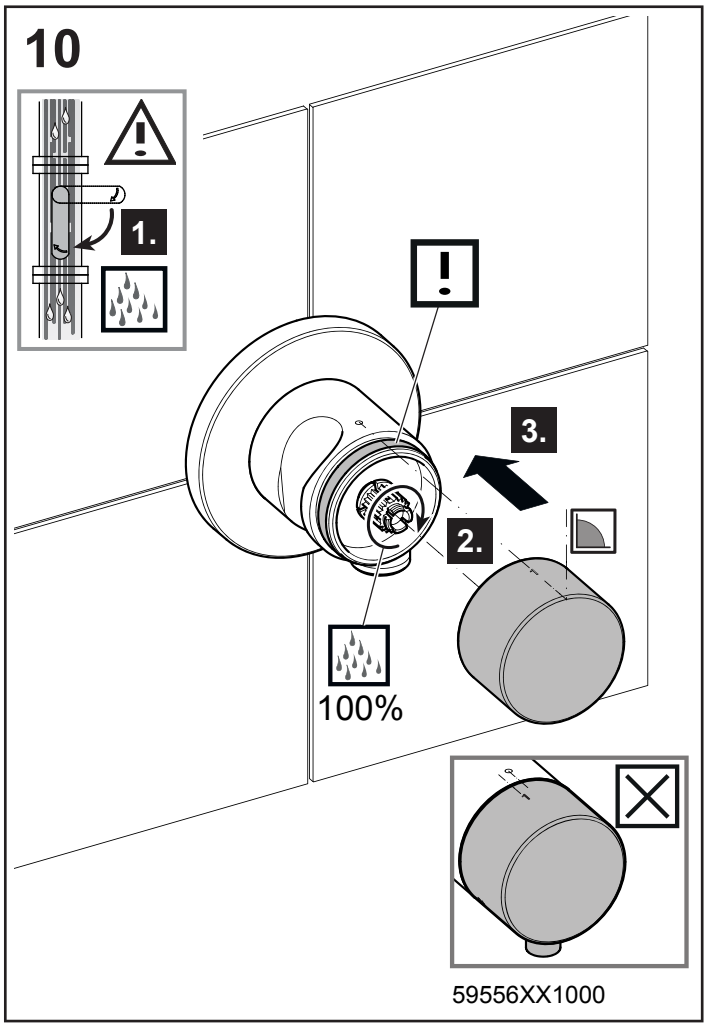
10
1.
3.
2.
100%
59556XX1000

## 11

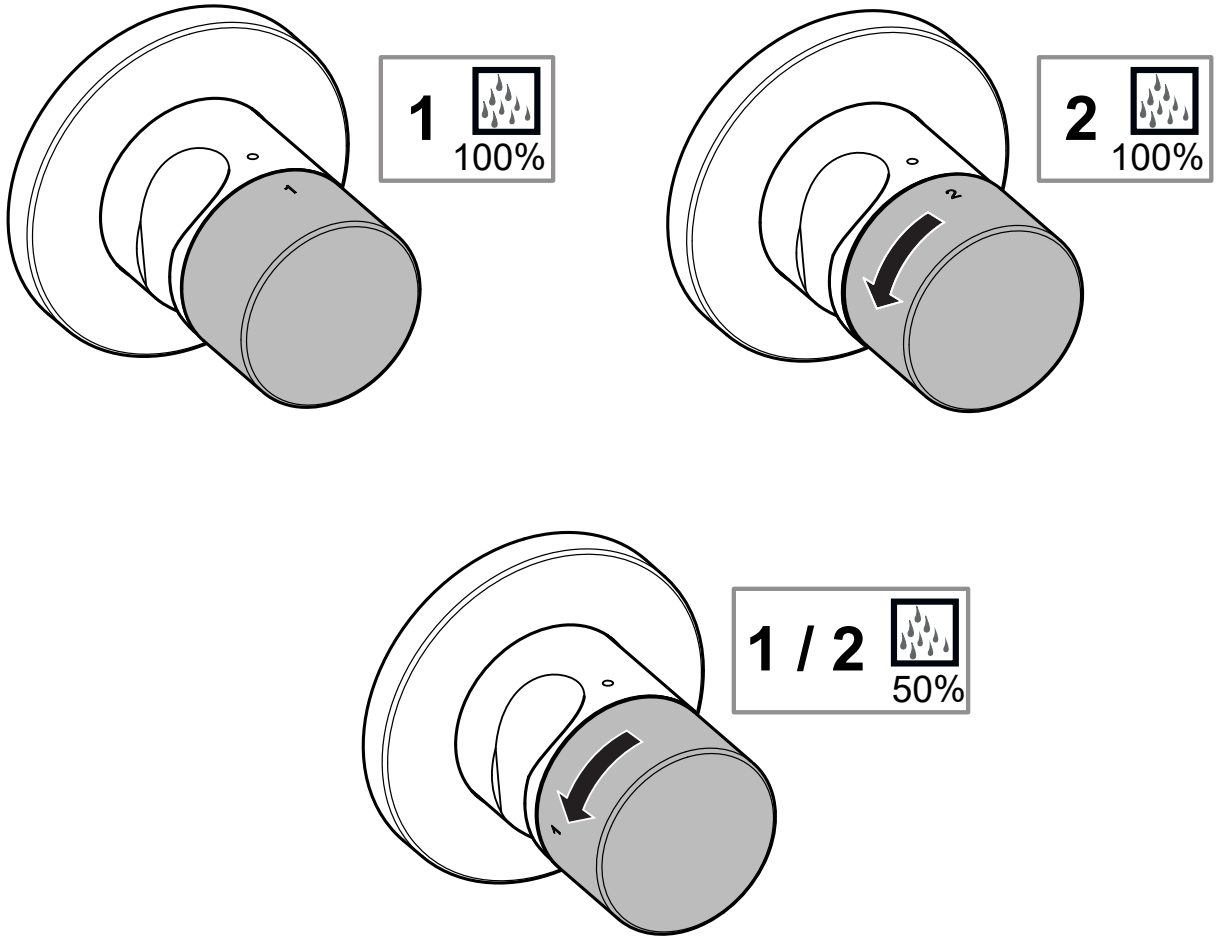


## 12

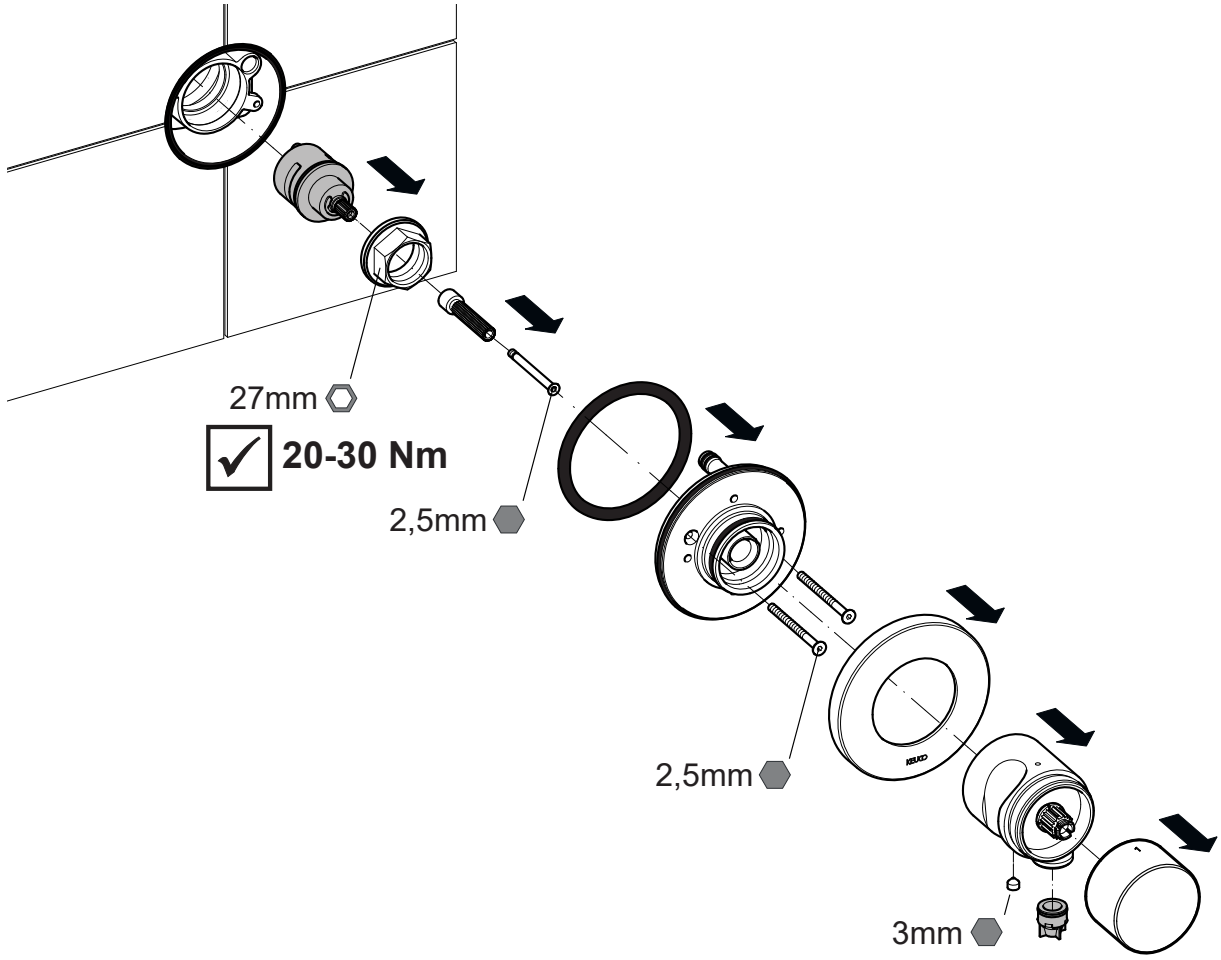

| | | | | | |
|---|---|---|---|---|---|
| **DE** | **Ersatzteile** | **FR** | **Pièces de rechange** | **CS** | **Náhradní díly** |
| **EN** | **Spare parts** | **IT** | **Ricambi** | **PL** | **Części zamienne** |
| **ES** | **Piezas de recambio** | **NL** | **Reserveonderdelen** | **RU** | **Запчасти** |

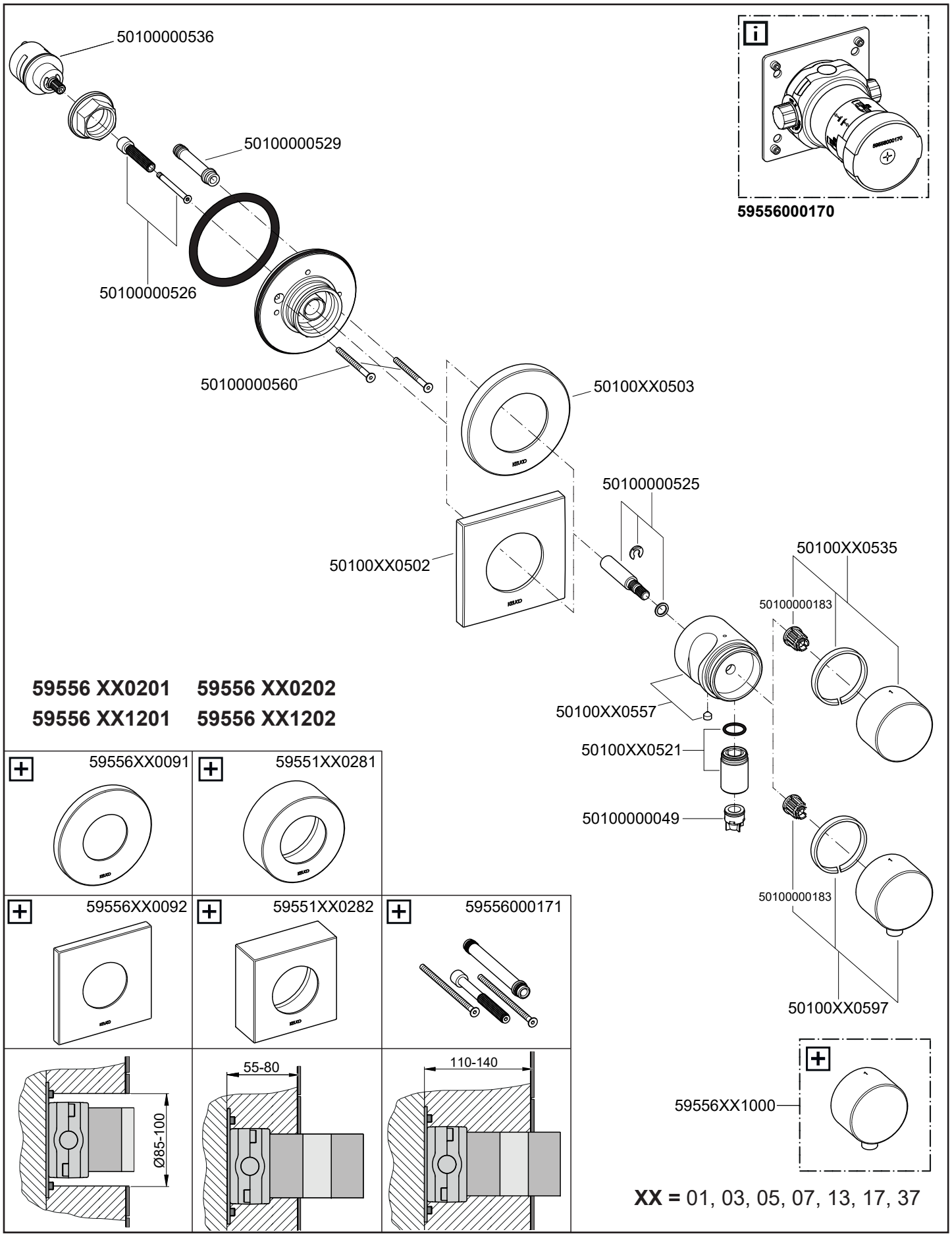

KEUCO


**DE**

KEUCO GmbH Co. KG
Oesestraße 36

D-58675 Hemer
Telefon: +49 2372 904-0
E-Mail: info@keuco.de

**AT**

KEUCO GmbH
Söllheimerstraße 16
Gebäude 1
A-5020 Salzburg
Telefon: +43 662 454056-0
E-Mail: office@keuco.at

**CH**

KEUCO AG
Willestrasse 9

CH-8957 Spreitenbach
Telefon: +41 62 888 00 20
E-Mail: info@keuco.ch

**EN**

KEUCO UK Ltd.
57 Sheffield Road
Dronfield
S18 2GF Derbyshire

Phone: +44 (0) 1442 865 220
E-Mail: info@keuco.co.uk

**FR**

KEUCO S. A. R. L.

5, Rue du Martelberg
F-67700 Monswiller

Téléphone: +33 3 88 700 200
E-Mail: bureau@keuco.fr

**RU**

представительство
Keuco в России
Ленинский проспект 64/2
119296 Москва
тел. + 7 495 953 81 11
Электронная почта:
office-russia@keuco.com

**US**

VELLA LLC
d. b. a. KEUCO NORTH AMERICA
4485 Tench Road / Ste 1121
Suwanee
Georgia 30024
Phone: +1 (877) 281-8260
E-Mail: office@keucoamericas.com

www.keuco.com