**ShowerSelect Comfort Q**
**Thermostat Unterputz**
Oberfläche: **Matt Black** Artikelnummer: **15588670**



## Beschreibung

**Merkmale**

- 1 Verbraucher
- Temperatur- und Volumensteuerung
- Mengensteuerung mit Stop Funktion
- Thermostatkartusche
- Durchflussmenge oberer Abgang: 32 l/min
- Durchflussmenge unterer Abgang: 32 l/min
- Durchflussmenge bei gleichzeitiger Nutzung aller Verbraucher: 34,8 l/min
- Maximale Durchflussmenge bei 3 bar: 34,8 l/min
- flache Rosette für mehr Platz in der Dusche
- Rosette nachträglich um +/- 3° ausrichtbar
- einfache Installation durch vormontierten Funktionsblock, Griffe immer auf der gleichen Höhe unabhängig der Einbautiefe des Grundkörpers
- Sicherheitssperre bei 40 °C
- Temperaturbegrenzung einstellbar
- der Thermostat bietet die Möglichkeit der thermischen Desinfektion
- Material Griffe: Metall
- Anschlussart: Grundkörper iBox universal 2 (# 01500180)
- Geräuschgruppe: I
- Durchflussklasse: B
- P-IX 38568/IB

## Artikeldetails

| | |
|---|---|
| ST-Nr. | 6417 919.535 |
| TEAM-Nr. | 757974.629 |
| Preis exkl. MwSt. | 745.00 CHF |

## Technologie




## Designpreise




## Zertifikate / Nachhaltigkeit



## Produktabbildung




## Maßzeichnung

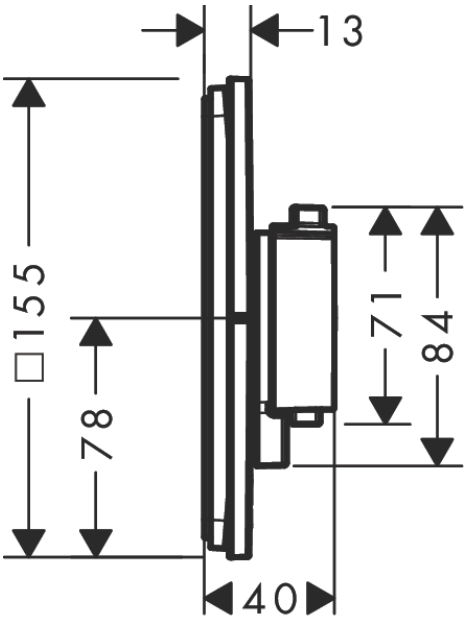

**ShowerSelect Comfort Q**
**Thermostat Unterputz**
Oberfläche: **Matt Black** Artikelnummer: **15588670**



## Durchflussdiagramm

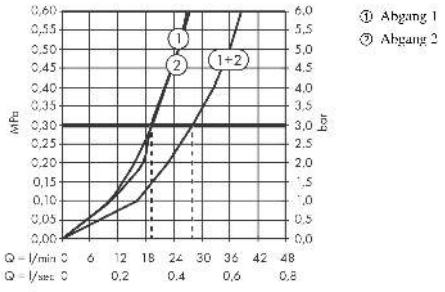

**ShowerSelect Comfort Q**
**Thermostat Unterputz**
Oberfläche: **Matt Black** Artikelnummer: **15588670**



## Explosionszeichnung

Baujahr: **>09/23**

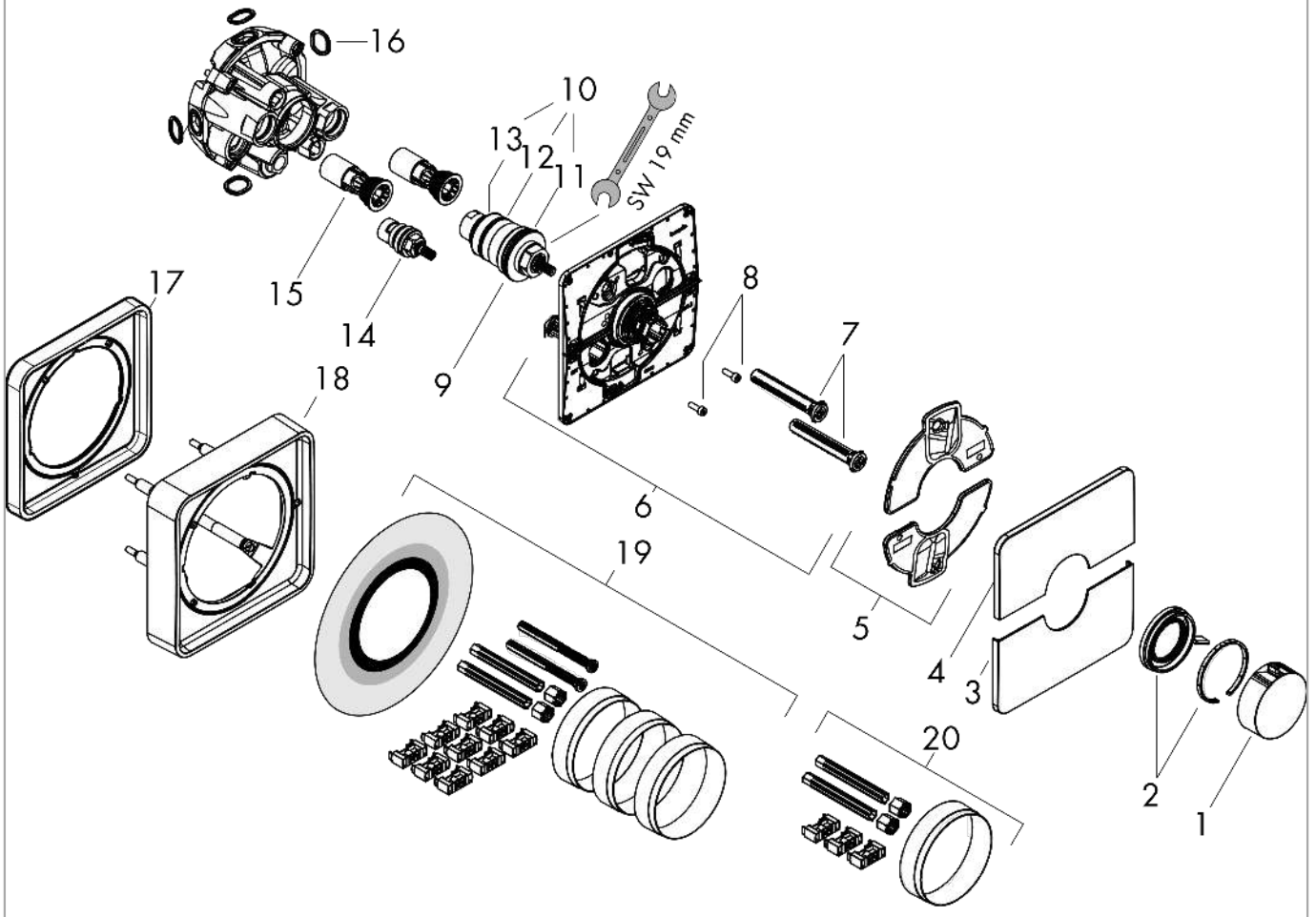

**ShowerSelect Comfort Q**
**Thermostat Unterputz**
Oberfläche: **Matt Black** Artikelnummer: **15588670**



## Ersatzteilliste

Baujahr: **>09/23**

| Pos. | Beschreibung | Artikelnummer | Preis | VE |
|---|---|---|---|---|
| 1 | Thermostatgriff | 94931670 | 43.55 CHF | 1 |
| 2 | Griff | 94932670 | 34.50 CHF | 1 |
| 3 | Blende | 94939670 | 68.85 CHF | 1 |
| 4 | Blende | 94938670 | 68.85 CHF | 1 |
| 5 | Dichtungsset | 94933000 | 5.40 CHF | 1 |
| 6 | Trägerrosette | 94935000 | 103.25 CHF | 1 |
| 7 | Ausgleichsset | 94930000 | 8.65 CHF | 1 |
| 8 | Zylinderschraube M4x12 | 94929000 | 5.40 CHF | 1 |
| 9 | Temperatur Regeleinheit | 96633000 | 128.65 CHF | 1 |
| 10 | Dichtungsset | 96636000 | 45.85 CHF | 1 |
| 11 | O-Ring 38x2,5 | 98198000 | 5.40 CHF | 1 |
| 12 | O-Ring 34x2 | 98383000 | 5.40 CHF | 1 |
| 13 | O-Ring 43x1,5 | 98148000 | 3.25 CHF | 1 |
| 14 | Absperreinheit rechts schließend | 94009000 | 36.95 CHF | 1 |
| 15 | Serviceeinheit | 94928000 | 28.95 CHF | 1 |
| 16 | O-Ring 16x2,5 | 98134000 | 3.25 CHF | 1 |
| 17 | Verlängerung 5 mm | 13613670 | - | 1 |
| 18 | Verlängerung 22 mm | 13618670 | - | 1 |
| 19 | Verlängerung 25 - 75 mm | 13632000 | - | 1 |
| 20 | Verlängerung 25 mm | 13638000 | - | 1 |
| a | Grundset | 01500180 | - | 1 |
| b | Adapter Set | 13588000 | - | 1 |
| c | Serviceschlüssel | 87567000 | 3.25 CHF | 1 |