ShowerSelect Comfort E
Ventil Unterputz für 3 Verbraucher
Oberfläche: **Matt Black** Artikelnummer: **15573670**



Beschreibung

Merkmale

- 3 Verbraucher
- Nutzung Verbraucher: gleichzeitige Nutzung von mehreren Verbrauchern
- komfortables Ein-/Ausschalten der Verbraucher durch grossflächige Select-Tasten
- Start/ Stop Ventil zur Bedienung der Verbraucher
- Montageart: Wandmontage
- Durchflussmenge oberer Abgang: 26 l/min
- Durchflussmenge links und rechts: 26 l/min
- Maximale Durchflussmenge bei 3 bar: 32 l/min
- min. Betriebsdruck: 1 bar
- max. Betriebsdruck: 10 bar
- Montageausrichtung: Rosette nachträglich um +/- 3° ausrichtbar
- Montagehinweis: einfache Installation durch vormontierten Funktionsblock
- Taste: Ventil wird geliefert mit Tasten Rain klein, Rain gross, Handbrause, Schwall und Wanne
- Material Taste: Metall
- Geräuschgruppe: I
- Durchflussklasse: A
- Hinweise: flache Rosette für mehr Platz in der Dusche
- P-IX 38571/IAAA

Artikeldetails

ST-Nr.	6417 915.535
TEAM-Nr.	757970.629
Preis exkl. MwSt.	745.00 CHF

Designpreise

DESIGN AWARD 2023

Produktabbildung



Maßzeichnung

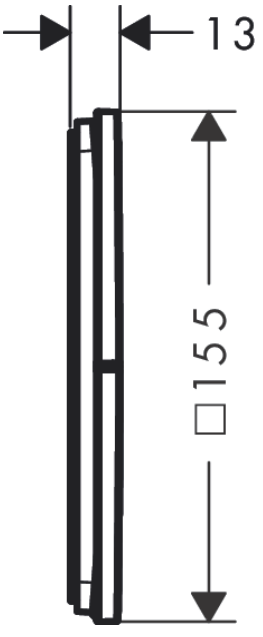

ShowerSelect Comfort E
Ventil Unterputz für 3 Verbraucher
Oberfläche: **Matt Black** Artikelnummer: **15573670**



Durchflussdiagramm

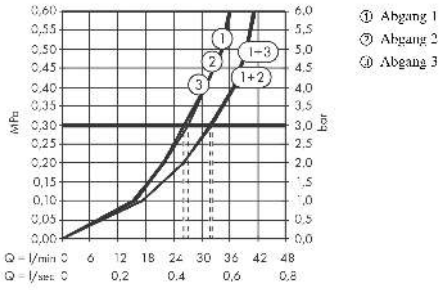

ShowerSelect Comfort E
Ventil Unterputz für 3 Verbraucher
Oberfläche: **Matt Black** Artikelnummer: **15573670**



Explosionszeichnung

Baujahr: **>09/23**

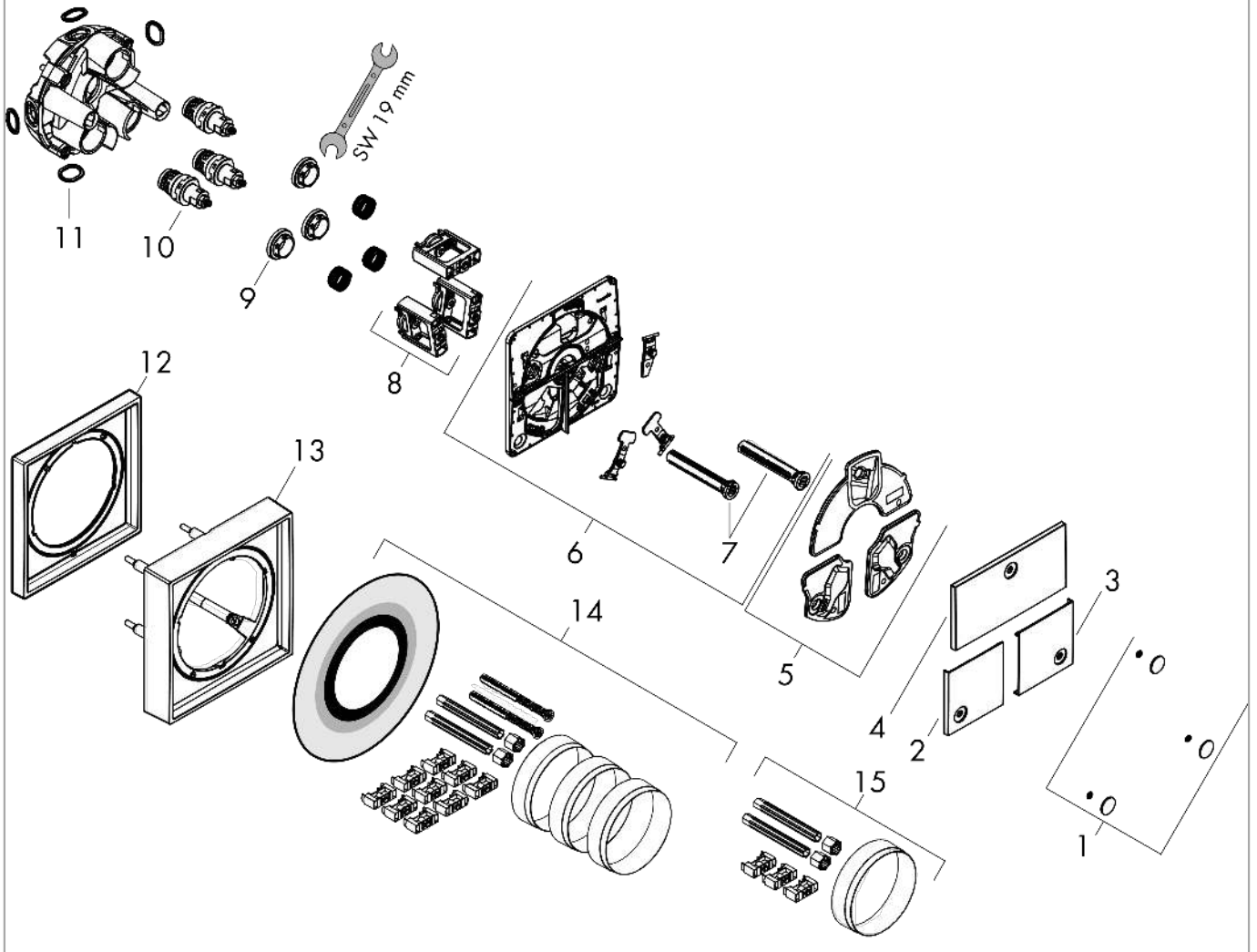

ShowerSelect Comfort E
Ventil Unterputz für 3 Verbraucher
Oberfläche: **Matt Black** Artikelnummer: **15573670**



Ersatzteilliste

Baujahr: **>09/23**

Pos.	Beschreibung	Artikelnummer	Preis	VE
1	Symbole-Set	94924670	55.45 CHF	1
2	Drucktaster	94947670	55.45 CHF	1
3	Drucktaster	94948670	55.45 CHF	1
4	Drucktaster	94946670	55.45 CHF	1
5	Dichtungsset	94942000	36.95 CHF	1
6	Trägerrosette	94944000	103.25 CHF	1
7	Ausgleichsset	94930000	8.65 CHF	1
8	Select-Adapter	94900000	23.05 CHF	1
9	Mutter	98368000	11.90 CHF	1
10	Absperreinheit (AVP)	95758000	103.25 CHF	1
11	O-Ring 16x2,5	98134000	3.25 CHF	1
12	Verlängerung 5 mm	13612670	-	1
13	Verlängerung 22 mm	13617670	-	1
14	Verlängerung 25 - 75 mm	13632000	-	1
15	Verlängerung 25 mm	13638000	-	1
a	Grundset	01500180	-	1
b	Adapter Set	13588000	-	1
c	Serviceschlüssel	87567000	3.25 CHF	1