ShowerSelect Comfort E
Thermostat Unterputz für 2 Verbraucher
Oberfläche: **Brushed Black Chrome** Artikelnummer: **15572340**



Beschreibung

Merkmale

- 2 Verbraucher
- gleichzeitige Nutzung von mehreren Verbrauchern
- komfortables Ein-/Ausschalten der Verbraucher durch grossflächige Select-Tasten
- Mengensteuerung mit Stop Funktion
- Thermostatkartusche zur Regelung der Temperatur, Start/ Stop Ventil zur Bedienung der Verbraucher
- Durchflussmenge oberer Abgang: 20 l/min
- Durchflussmenge unterer Abgang: 20 l/min
- Maximale Durchflussmenge bei 3 bar: 22,1 l/min
- Rosette nachträglich um +/- 3° ausrichtbar
- einfache Installation durch vormontierten Funktionsblock, Griffe immer auf der gleichen Höhe unabhängig der Einbautiefe des Grundkörpers
- Sicherheitssperre bei 40 °C
- Temperaturbegrenzung einstellbar
- der Thermostat bietet die Möglichkeit der thermischen Desinfektion
- Material Taste: Metall
- Material Griffe: Metall
- Anschlussart: Grundkörper iBox universal 2 (# 01500180)
- Thermostat wird geliefert mit Tasten Rain klein, Rain gross, Handbrause, Schwall und Wanne
- Geräuschgruppe: I
- Durchflussklasse: B
- P-IX 38570/IBB

Artikeldetails

ST-Nr.	6417 911.462
TEAM-Nr.	757966.284
Preis exkl. MwSt.	1203.00 CHF

Technologie



Designpreise



Zertifikate / Nachhaltigkeit



Produktabbildung



Maßzeichnung

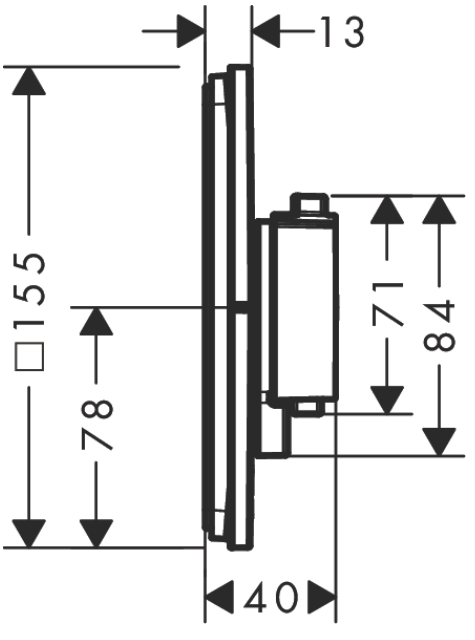

ShowerSelect Comfort E
Thermostat Unterputz für 2 Verbraucher
Oberfläche: **Brushed Black Chrome** Artikelnummer: **15572340**



Durchflussdiagramm

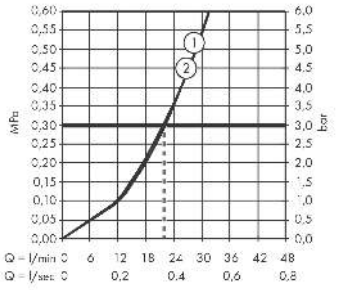

ShowerSelect Comfort E
Thermostat Unterputz für 2 Verbraucher
Oberfläche: **Brushed Black Chrome** Artikelnummer: **15572340**



Explosionszeichnung

Baujahr: **>09/23**

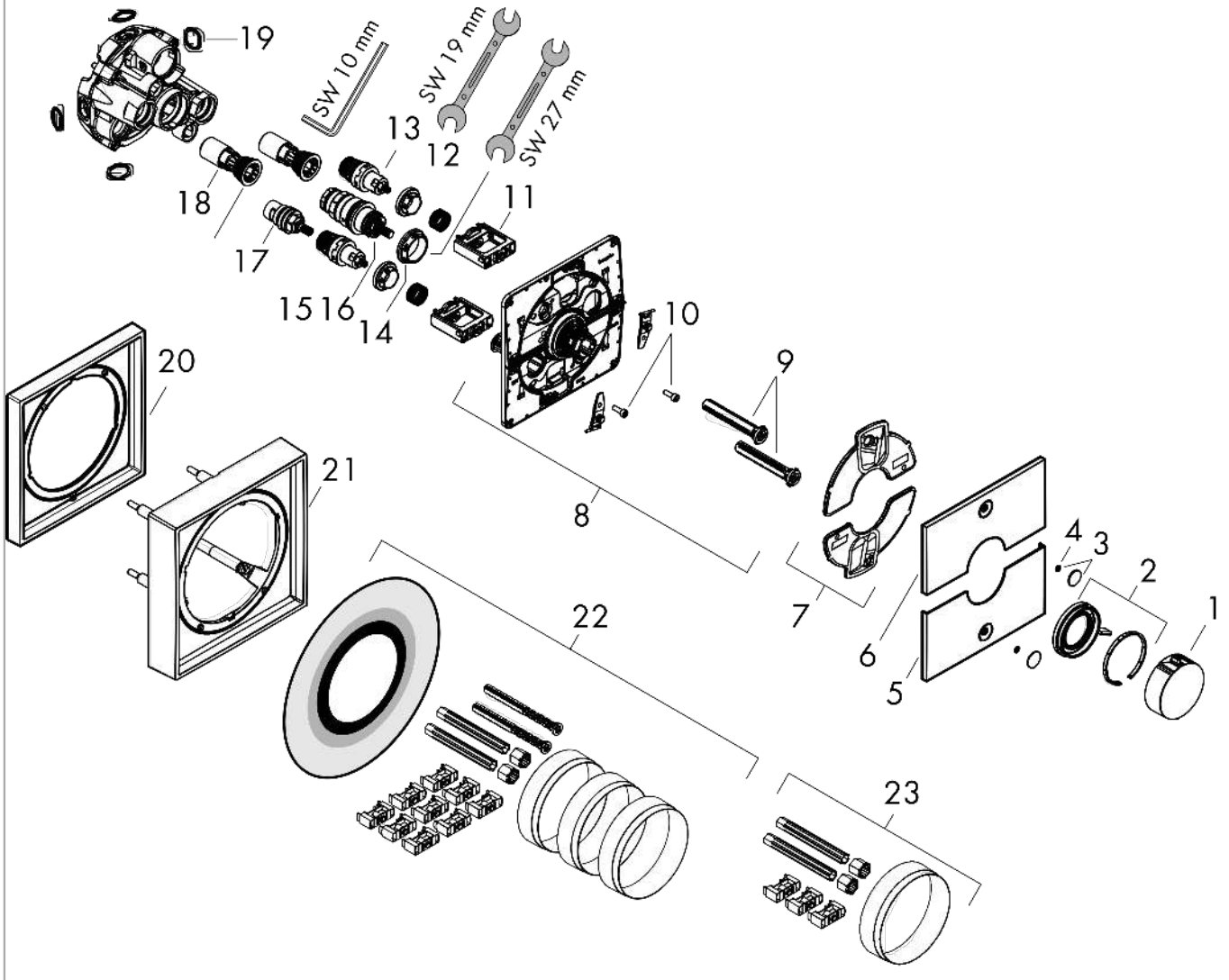

ShowerSelect Comfort E
Thermostat Unterputz für 2 Verbraucher
Oberfläche: **Brushed Black Chrome** Artikelnummer: **15572340**



Ersatzteilliste

Baujahr: **>09/23**

Pos.	Beschreibung	Artikelnummer	Preis	VE
1	Thermostatgriff	94931340	43.55 CHF	1
2	Griff	94932340	34.50 CHF	1
3	Symbole-Set	94924330	-	1
4	O-Ring 3,1x1,6	94927000	5.40 CHF	1
5	Drucktaster	94976340	88.00 CHF	1
6	Drucktaster	94958340	88.00 CHF	1
7	Dichtungsset	94933000	5.40 CHF	1
8	Trägerrosette	94971000	72.55 CHF	1
9	Ausgleichsset	94930000	8.65 CHF	1
10	Zylinderschraube M4x12	94929000	5.40 CHF	1
11	Select-Adapter	94900000	23.05 CHF	1
12	Mutter	98368000	11.90 CHF	1
13	Absperreinheit (AVP)	95758000	103.25 CHF	1
14	Mutter	98913000	18.80 CHF	1
15	Temperatur Regeleinheit	98282000	103.25 CHF	1
16	Regeleinheit für vertauschte Anschlüsse	92373000	257.30 CHF	1
17	Absperreinheit rechts schließend	94009000	36.95 CHF	1
18	Serviceeinheit	94928000	28.95 CHF	1
19	O-Ring 16x2,5	98134000	3.25 CHF	1
20	Verlängerung 5 mm	13612340	-	1
21	Verlängerung 22 mm	13617340	-	1
22	Verlängerung 25 - 75 mm	13632000	-	1
23	Verlängerung 25 mm	13638000	-	1
a	Grundset	01500180	-	1
b	Serviceschlüssel	87567000	3.25 CHF	1
c	Adapter Set	13588000	-	1