Happy D.2 # HP4759O92920000

Design by sieger design

c-bonded Set mit Metallkonsole

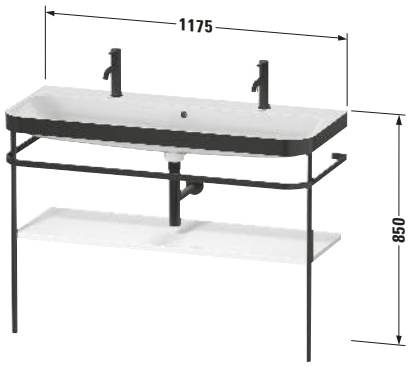

Basis Angaben	
Langbezeichnung	Duravit Happy D.2 c-bonded Set mit Metallkonsole, Stein Grau Seidenmatt, Halbrund – HP4759O92920000

Spezifikationen	
Keramik	
Anzahl Waschplätze	2
Anzahl Becken	1
Position Becken	Mitte
Anzahl Hahnlöcher pro Waschplatz	1
Griff	
Ausführung Griff	Grifflos
Front	
Farbwert Front	Stein Grau
Glanzgrad Front	Seidenmatt
Material Front	Hochverdichtete MDF-Platte
Korpus	
Farbwert Korpus	Stein Grau
Glanzgrad Korpus	Seidenmatt
Material Korpus	Hochverdichtete MDF-Platte
Oberfläche Korpus	Lack

Features	
Set Attribute	
Hahnlochbank	Ja

Lieferumfang	
Montage	
Inkl. Befestigungsmaterial	✓
Technische Dokumentation	
Inkl. Pflegeanleitung	✓
Inkl. Montageanleitung	digital und gedruckt
Set Attribute	
Inkl. Schaftventil	Nein
Inkl. Ablaufventil	Ja
Inkl. Push-Open Ventil	Ja

Logistik	
Artikelgewicht	37 kg
Verkaufsverpackung	
Breite Verkaufsverpackung inkl. Artikel	1300 mm
Höhe Verkaufsverpackung inkl. Artikel	410 mm
Tiefe Verkaufsverpackung inkl. Artikel	650 mm
Gewicht Verkaufsverpackung inkl. Artikel	44,3 kg

Passende Produkte	
Passende Artikel	
	Designsiphon **# 005036** Universal

Vermaßung	
Breite / Länge	1175 mm
Höhe	850 mm
Tiefe / Breite	490 mm
Min. Wandabstand	0 mm

Weitere Informationen finden Sie hier

https://pro.duravit.de/p/HP4759O92920000

Alle Zeichnungen enthalten alle notwendigen Maße (mm), die den üblichen Toleranzen unterliegen. Exakte Maße können nur am Produkt abgenommen werden.