Technische Daten/ Technical Data

KLUDI-DIVE X
Handbrause 1 S
DN 15

Artikel- Nr.: 6981039-00

Oberfläche:
39 mattschwarz

Artikeltext
Hersteller KLUDI GmbH & Co. KG
Typ: KLUDI-DIVE X
Handbrause 1 S
Artikel- Nr.: 6981039-00

Handbrause 1 S
Durchflussmenge bei 3 bar 15 l/min.
(mit Möglichkeit zur Begrenzung auf 9 l/min.)
mit einer Strahlart
mit Kalkschnellreinigung
Anschlussgewinde G1/2
Siebdichtung

Produktabbildung/ Product picture



Maßzeichnung/ Dimensional drawing

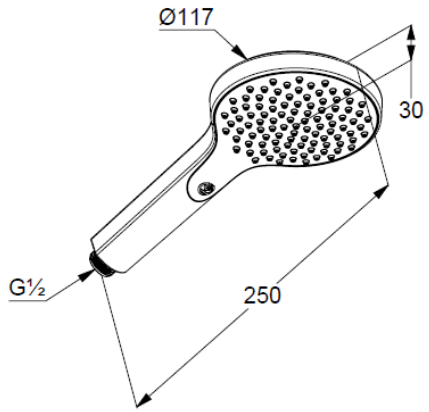

Durchfluss/ Flow rate

