RainDrain Minimalistic
Fertigset Duschrinne 800
Oberfläche: Artikelnummer: **56220000**



Beschreibung

Merkmale

- besteht aus: befliesbare Abdeckung, Dryphon, Dichtvlies, Abdeckungsheber
- Montageart: wandangebunden
- einfach zu reinigende Oberfläche
- höhenverstellbar um 10 mm
- Fliesenstärke: 11 - 21 mm
- Anwendungsbereich: Neubau, Sanierung
- Abdeckungsheber ermöglicht einfaches Herausnehmen des Fertigsets
- einfache Reinigung
- Typ des Geruchsverschlusses: mechanisch
- Dryphon ermöglicht wasserloses Siphonsystem
- minimale Installationshöhe: 72 mm (flache uBox), 90 mm (standard uBox)
- Tiefe der Fliesenmulde: 12 mm
- Werkstoffgüte Abdeckung: Edelstahl V2A (1.4301)
- geeignet für Primärentwässerung

Artikeldetails

Preis exkl. MwSt.	385.00 CHF

Technologie



Produktabbildung



Maßzeichnung

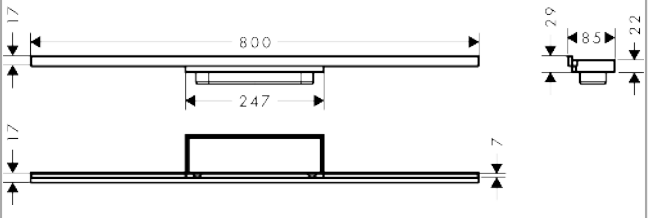

RainDrain Minimalistic
Fertigset Duschrinne 800
Oberfläche: Artikelnummer: **56220000**

Explosionszeichnung

Baujahr: **>09/23**

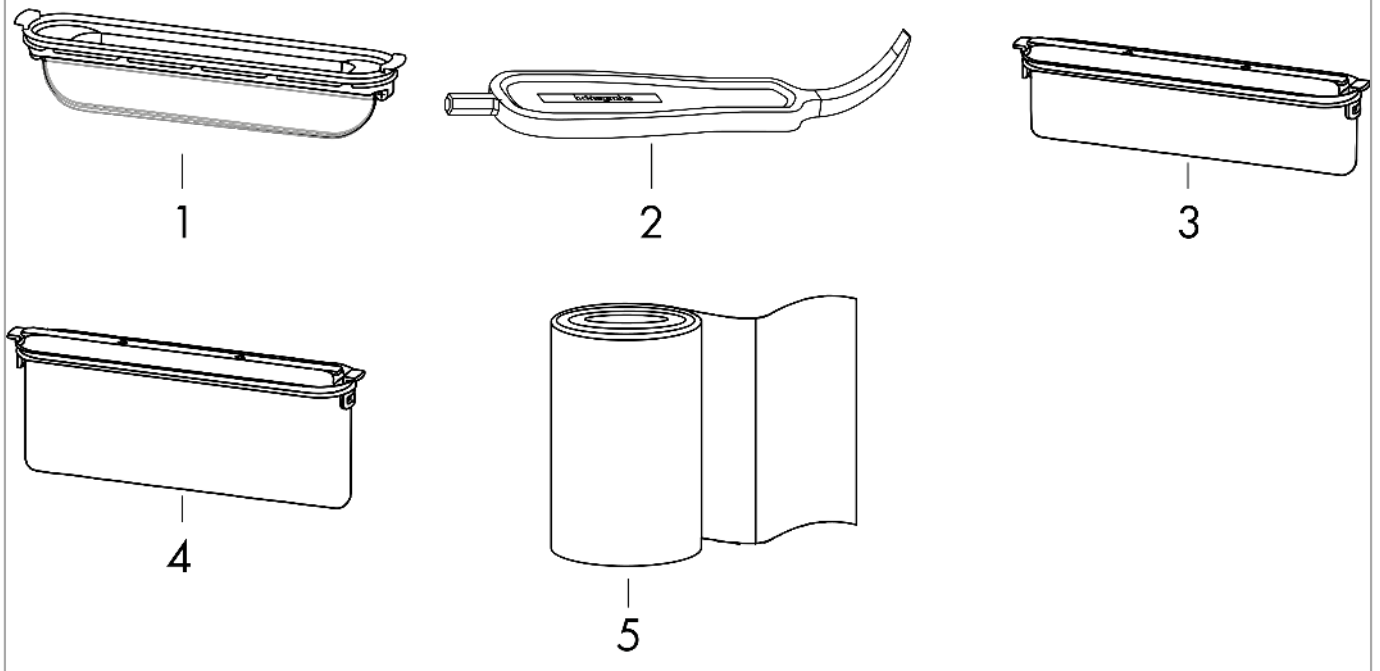

RainDrain Minimalistic
Fertigset Duschrinne 800
Oberfläche: Artikelnummer: **56220000**



Ersatzteilliste

Baujahr: **>09/23**

Pos.	Beschreibung	Artikelnummer	Preis	VE
1	Dryphon	94326000	103.25 CHF	1
2	Serviceschlüssel	94327000	23.05 CHF	1
3	Sifon kpl.	94322000	88.55 CHF	1
4	Sifon kpl.	94323000	88.55 CHF	1
5	Dichtung	94753000	45.85 CHF	1