LDV

BD666GN

LDV | Badearmatur AP 304x220x130 mm, 202 mm vertikaler Abstand bis Mitte Auslauf in silver storm, 12 l/min (3 bar) | Verdeckter Strahlregler, Click-Technologie, FirmaFlow, PVD Technologie

Bild & Zeichnung



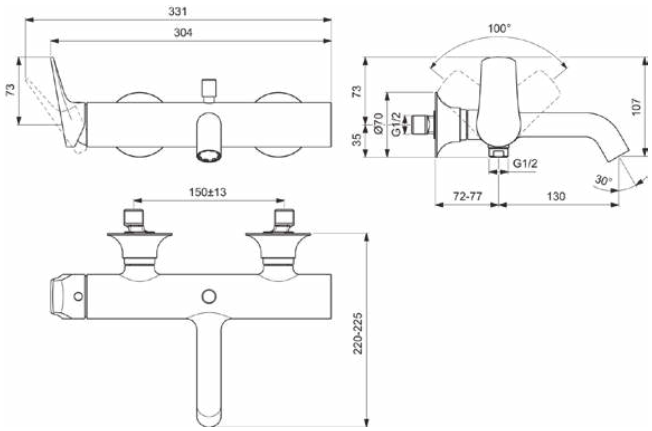

Allgemeine Informationen

Produktkategorie:	Badearmaturen
Produktart:	Badearmatur AP
Marke:	Ideal Standard
Kollektion:	LDV
Designer:	Palomba Serafini Associati
Colour:	GN - Silver Storm
Oberflächenbeschaffenheit:	satin
Höhe (mm):	130
Breite (mm):	304
Ausladung (mm):	220 - 225
Befestigungsart:	S-Anschluss
Nettogewicht (kg):	2.70
EAN Code:	3800861127840

Features

- Verdeckter Strahlregler
- Click-Technologie
- FirmaFlow
- PVD Technologie

Downloads

- Spare Parts List

Produktstandards & Zertifikate

Normen:	EN 817 | EN 1111
Name des ACS-Zertifikates:	21 ACC LY 067_222

Produktspezifikationen

Anzahl der Rosette(n):	2
Anzahl der Griffe:	1
Farbcode:	GN
Farbbeschreibung:	silver storm
Cool Body Technologie:	Nein
Absperrbare S-Anschlüsse:	Nein
DVGW-Eigensicher:	Nein
FirmaFlow Kartusche:	Ja
Einstellbar Spülzeit:	Nein
Griffposition:	Seitlich
Niederdruckmodell:	Nein
Material:	Metall
Material der Rosette(n):	Metall
Materialspezifikation:	Messing

Es werden alle Anstrengungen unternommen, um sicherzustellen, dass die bereitgestellten Informationen korrekt sind. Wir können dies jedoch nicht garantieren und übernehmen keine Haftung für etwaige fehlerhafte Angaben.

Ideal Standard

LDV

BD666GN

LDV | Badearmatur AP 304x220x130 mm, 202 mm vertikaler Abstand bis Mitte Auslauf in silver storm, 12 l/min (3 bar) | Verdeckter Strahlregler, Click-Technologie, FirmaFlow, PVD Technologie

Produktspezifikationen

Maximaler Durchfluss bei 3 bar (l/min):	12
Maximaler Durchfluss bei 3 bar (l/min) für alle Auslässe:	12
Durchfluss bei 3 bar (l) - Auslauf:	12
PVD Technologie:	Ja
Form der Rosette(n):	Rund
Gewindeanschuss des Brauseschlauchs:	G 1/2
Auslaufart:	Starr
Auslaufart:	Röhrenförmig
Oberflächenschutz:	PVD
Oberflächenbeschaffenheit:	satin
Schwenkbarer Auslauf:	Nein
Strahlreglerart:	Luftsprudler
Sichtbarkeit des Strahlreglers:	Verdeckt
Temperaturbegrenzer:	Ja
Thermische Desinfektion durchführbar:	Nein
Griffart:	Betätigungshebel
Art der Temperaturkontrolle:	Manuelle Betätigung
Mit Umstelleinheit:	Ja
Mit Rosette(n):	Ja
Mit Griff(en):	Ja
Mit Handbrause-Set:	Nein
Mit Kopfbrause:	Nein
Mit Auslass:	Ja
Mit Ablage(n):	Nein
Mit Brausekombination:	Nein
Befestigungsart:	S-Anschluss
Montageart:	wandhängend
Geräuschgedämpfte S-Anschlüsse:	Ja
Mit S-Anschlüssen:	Ja
Mit Rückschlagventil:	Ja

Es werden alle Anstrengungen unternommen, um sicherzustellen, dass die bereitgestellten Informationen korrekt sind. Wir können dies jedoch nicht garantieren und übernehmen keine Haftung für etwaige fehlerhafte Angaben.

Ideal Standard

Ihr Kontakt vor Ort:

België • Belgique
Ideal Standard Produktions-GmbH
Corporate Village - Frame 21 Building
Da Vincilaan 2
B-1935 Zaventem
+32 2 325 66 00
+32 2 325 66 01
www.idealstandard.be

България
Идеал Стандарт - Видима АД
ул. "Марин Попов" 53
гр. Севлиево, 5400
+359 885 938 880
office@idealstandard.com
www.idealstandard.bg

Česká republika
Ideal Standard s.r.o.
Zemska 623
41574 Teplice
+420 (0)-417-265 11
+420 (0)-417-265 15
www.idealstandard.cz

Hrvatska
Ideal Standard Hrvatska
Lopatinečka ul. 8
10000, Zagreb
+385 91 229 9304
www.idealstandard.hr

Danmark
Ideal Standard Skandinavia ApS
Fynsvej 9
5500 Middelfart (Denmark)
+45 75 84 10 10
www.idealstandard.dk

Deutschland
Ideal Standard GmbH
Euskirchener Straße 80
53121 Bonn
+49 (0)228 521-0
+49 (0)228 521-241
idealstandard.de@idealstandard.com
www.idealstandard.de

Éire
Ideal Standard Éire
2nd Floo, Unit 3103 Lake Drive Citywestr
Business Campus Tallaght Dublin 24 YXW2
+353 1 4564525
www.idealstandard.ie

España
Ideal Standard Iberia S.L.U
Riera Principal Nr. 8
08328 Alella (Barcelona - España)
+34 93 561 80 00
www.idealstandard.es

Ελλάδα
Ideal Standard S. A. Γραφεία Αθηνών:
Λ. Μεσογείων 265, 15451 N
Ψυχικό, Αθήνα
+2106790800
www.idealstandard.gr

France
Ideal Standard France - Siège social
39 Rue St. Sabin
75011 Paris
+33 (0)1 49 38 81 34
sav.idealstandard@idealstandard.com
(demandes techniques) /
devis.chantier@idealstandard.com
(demandes commerciales)
www.idealstandard.fr

Italia
Ideal Standard (Italia) Srl
Via Giosuè Borsi 9
20143 Milano, Italia
+39 (0)2 28881
info@idealstandard.it
www.idealstandard.it

Nederland
Ideal Standard Nederland BV
Hambakenwetering 3
5231 DD 's-Hertogenbosch
+31 (0)-77 355 08 08
+31 (0)-77 354 21 86
www.idealstandard.nl

Österreich
Ideal Standard GmbH
Zweigniederlassung Österreich
Erzherzog-Karl-Str. 131–135
1220 Wien Österreich
+43 125 66 222-0
+43 125 66 222-625
www.idealstandard.at

Polska
Ideal Standard Polska
Ul, Ostrowskiego 7
53-238 Wroclaw
+48 71 78 68 301
www.idealstandard.po

România
Ideal Standard Representative Office România
Calea Victoriei 109, Etaj 1,
Sector 1, București, 010069
+40 746 050 408
officebucharest@idealstandard.com
www.ideal-standard.ro

Srbija
Ideal Standard - Vidima AD
Drinčićeva br.19, I sprat, stan br. 8
11000 Beograd Srbija
+381 11 7138 058
www.idealstandard.rs

Türkiye
Ideal Standard Yapı Malzemeleri A.Ş
Şerifali Mahallesi.Hendem Caddesi.Kıble Sokak.
Seyit Türkmen İş Merkezi. No:32/4.
Ümraniye – İSTANBUL.
+90 216 314 8787
info@idealturkiye.com
www.idealstandardturkey.com

United Kingdom
Ideal Standard (UK) Ltd
The Bathroom Works National Avenue
Kingston Upon Hull
HU5 4HS
+44 (0)-1482 346 461
+44 (0)-1482 445 886
www.idealstandard.co.uk

Es werden alle Anstrengungen unternommen, um sicherzustellen, dass die bereitgestellten Informationen korrekt sind. Wir können dies jedoch nicht garantieren und übernehmen keine Haftung für etwaige fehlerhafte Angaben.