Klammern & Nägel

KABELKLAMMERN 11 MM, 7CT100, 1000 ST.

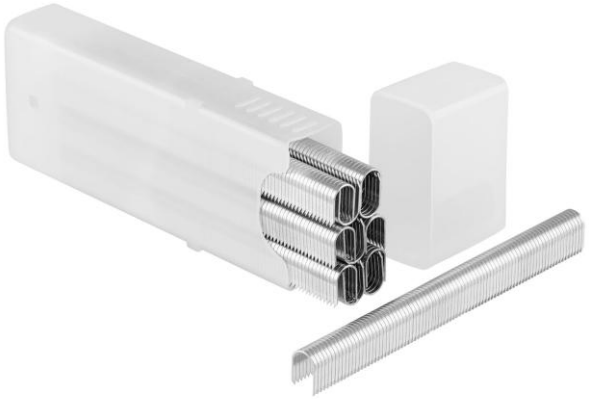

Produktstärken:

- **Ideal zum Befestigen von Telefon- und Niederspannungskabeln**
- **Gebogener Kopf schützt Kabel und sorgt für sicheren Halt**
- **Verzinkt für Korrosionsbeständigkeit**
- **Farblich codierte Verpackung zur einfachen Identifikation**
- **Passend für Stanley Handtacker für Kabelklammern**

Bezeichnung	Packmaß	Bruttogewicht	EAN
STANLEY® Kabelklammern 11mm/7/16" 7CT100 (1000St.)	13.1 x 4.7 x 2.3 cm	0.149 kg	3253561058486