OBJ_DOKU-42819-001.fm Page 1 Thursday, October 23, 2014 12:23 PM

GEA FC2 | GFA FC2 | GWA FC2

1 600 A00 1SJ | 1 600 A00 1SL | 1 600 A00 1SK

Robert Bosch GmbH
Power Tools Division
70764 Leinfelden-Echterdingen
GERMANY
www.bosch-pt.com

1 600 A00 79R (2014.10) O / 2 **EURO**

1 600 A00 79R

BOSCH

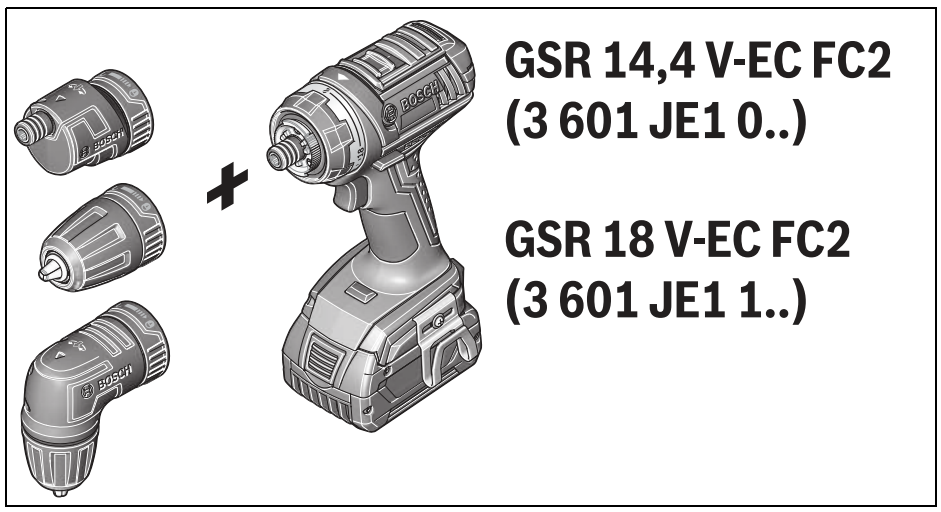

Deutsch

► **Montieren Sie die Aufsätze ausschließlich an die Elektrowerkzeuge GSR 14,4 V-EC FC2/ GSR 18 V-EC FC2!** Andernfalls könnte das Elektrowerkzeug beschädigt werden und es besteht Verletzungsgefahr.

English

► **Mount the attachments solely on the power tools GSR 14,4 V-EC FC2/GSR 18 V-EC FC2!** Otherwise, the power tool may be damaged and an injury may occur.

Français

► **Montez les accessoires uniquement sur les outils électroportatifs GSR 14,4 V-EC FC2/ GSR 18 V-EC FC2 !** L'outil électroportatif pourrait sinon être endommagé et il y a un risque de blessures.

Español

► **Monte los elementos adicionales exclusivamente en la herramienta eléctrica GSR 14,4 V-EC FC2/ GSR 18 V-EC FC2!** En caso contrario, podría averiarse la herramienta eléctrica y existir peligro de lesiones.

Português

► **Monte os complementos exclusivamente nas ferramentas eléctricas GSR 14,4 V-EC FC2/ GSR 18 V-EC FC2!** Caso contrário, a ferramenta eléctrica pode ficar danificada e existe perigo de ferimentos.

Italiano

► **Montare gli accessori esclusivamente sugli elettroutensili GSR 14,4 V-EC FC2/GSR 18 V-EC FC2!** Altrimenti l'elettroutensile potrebbe danneggiarsi e sussiste pericolo di lesioni.

Nederlands

► **Monteer de opzetstukken uitsluitend aan de elektrische gereedschappen GSR 14,4 V-EC FC2/ GSR 18 V-EC FC2!** Anders kan het elektrische gereedschap beschadigd worden en bestaat er verwondingsgevaar.

Dansk

► **Monter udelukkende forsatserne på el-værktøjerne GSR 14,4 V-EC FC2/GSR 18 V-EC FC2!** I modsat fald kan el-værktøjet blive ødelagt, ligesom der er risiko for personskader.

Svenska

► **Påsatserna får endast monteras på elverktygen GSR 14,4 V-EC FC2/GSR 18 V-EC FC2.** I annat fall kan elverktyget skadas och det finns risk för personskador.

Norsk

► **Forsatsene må utelukkende monteres på elektroverktøyene GSR 14,4 V-EC FC2/GSR 18 V-EC FC2!** Ellers kan elektroverktøyet bli skadet, og det kan oppstå personskader.

Suomi

► **Asenna istukat ainoastaan sähkötyökaluihin GSR 14,4 V-EC FC2/GSR 18 V-EC FC2!** Muuten sähkötyökalu voi vaurioitua ja aiheuttaa loukkaantumisvaaran.

Ελληνικά

► **Συναρμολογείτε τα προσαρτήματα αποκλειστικά στα ηλεκτρικά εργαλεία GSR 14,4 V-EC FC2/ GSR 18 V-EC FC2!** Διαφορετικά το ηλεκτρικό εργαλείο μπορεί να υποστεί ζημιά και υπάρχει κίνδυνος τραυματισμού.

Türkçe

► **Bu adaptörleri sadece elektrikli el aletleri GSR 14,4 V-EC FC2/GSR 18 V-EC FC2'ye takın!** Aksi takdirde elektrikli el aleti hasar görebilir ve yaralanma tehlikesi vardır.

Polski

► **Końcówki/przystawki wolno montować wyłącznie na elektronarzędziach GSR 14,4 V-EC FC2/ GSR 18 V-EC FC2!** W przeciwnym wypadku istnieje ryzyko uszkodzenia elektronarzędzia, a także ryzyko obrażeń ciała.

Česky

► **Nástavce montujte výhradně na elektronářadí GSR 14,4 V-EC FC2/GSR 18 V-EC FC2!** Jinak se může elektronářadí poškodit a hrozí nebezpečí poranění.

OBJ_DOKU-42819-001.fm Page 2 Thursday, October 23, 2014 12:23 PM

Slovensky

► **Nadstavce montujte výhradne na elektrické náradie GSR 14,4 V-EC FC2/GSR 18 V-EC FC2!** Inak sa môže elektrické náradie poškodiť a hrozí nebezpečenstvo poranenia.

Magyar

► **Az előtéteket kizárólag a GSR 14,4 V-EC FC2/GSR 18 V-EC FC2 elektromos kéziszerszámokra szabad csak felszerelni!** Az elektromos kéziszerszám ellenkező esetben megrongálódhat és sérülésveszély áll fenn.

Русский

► **Монтируйте насадки исключительно только на электроинструменты GSR 14,4 V-EC FC2/GSR 18 V-EC FC2!** В противном случае возможно повреждение электроинструмента и существует опасность травм.

Українська

► **Монтуйте насадки виключно на електроінструменти GSR 14,4 V-EC FC2/GSR 18 V-EC FC2!** Інакше можливе пошкодження електроінструменту і існує небезпека травм.

Қазақша

► **Қондырмаларды тек GSR 14,4 V-EC FC2/GSR 18 V-EC FC2 электр құралдарына орнатыңыз!** Әйтпесе, электр құралы зақымдалып, жарақаттану қауіпі пайда болады.

Română

► **Montați accesoriile numai la sculele electrice GSR 14,4 V-EC FC2/GSR 18 V-EC FC2!** În caz contrar scula electrică se poate deteriora şi există pericol de rănire.

Български

► **Монтирайте приставките само към електроинструменти GSR 14,4 V-EC FC2/GSR 18 V-EC FC2!** В противен случай електроинструментът може да се повреди и съществува опасност от нараняване.

Македонски

► **Додатоците монтирајте ги исклучиво на електричните апарати GSR 14,4 V-EC FC2/GSR 18 V-EC FC2!** Инаку електричниот апарат би можел да се оштети и постои опасност од повреда.

Srpski

► **Nastavke montirajte isključivo na električne alate GSR 14,4 V-EC FC2/GSR 18 V-EC FC2!** U suprotnom bi električni alat mogao da se ošteti i postoji opasnost od povrede.

Slovensko

► **Nastavke namestite izključno na električna orodja GSR 14,4 V-EC FC2/GSR 18 V-EC FC2!** V nasprotnem primeru se lahko električno orodje poškoduje in obstaja nevarnost poškodb.

Hrvatski

► **Montirajte nastavke isključivo na električne alate GSR 14,4 V-EC FC2/GSR 18 V-EC FC2!** U suprotnom električni alat se može oštetiti i postoji opasnost od ozljede.

Eesti

► **Paigaldage otsakud ainult elektriliste tööriistade mudelitele GSR 14,4 V-EC FC2/GSR 18 V-EC FC2!** Vastasel korral võib elektriline tööriist kahjustada saada ning tekib kehavigastuste ja varalise kahju oht.

Latviešu

► **Nostipriniet papildierīces vienīgi uz elektroinstrumentiem GSR 14,4 V-EC FC2/GSR 18 V-EC FC2!** Pretējā gadījumā elektroinstruments var tikt bojāts, radot savainojumus tā lietotājam.

Lietuviškai

► **Priedėlius tvirtinkite tik prie elektrinių įrankių GSR 14,4 V-EC FC2/GSR 18 V-EC FC2!** Priešingu atveju gali būti pažeistas elektrinis įrankis ir iškilti sužalojimo pavojus.

عربي

◄ **قم بتركيب الأغطية على العدد الكهربائية GSR 18 V-EC FC2/GSR 14,4 V-EC FC2 فقط!** وإلا فقد تتعرض العدة الكهربائية للضرر وينشأ خطر الإصابة.

فارسی

◄ **سرابزارها را تنها روی ابزارهای الکتریکی GSR 18 V-EC FC2/GSR 14,4 V-EC FC2 قرار دهید!** در غیر اینصورت ممکن است ابزار برقی آسیب ببیند و خطر جراحت وجود دارد.