Stufen Expander A 1

No. 11087_11089_11088_11086_11078

Stand: 04/19

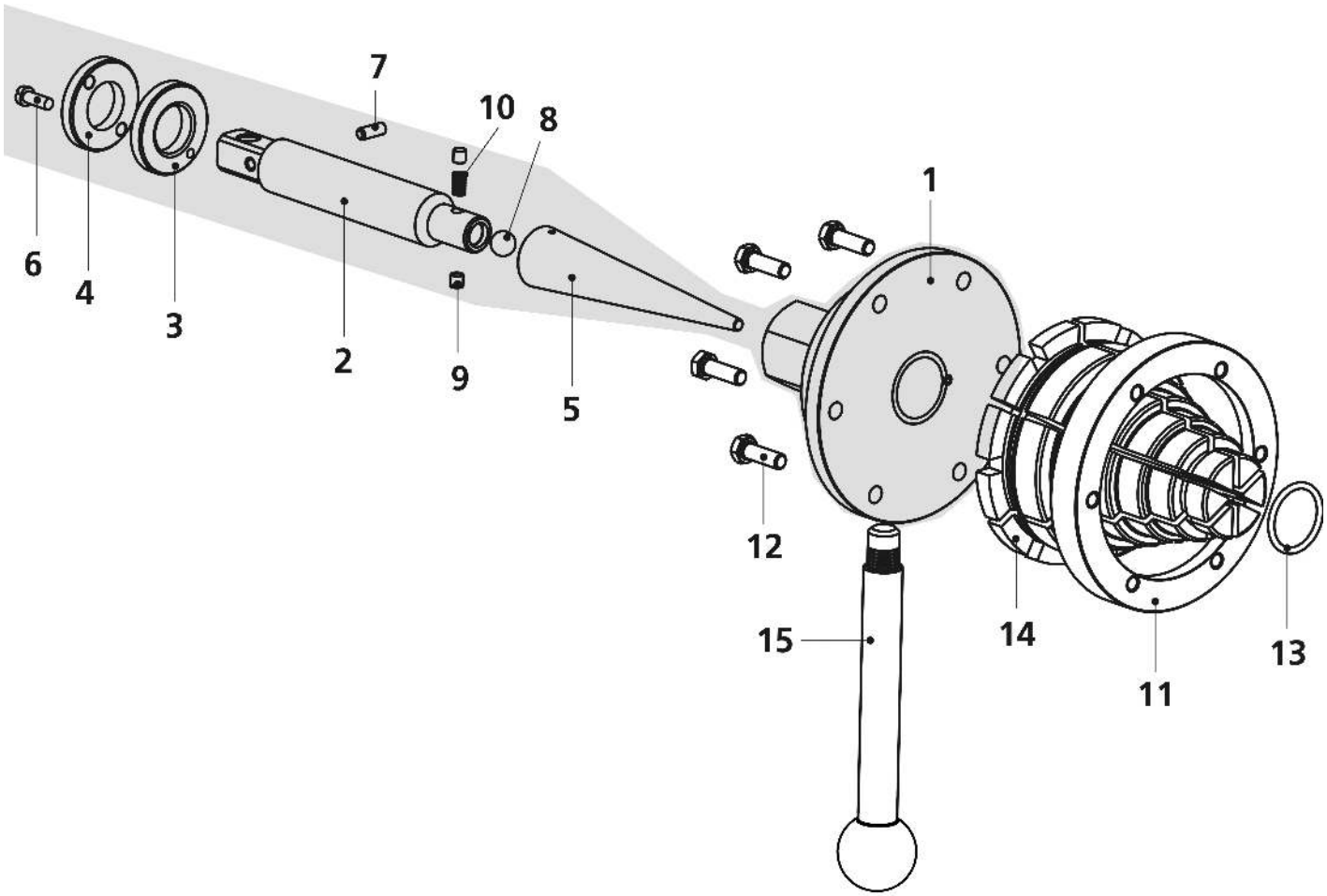

Stufen Expander A 1

Stand: 04/19

No. 11087_11089_11088_11086_11078

Pos.	Bezeichnung	Artikelnr.	Menge
1	Flansch kpl. für Expander A1	F82061	1
1-10	Antriebsteil kpl.	11099	1
2	Spindel für Expander A1	F82058	1
3	Stellmutter Expander A1	F82059	1
4	Kontermutter Expander A1	F82060	1
5	Dorn A1 Expander	11095	1
6	Schraube M6x16 DIN 920	F88433	1
7	Kugeldruckstück M6x14 mm	F86983	1
8	Kugel ½“ = 12,7 mm	F88611	1
9	Zylinderrolle ¼“ x ¼“ A1	F88610	2
10	Druckfeder 6,2 x 0,6 x 16 mm	F88609	1
11	Haltering A1 mit Befestigungslöcher	F81153	1
12	Schraube M8x30 mm DIN 933	F88467	6
13	Zugfeder 2,8 x 0,5 x 100 mm	10980	1
14	Expanderkopf 1 3/8“ - 4 1/8“	011078H	1
14	Expanderkopf 42-54-64-76,1-88,9-108mm	011086H	1
14	Expanderkopf 35-42-54-64-76-108mm	011087H	1
14	Expanderkopf 35-42-54-67-80-104mm	011089H	1
14	Expanderkopf 1 ¼“ – 4“	011093H	1
15	Griffstange A1 Expander	25076	1

WICHTIG! Um die Sicherheit und Zuverlässigkeit des Produktes zu erhalten, dürfen Reparaturen, Überholungs- und Einstellarbeiten nur von ROTHENBERGER Kelkheim oder autorisierten Service-Werkstätten ausgeführt werden. Verwenden Sie nur Original-Ersatzeile. Bestellen Sie Ihre Zubehör und Ersatzteile bei Ihrem Fachhändler oder nutzen Sie die Online Bestellplattform über RoService+. Bei Rückfragen stehen wir gerne zur Verfügung.

Tel. +49 6195 - 800 **8200**
Fax: +49 6195 - 800 **7491**
service@rothenberger.com