Rohrreinigungsgerät 3S
No. 72003

Stand: 01/22

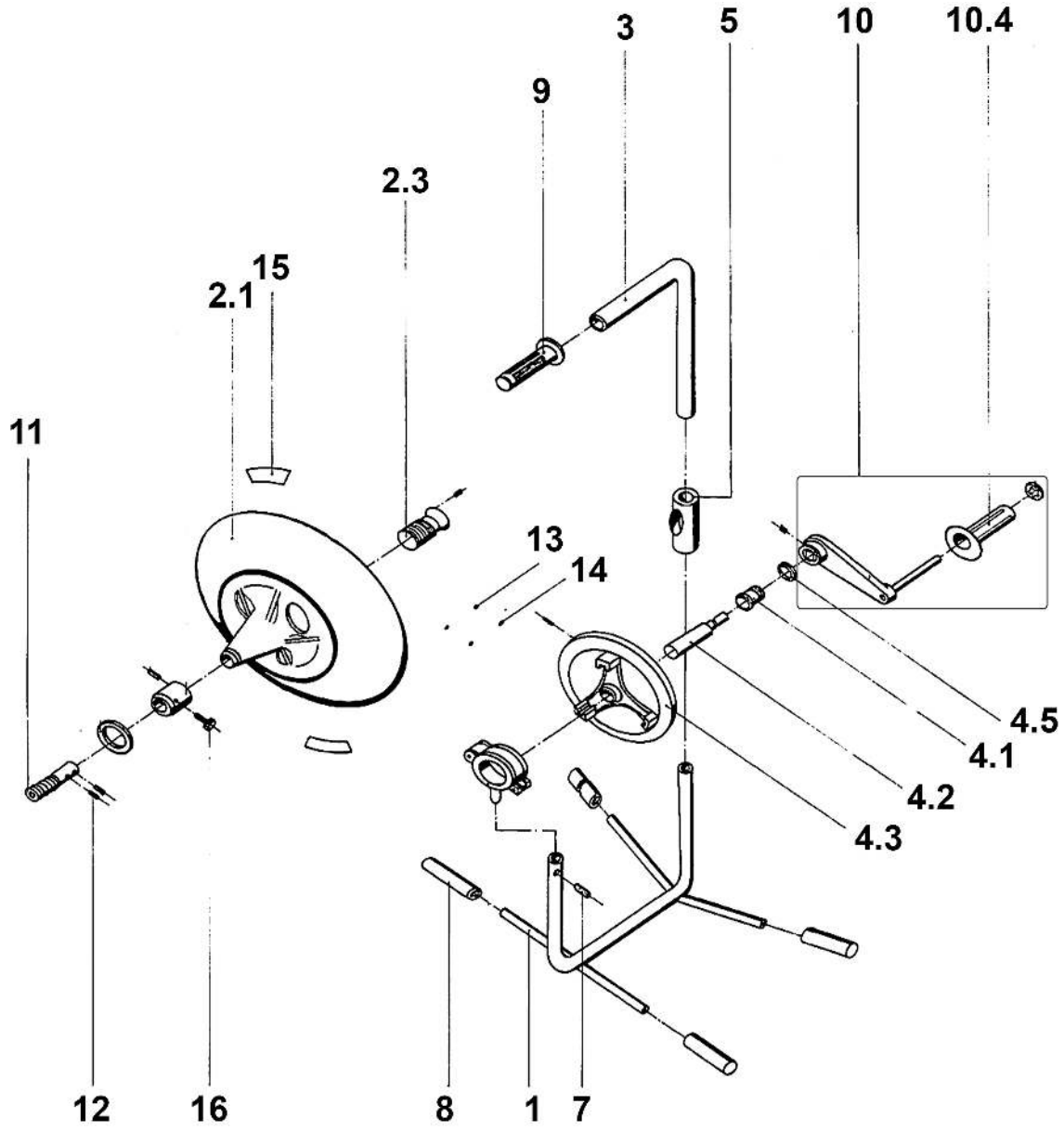

Rohrreinigungsgerät 3S

Stand: 01/22

No. 72003

Pos.	Bezeichnung	Artikelnr.	Menge
1	Gestell für Typ 3S	H97858	1
2.1	Spiralbehälter POLYAETHYLEN	H96200	1
2.3	Gewindebuchse M30X2 Rospeed 3F	H96244	1
3	Tragebügel	H97860	1
4.1	Lagerbuchse	H97865	1
4.2	Kurbelachse	H97869	1
4.3	Mitnehmer f. TYP 3S,POWER PACK	H96209	1
4.5	Scheibe	H97870	1
5	KEE-KLAMP NR.26-4	H97857	1
7	Spiralspannstift 6x22 ISO8750	H88474	1
8	Gummipuffer für Fuß	H98256	4
9	Handgriff Flaschenwagen	H85385	1
10	Handkurbel kpl.	H97849	1
10.4	Griff 10mm	H97827	1
11	Ersatzspirale d=13mm x 15m	72016	1
12	Gewindestift DIN913 M 6x25	H88547	2
13	Scheibe A 6,4 DIN9021	H98351	2
14	Sechskantmutter M6 DIN 985	H88501	2
15	Folienetikett silberf. matt	H93545	1
16	Rändelschraube M8x20	H98246	1

WICHTIG!

Um die Sicherheit und Zuverlässigkeit des Produktes zu erhalten, dürfen Reparaturen, Überholungs- und Einstellarbeiten nur von ROTHENBERGER Kelkheim oder autorisierten Service-Werkstätten ausgeführt werden. Verwenden Sie nur Original-Ersatzeile. Bestellen Sie Ihre Zubehör und Ersatzteile bei Ihrem Fachhändler oder nutzen Sie die Online Bestellplattform über RoService+. Bei Rückfragen stehen wir gerne zur Verfügung.

Tel. +49 6195 - 800 **8200**
Fax: +49 6195 - 800 **7491**
service@rothenberger.com