ROSOLAR PUMP kpl.
No. 1500000135

Stand: 07/25

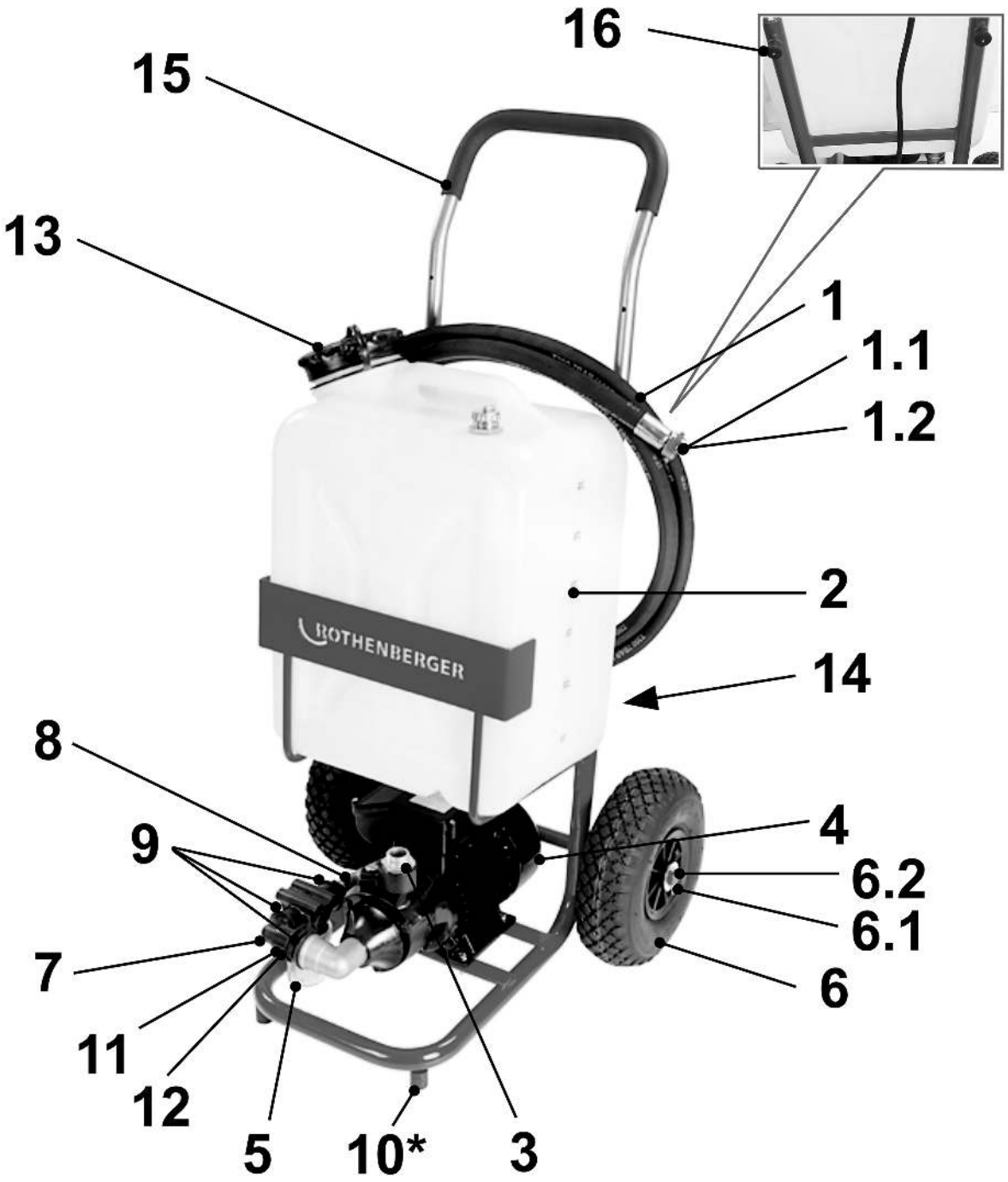

*Gummipuffer am Gestell nur paarweise tauschen!
*Rubber Feet have to be exchanged pairwise!

ROSOLAR PUMP kpl.

Stand: 07/25

No. 1500000135

Pos.	Bezeichnung	Artikelnr.	Menge
1	Schlauch Set kmpl.	1500001190	1
1.1	Dichtung Rosolar zu Kugelhahn 1/2"	1500003423	1
1.2	Flachdichtring Rosolar 3/4"	1500003424	1
2	Ersatzbehälter	1500001191	1
3	Gewindenippel	1500001192	1
4	Motor ROSOLAR PUMP	1500001193	1
5	Druckleitungsfilter IG 3/4"	61453	1
6	Luftrad	1500001194	1
6.1	Splint DIN 94 / ISO 1234, 3,2x32 mm	1500005334	2
6.2	U-Scheibe A 21 DIN125/ISO7090	L81483	2
7	PVC Bogen 90° Rosolar 3/4" ig x 3/4" ag	1500002634	1
8	Ansaugschlauch Rosolar kpl.	1500002635	1
9	O-Ring 26 x 3 Rosolar	1500002633	3
10	Gummipuffer Gestell ROSOLAR PUMP	1500003640	2
11	Reduzierstück AG 1" x 3/4"	1500003907	1
12	Flachdichtring 40x32x2	1500003908	1
13	Verschlussdeckel ROSOLAR	1500005083	1
14	Blindstopfen m. Dichtungen ROSOLAR	1500005084	1
15	Teleskopgriff + Handgriffschutz ROSOLAR	1500005122	1
16	Rastbolzen f. Teleskopgriff ROSOLAR	1500005270	1

WICHTIG!

Um die Sicherheit und Zuverlässigkeit des Produktes zu erhalten, dürfen Reparaturen, Überholungs- und Einstellarbeiten nur von ROTHENBERGER Kelkheim oder autorisierten Service-Werkstätten ausgeführt werden. Verwenden Sie nur Original-Ersatzeile. Bestellen Sie Ihre Zubehör und Ersatzteile bei Ihrem Fachhändler oder nutzen Sie die Online Bestellplattform über RoService+. Bei Rückfragen stehen wir gerne zur Verfügung.

Tel. +49 6195 - 800 **8200**
Fax: +49 6195 - 800 **7491**
service@rothenberger.com