ROBULL TYP ME 230V (057969X)

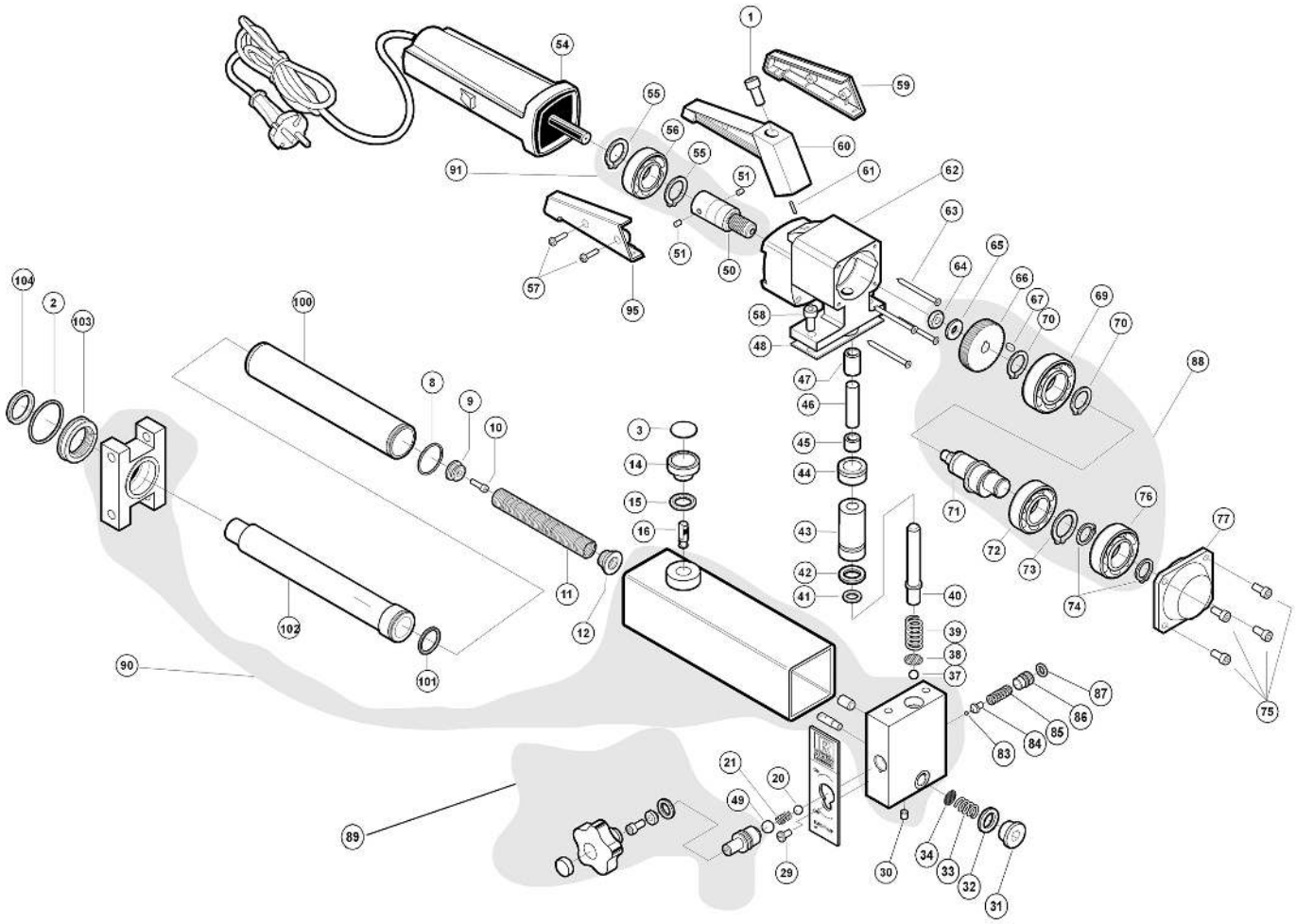

ROBULL TYP ME 230V (057969X)

Pos.	Artikelnr.	Bezeichnung	Menge
104	777002600	Abstreifring 1700450-N9 Robull	1
60	777008200	Aluminium Handgriff	1
87	211001900	Dichtring 4x2	1
45	777006700	Dichtring 10x13x10	1
42	777000400	Dichtring 16,9x2,7 ROBULL	1
15	777003700	Dichtring 18,3x3,6 ROBULL	1
32	777001100	Dichtring 18/24x2	1
8	777002100	Dichtring 48.892x2,62	1
2	777002700	Dichtring 65x3 ROBULL	1
41	777014300	Dichtring RS1500100-T46N	1
48	777009400	Dichtung ROBULL	1
21	777003900	Druckfeder	1
33	777001200	Druckfeder	1
39	777006400	Druckfeder Robull	1
85	777013300	Druckfeder ROBULL	1
71	777007100	Exzenterwelle 0,48x5,8	1
88	777011300	Exzenterwelle kpl.	1
9	777001800	Federhalter, vorne Robull	1
12	777001500	Federhalter hinten Robull	1
38	777001300	Filterblech, Ventilgehäuse	1
34	777009300	Filter ROBULL/TP120/TP25	1
47	777006800	Führungsbuchse 10x13x20	1
77	777007000	Getriebedeckel Robull	1
30	777011900	Gewindestift DIN 913 M6x6	1
51	777010900	Gewindestift M4x6 DIN 913	2
95	777008500	Griffschale links Robull	1
90	777013800	Grundkörper Robull ME kpl.	1
59	777008600	Hinterer Kunststoffgriff	1
102	777002400	Kolben	1
49	777004000	Kugel 11mm ROBULL	1
56	777010800	Kugellager 61902 2RS1	1
54	777A11200	Motor 230V ROBULL	1
40	777006300	Motorkolben	1
43	777014200	Motorkolbenzylinder	1

ROBULL TYP ME 230V (057969X)

Pos.	Artikelnr.	Bezeichnung	Menge
62	777006900	Motorpumpengehäuse ROBULL ME	1
50	777008900	Motorritzel	1
64	777008100	Mutter M8 DIN 936	1
44	777006500	Mutter Robull	1
3	777010700	opening plate	
31	7770A1000	Ölablassschraube	1
16	777003800	Ölmessstab ROBULL	1
89	777011800	Reparatursatz Ventilhandrad	1
72	84242	Rillenkugellager 6005 2RS	1
76	84241	Rillenkugellager 6303 2RS	1
69	84243	Rillenkugellager 6304 2RS	1
91	777011400	Ritzel Set	1
11	777001700	Rückzugfeder, Kolben Robull	1
29	777004700	Schraube DIN 85 M5x10	1
75	777004400	Schraube DIN 912 M5x12	4
58	400010300	Schraube DIN 912 M8x20	3
10	777001900	Schraube M6x25 DIN912	1
1	404041400	Schraube M8x25 DIN 912	1
57	777008700	Schraube Robull	2
86	777013400	Schraube ROBULL	1
55	777011000	Seegerring DIN 471 15x1	2
74	777007300	Seegerring DIN 471 17x1	2
63	777008800	Selbstschn.Schraube 4x60 DIN 7505-A	4
73	84249	SICH.-RING 25x1,2 DIN 471	1
70	84248	Sicherungsring 20x1,2 DIN 471	2
83	777013200	Stahlkugel	1
37	F02100800	Stahlkugel Ø8 SKF	1
67	777007900	Stift	1
61	777008400	Stift 3x14 DIN 1481	1
46	777006600	Stössel	1
101	7770022	Stützring mit O-Ring 45/37,5x3,2 ROBULL	1
14	777003600	Tankverschlussschraube	1
65	777008000	Unterlegscheibe M8	1
20	84871	Ventilkugel 7mm SKF RB7	1

ROBULL TYP ME 230V (057969X)

Pos.	Artikelnr.	Bezeichnung	Menge
84	777013100	Ventilstift	1
103	777002500	Verschlussmutter ROBULL	1
66	777007800	Zahnrad	1
100	777002000	Zylinder ROBULL	1