ROBULL TYP E manual (057950X)

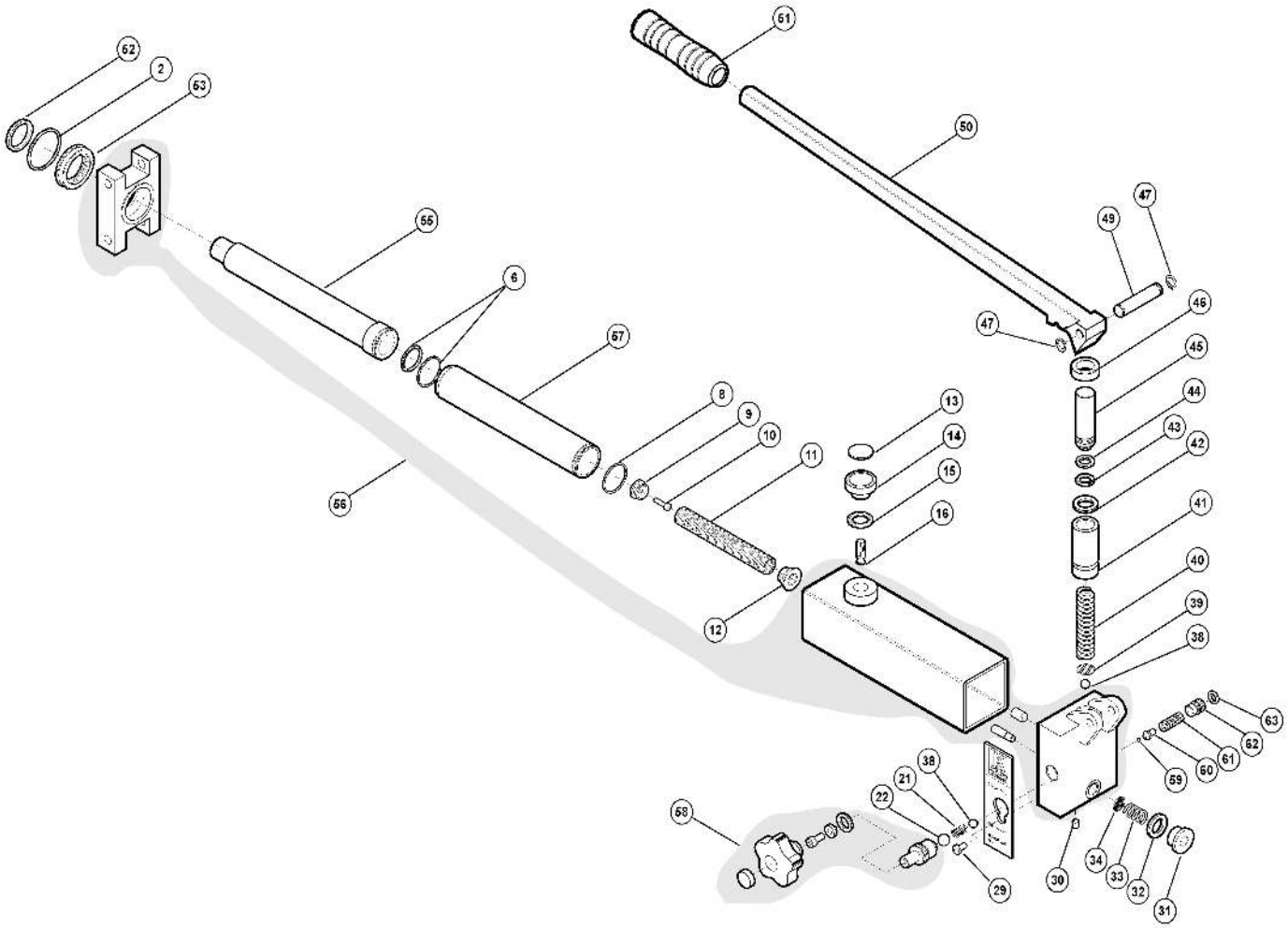

ROBULL TYP E manual (057950X)

Pos.	Artikelnr.	Bezeichnung	Menge
2	777002700	Dichtring 65x3 ROBULL	1
6	7770022	Stützring mit O-Ring 45/37,5x3,2 ROBULL	1
8	777002100	Dichtring 48.892x2,62	1
9	777001800	Federhalter, vorne Robull	1
10	777001900	Zylinderschraube M 6x25 DIN 912	1
11	777001700	Rückzugfeder, Kolben Robull	1
12	777001500	Federhalter hinten Robull	1
13	777010700	Abdeckung Verschlussschraube ROBULL	1
14	777003600	Tankverschlussschraube	1
15	777003700	Dichtring 18,3x3,6 ROBULL	1
16	777003800	Ölmessstab ROBULL	1
21	777003900	Druckfeder	1
22	777004000	Kugel 11mm ROBULL	1
29	777004700	Schraube DIN 85 M5x10	1
31	7770A1000	Ölablassschraube	1
32	777001100	Dichtring 18/24x2	1
33	777001200	Druckfeder	1
34	777009300	Filter ROBULL/TP120/TP25	1
38	84871	Ventilkugel 7mm SKF RB7	2
39	777001300	Filterblech, Ventilgehäuse	1
40	777000800	Druckfeder, Plunger Robull E	1
41	777000300	Plunger Zylinder Robull E Neu	1
42	777000400	Dichtring 16,9x2,7 ROBULL	1
43	84868	Stützring CF42	1
44	84869	O-Ring ROBULL 10.5XD/2.7	1
45	777000500	Einspritzkolben	1
46	777000200	Mutter Stahl AD25x16 ID16	1
47	777003300	SICHERUNGSRING 12x1	2
49	84884	Handhebelbolzen	1
50	777003400	Handhebel Robull	1
51	777003500	Plastikgriff	1
52	777002600	Abstreifring 1700450-N9 Robull	1
53	777002500	Verschlussmutter ROBULL	1
55	777002400	Kolben	1

ROBULL TYP E manual (057950X)

Pos.	Artikelnr.	Bezeichnung	Menge
56	777013700	Grundkörper ROBULL E kpl.	1
57	777002000	Zylinder ROBULL	1
58	777011800	Reparatursatz Ventilhandrad	1
59	777013200	Stahlkugel	1
60	777013100	Ventilstift	1
61	777013300	Druckfeder ROBULL	1
62	777013400	Schraube ROBULL	1
63	211001900	Dichtring 4x2	1