ROBEND 15 mm 24515 (24515)

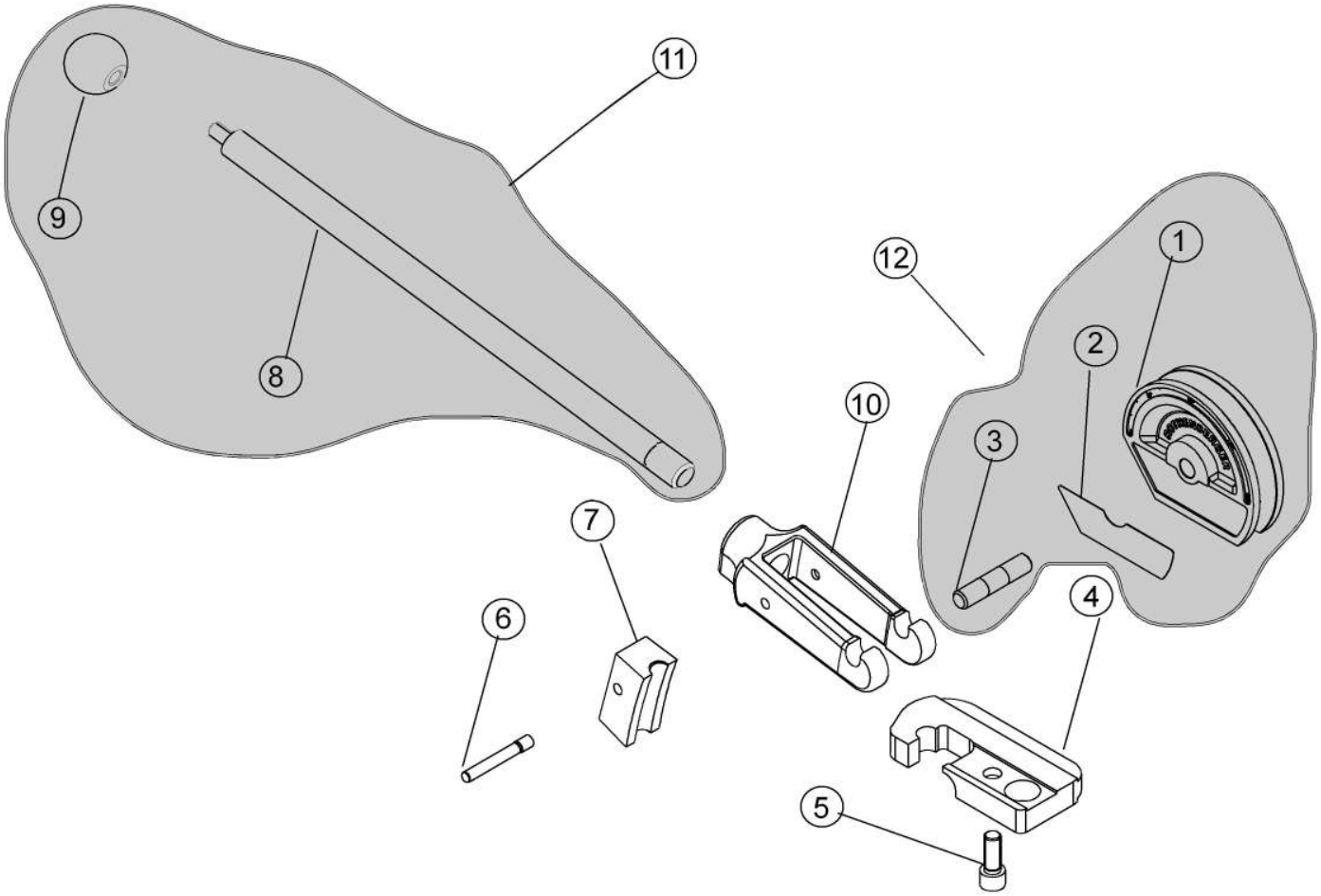

ROBEND 15 mm 24515 (24515)

Pos.	Artikelnr.	Bezeichnung	Menge
1	F82615	ROB.SEGMENT 15 H+W PLUS	1
2	F92332	ETIKETT F.ROB.SEGM. 15 H+W	1
3	F82126	ROBEND Achse D.55x12mm GR.3	1
4	F82515	Robendplatte H+W Plus 15mm	1
5	F88400	SCHRAUBE 10X25 DIN 912 8G	1
6	F88062	Bolzen ROBEND H+W 14/15mm	1
7	25315	Gleitschuh ROLUB f. ROBEND H+W, 15mm	1
8	025076H	ROB.GRIFF 16X340MM F.12/12,7	1
9	F82190	KUGELKNOPF 32XM8 MM DIN 319C	1
10	F82832	Gabel ROBEND H+W 14/15mm	1
11	25076	Griffstange f. ROBEND H+W Plus,10-15mm	1
12	F82533	Segment ROBEND H+W PLUS 15mm	1