ROBEND 22 mm_7/8" 24522 (24522)

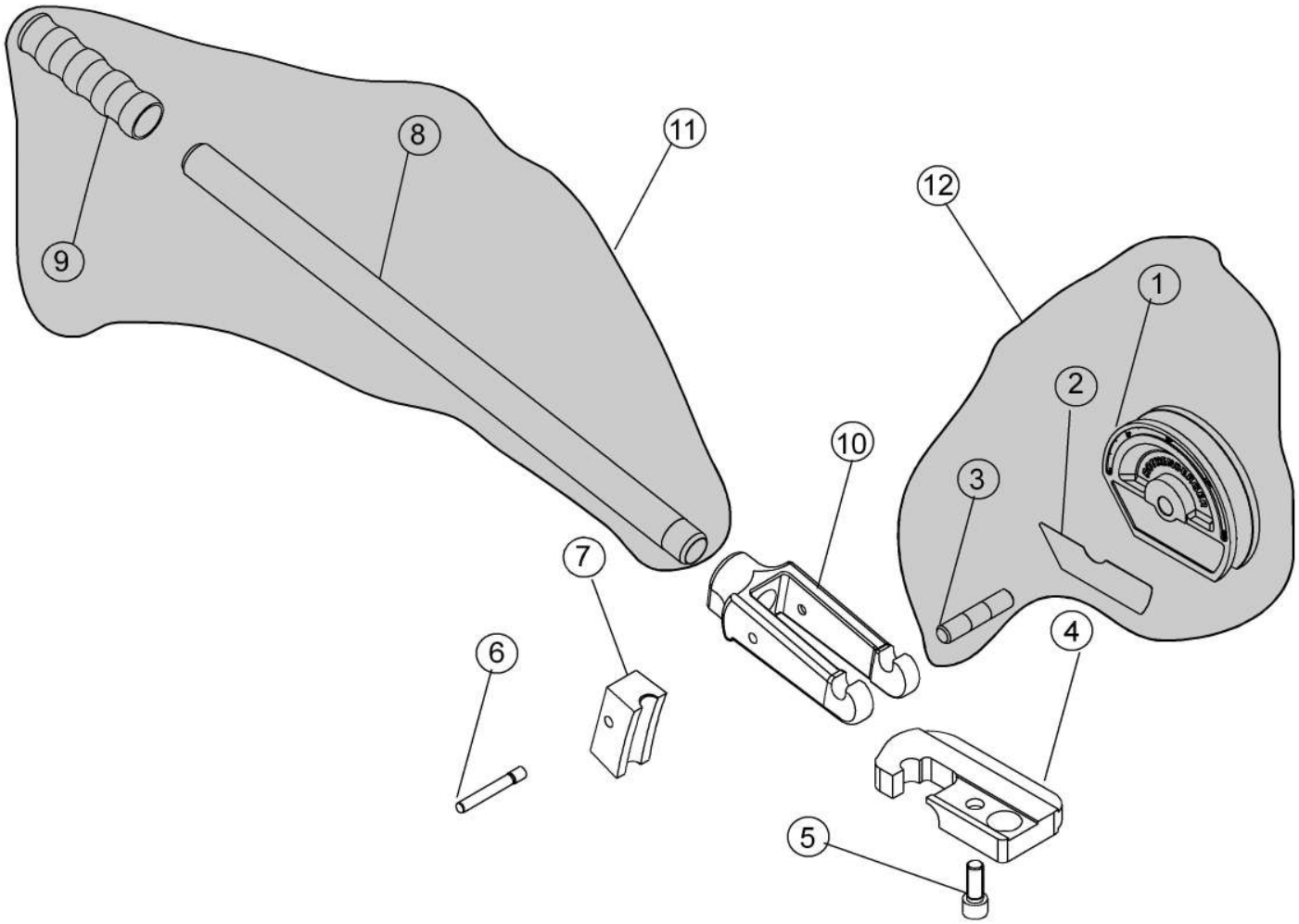

ROBEND 22 mm_7/8" 24522 (24522)

Pos.	Artikelnr.	Bezeichnung	Menge
1	1200001793	ROB.SEGMENT 22=7/8" H+W PLUS	1
2	F92338	ETIKETT F.ROB.SEGM. 22=7/8"	1
3	F82128	ROBEND-ACHSE 16 x 77	1
4	F82522	Robendplatte H+W P 22mm,7/8"	1
5	F88427	Schraube M 12x40 mm DIN 912	1
6	F88064	ROB.BOLZEN Gr. 3/4"/20/22er	1
7	25322	Gleitschuh ROLUB f. ROBEND H+W,22mm,7/8"	1
8	025078H	ROBEND-GRIFFROHR 3/4"X520MM	1
9	F98970	PVC Handgriff Ø 26 mm	1
10	F82834	ROB.GABEL F. 3/4" 20, 22 UND	1
11	25078	Robend H+W Griff (18-22 mm)	1
12	F82539	Segment Robend H+W P 22mm,7/8"	1