Automatik Schneidkopf ROPOWER 50R

No. 56052_56053

Stand: 10/23

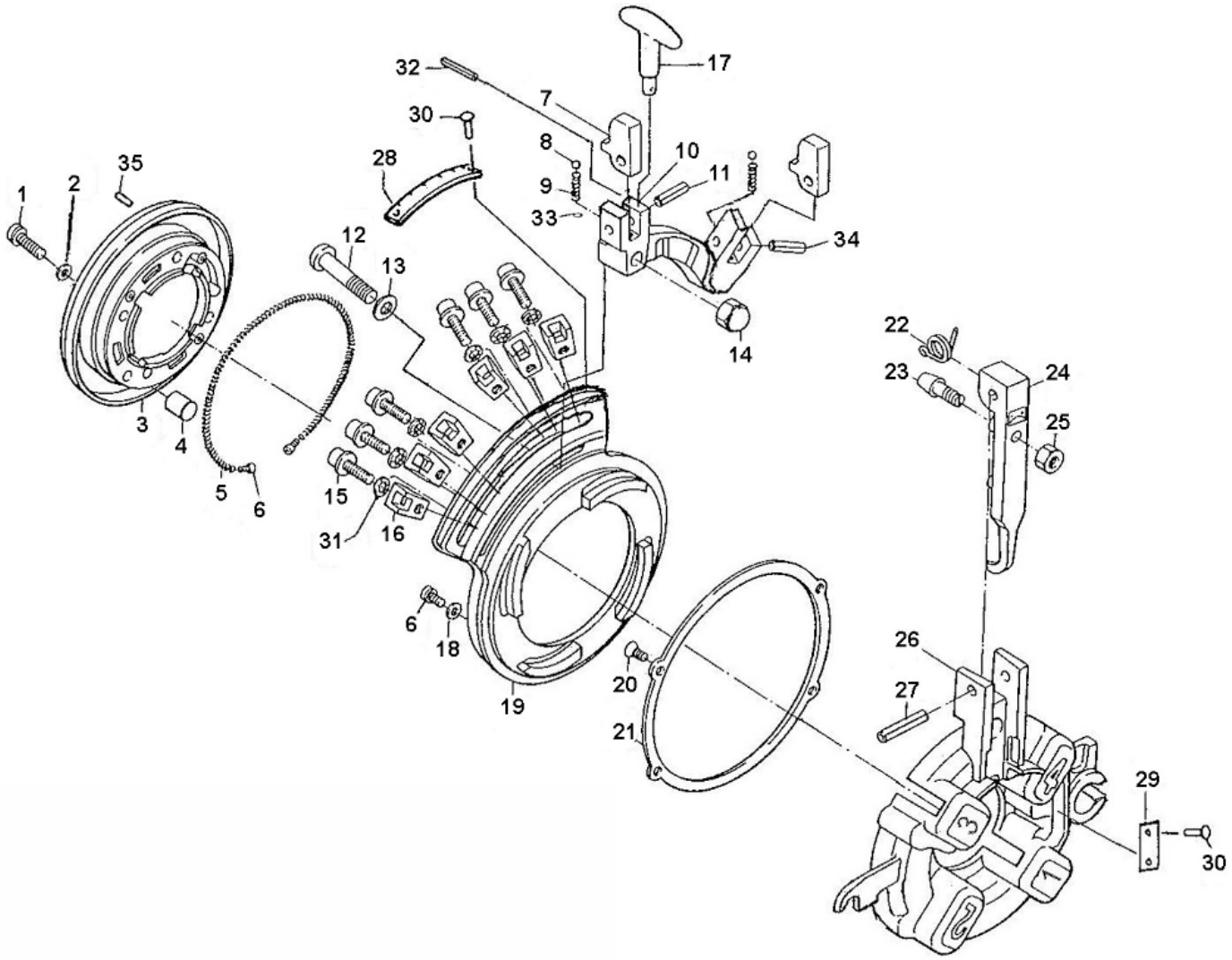

	Größe/size			No. SS-steel	No. HSS-steel
BSPT R	1/2 - 2“	56052	1/4-3/8”	56369	56379
			1/2-3/4”	056370X	56380
			1-2”	056371X	---
NPT	1/2 - 2”	56053	1/4-3/8”	56372	---
			1/2-3/4”	56373	---
			1-2”	56374	---

Automatik Schneidkopf ROPOWER 50R

Stand: 10/23

No. 56052_56053

Pos.	Bezeichnung	Artikelnr.	Menge
1	Schraubbolzen 6x25	H98368	4
2	Federring 6	FF57106	4
3	Gehäuseplatte	86025	1
4	Spannhülse 12x10	86026	1
5	Feder	86027	1
6	Schraubbolzen 5x10	86028	3
7	Einstellsegment	86029	2
8	Stahlkugel 3/16"	83485	2
9	Druckfeder	83486	2
10	Verstellsegment	86030	1
11	Haltestift 6x20	84191	2
12	Schraubbolzen 10x45	86031	1
13	U-Scheibe 10	86032	1
14	Hutmutter 10	86033	1
15	Schraubbolzen M8x18	83899	6
16	Einstellsegment M8	83900	6
17	T-Griff	86482	1
18	Federscheibe 5	84094	1
19	Verstellscheibe M8 mit Skala	86037	1
20	Senkschraube 4x10	1500002191	8
21	Flanschring	86039	1
22	Spannfeder	86040	1
23	Stellschraube	86041	1
24	Ausrückarm	86042	1
25	Sechskantmutter 10	86043	1
26	Grundkörper	86044	1
27	Spannhülse 8x32	85791	1
28	Skala 1/2 - 2" BSPT	86045	1
29	Spannfeder	86040	1
30	Niet	83622	5
31	Federring 8-1	83923	6
32	Spannhülse 4x16	86047	1
33	Federscheibe M2	1500002194	1
34	Spannhülse 6x20	84191	1
35	Kugelkappe für Schneidkopf	83601	1

WICHTIG! Um die Sicherheit und Zuverlässigkeit des Produktes zu erhalten, dürfen Reparaturen, Überholungs- und Einstellarbeiten nur von ROTHENBERGER Kelkheim oder autorisierten Service-Werkstätten ausgeführt werden. Verwenden Sie nur Original-Ersatzteile. Bestellen Sie Ihre Zubehör und Ersatzteile bei Ihrem Fachhändler oder bei unserer Hotline Service After Sales

Tel. +49 6195 - 800 **8200**
Fax: +49 6195 - 800 **7491**
service@rothenberger.com