Automatik Schneidkopf 2½“- 4“ Rot ab 2010

No. 56289_56269

Stand: 10/23

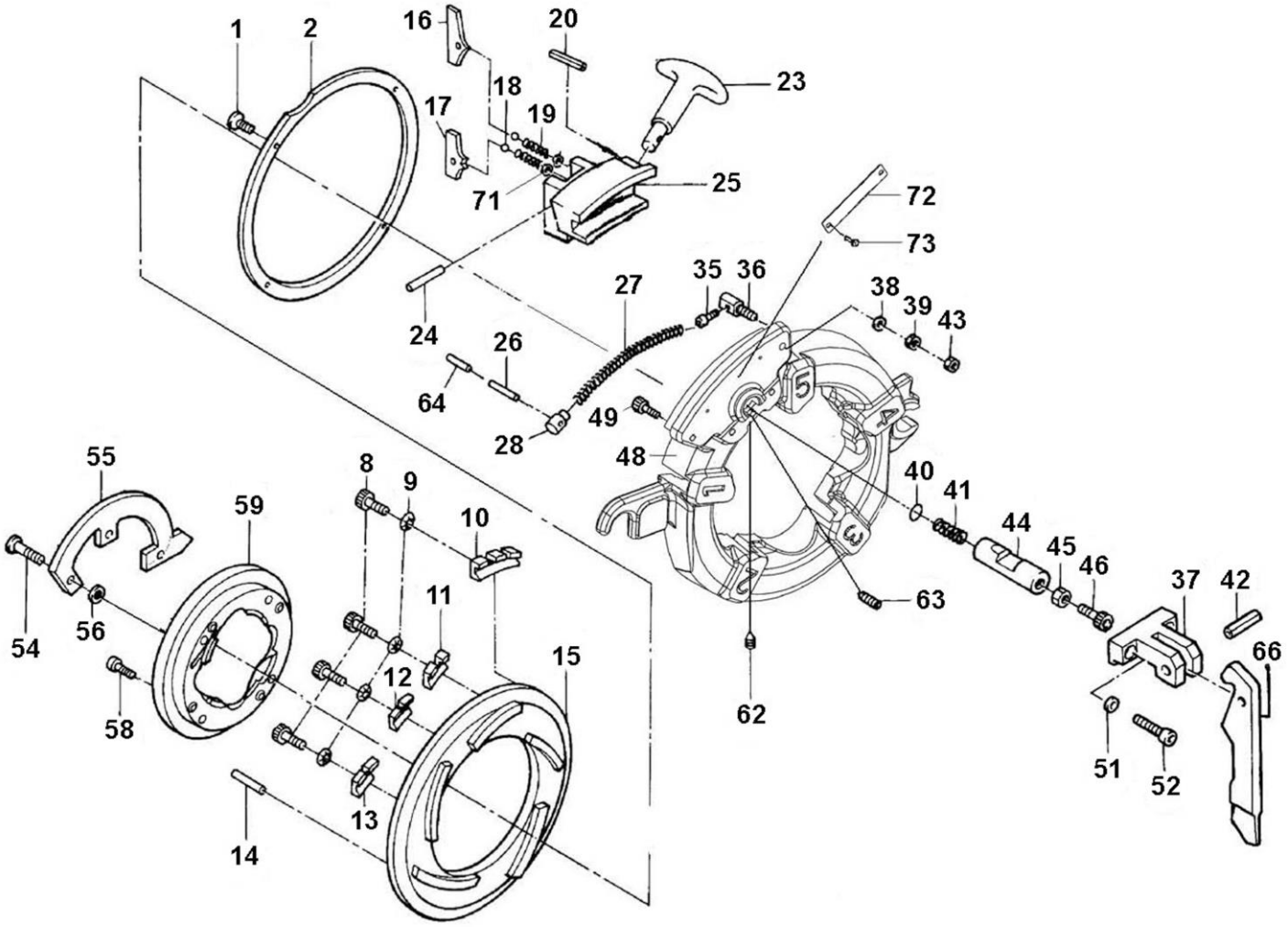

	Größe/size			No. SS-steel	No. HSS-steel
BSPT R	2.1/2- 4”	56289	2.1/2- 4”	56294	56238
NPT	2.1/2- 4”	56269	2.1/2- 4”	56296	56184

Automatik Schneidkopf 2½“- 4“ Rot ab 2010

Stand: 10/23

No. 56289_56269

Pos.	Bezeichnung	Artikelnr.	Menge
1	Senkschraube M6x15 DIN 7991	81642	5
2	Ringplatte	83492	1
8	Zylinderschraube M6x15	83669	4
9	Scheibe DIN 125-6	83526	4
10	Einstellsegment 4"	83952	1
11	Einstellsegment 3.1/2"	83953	1
12	Einstellsegment 3"	83955	1
13	Einstellsegment 2.1/2"	83956	1
14	Spannstift 5x12 DIN 1481	85953	1
15	Verstellscheibe 2.1/2 - 4" BSPT	83958	1
15	Verstellscheibe 2.1/2 - 4" NPT	83959	1
16	Arretiersegment 2.1/2 - 4"	84123	1
17	2-Stufen-Arretiersegment 2.1/2 - 4"	84124	1
18	Kugel 3/16	83485	2
19	Druckfeder	83486	2
20	Spannhülse 4x12	84129	1
22	Scheibe DIN 125-6	83526	1
23	Hebel, Griffstück	86482	1
24	Spannstift 5x30 DIN 1481	84049	1
25	Verstellsegment 2.1/2 - 4"	1500000654	1
26	Spannhülse 6x32 DIN 1481	84137	1
27	Spannfeder 12-4	83553	1
28	Federstopper	83555	1
35	Zylinderschraube M5x8 DIN 912	83563	1
36	Federstopper	83564	1
37	Halter für Ausrückarm - Rot 2.1/2 - 4"	1500000655	1
38	Scheibe DIN 125-6	84144	1
39	Sechskantmutter M6 DIN 934	83520	1
40	Zwischenplatte 2.1/2 - 4"	84152	1
41	Druckfeder	84153	1
42	Spannstift 8x30	83915	1
43	Sechskantmutter M6 DIN 934	84169	1
44	Arretierbolzen 2.1/2 - 4"	1500000656	1
45	Sechskantmutter M8 DIN 934	83908	1
46	Stellschraube 2.1/2 - 4"	83911	1
48	Grundkörper - Rot 2.1/2 - 4"	1500000657	1
49	Zylinderschraube M6x6	83557	1
51	Federring 6	FF57106	2
52	Zylinderschraube M6x25 DIN 912	84198	2
54	Zylinderschraube M6x30 DIN 912	84192	3
55	Abdeckplatte für Haltering - Rot 2.1/2 - 4"	1500000658	1
56	Federring 6	FF57106	3
58	Zylinderschraube M6x25 DIN 912	84198	2
59	Haltering - Rot	1500000659	1
62	Gewindestift M6x12	83655	1
63	Gewindestift M6x6 DIN 913	83805	1
64	Spannstift 3,5x30	83515	1
66	Verriegelungshebel	1500000660	1
Set	Halter für Ausrückarm kpl. (Pos. 16-20, 23-26,28,64,71)	1500000661	1

WICHTIG! Um die Sicherheit und Zuverlässigkeit des Produktes zu erhalten, dürfen Reparaturen, Überholungs- und Einstellarbeiten nur von ROTHENBERGER Kelkheim oder autorisierten Service-Werkstätten ausgeführt werden. Verwenden Sie nur Original-Ersatzeile. Bestellen Sie Ihre Zubehör und Ersatzteile bei Ihrem Fachhändler oder bei unserer Hotline Service After Sales

Tel. +49 6195 - 800 **8200**
Fax: +49 6195 - 800 **7491**
service@rothenberger.com