Automatik Schneidkopf 1/2-2"

No. 56266_56271

Stand: 10/23

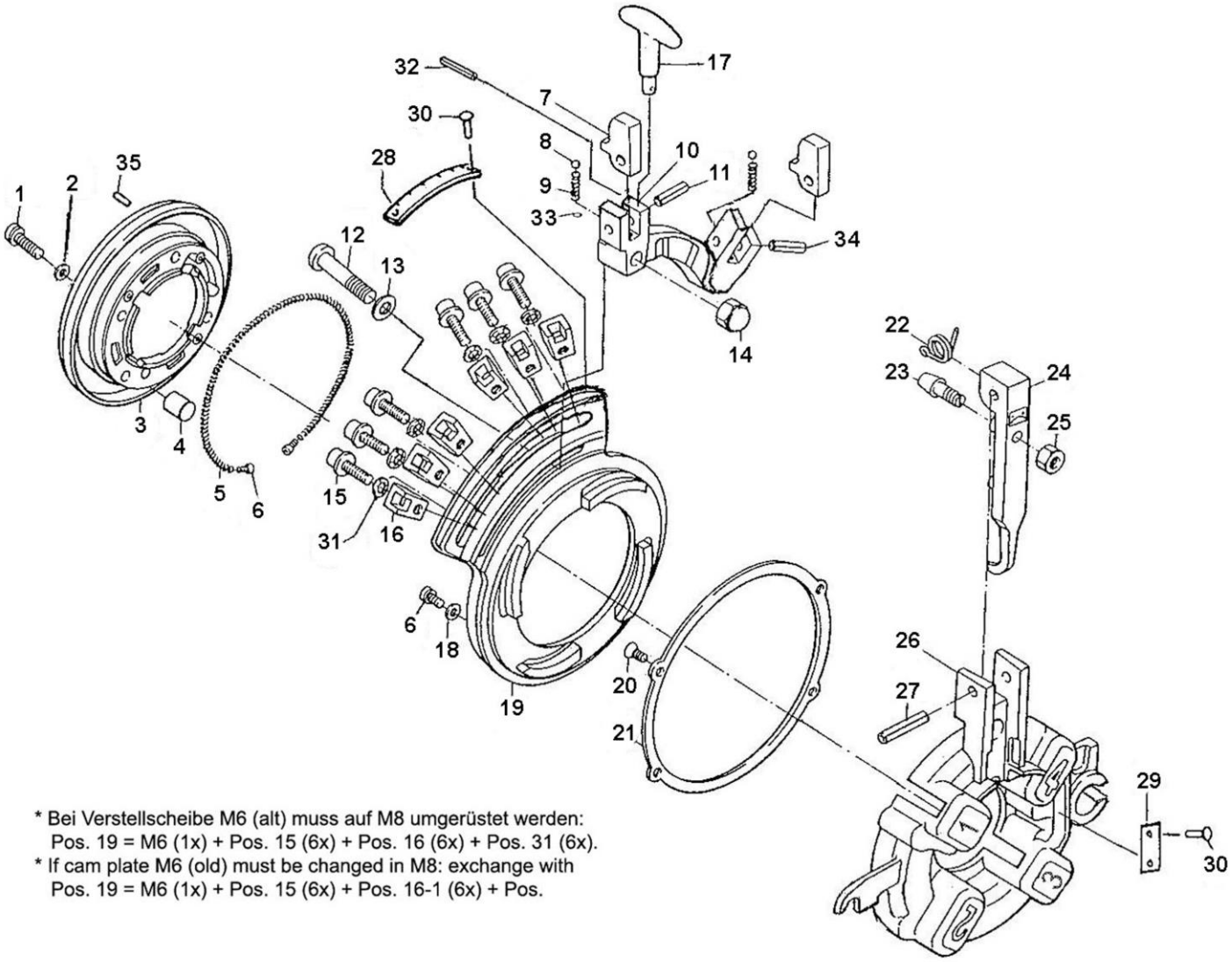

* Bei Verstellscheibe M6 (alt) muss auf M8 umgerüstet werden:
Pos. 19 = M6 (1x) + Pos. 15 (6x) + Pos. 16 (6x) + Pos. 31 (6x).
* If cam plate M6 (old) must be changed in M8: exchange with
Pos. 19 = M6 (1x) + Pos. 15 (6x) + Pos. 16-1 (6x) + Pos.

	Größe/size			No. SS-steel	No. HSS-steel
BSPT R	1/2-2”	56266	1/2-3/4”	56003	56235
			1- 2”	56007	56236
NPT	1/2-2”	56271	1/2-3/4”	56111	56180
			1-2”	56112	56181

Automatik Schneidkopf 1/2-2"

Stand: 10/23

No. 56266_56271

Pos.	Bezeichnung	Artikelnr.	Menge
1	Schraubbolzen 6x25	H98368	4
2	Federring 6	FF57106	4
3	Gehäuseplatte AT SC 2SE	1500002190	1
4	Spannhülse 12x10	86026	1
5	Feder	86027	1
6	Schraubbolzen 5x10	86028	3
7	Einstellsegment	86029	2
8	Stahlkugel 3/16"	83485	2
9	Druckfeder	83486	2
10	Verstellsegment PT 1/2" -2" S	1500000245	1
11	Haltestift 6x20	84191	2
12	Schraubbolzen 10x45	86031	1
13	U-Scheibe 10	86032	1
14	Hutmutter 10	86033	1
15	Schraubbolzen M8x18 *	83899	6
16	Einstellsegment M8 *	83900	6
17	T-Griff	86482	1
18	Federscheibe 5	84094	1
19	Verstellscheibe AS 1/2-2" *	83922	1
20	Zylinderschraube M6x15	83489	8
21	Ringplatte 1/2-2"	83490	1
22	Spannfeder	86040	1
23	Stellschraube	86041	1
24	Ausrückarm	1500002192	1
25	Sechskantmutter 10	86043	1
26	Grundkörper SC 2SE 1/2"-2"	86048	1
27	Spannhülse 8x32	85791	1
28	Skala BSPT AT	1500002193	1
29	Spannfeder	86040	1
30	Niet	83622	5
31	Federring 8-1 *	83923	6
32	Spannhülse 4x16	86047	1
33	Federscheibe M2	1500002194	1
34	Spannstift 6x16	1500002195	1
35	Kugelkappe für Schneidkopf	83601	1

WICHTIG! Um die Sicherheit und Zuverlässigkeit des Produktes zu erhalten, dürfen Reparaturen, Überholungs- und Einstellarbeiten nur von ROTHENBERGER Kelkheim oder autorisierten Service-Werkstätten ausgeführt werden. Verwenden Sie nur Original-Ersatzeile. Bestellen Sie Ihre Zubehör und Ersatzteile bei Ihrem Fachhändler oder bei unserer Hotline Service After Sales

Tel. +49 6195 - 800 **8200**
Fax: +49 6195 - 800 **7491**
service@rothenberger.com