ROREC
No. 168605

Stand: 03/24

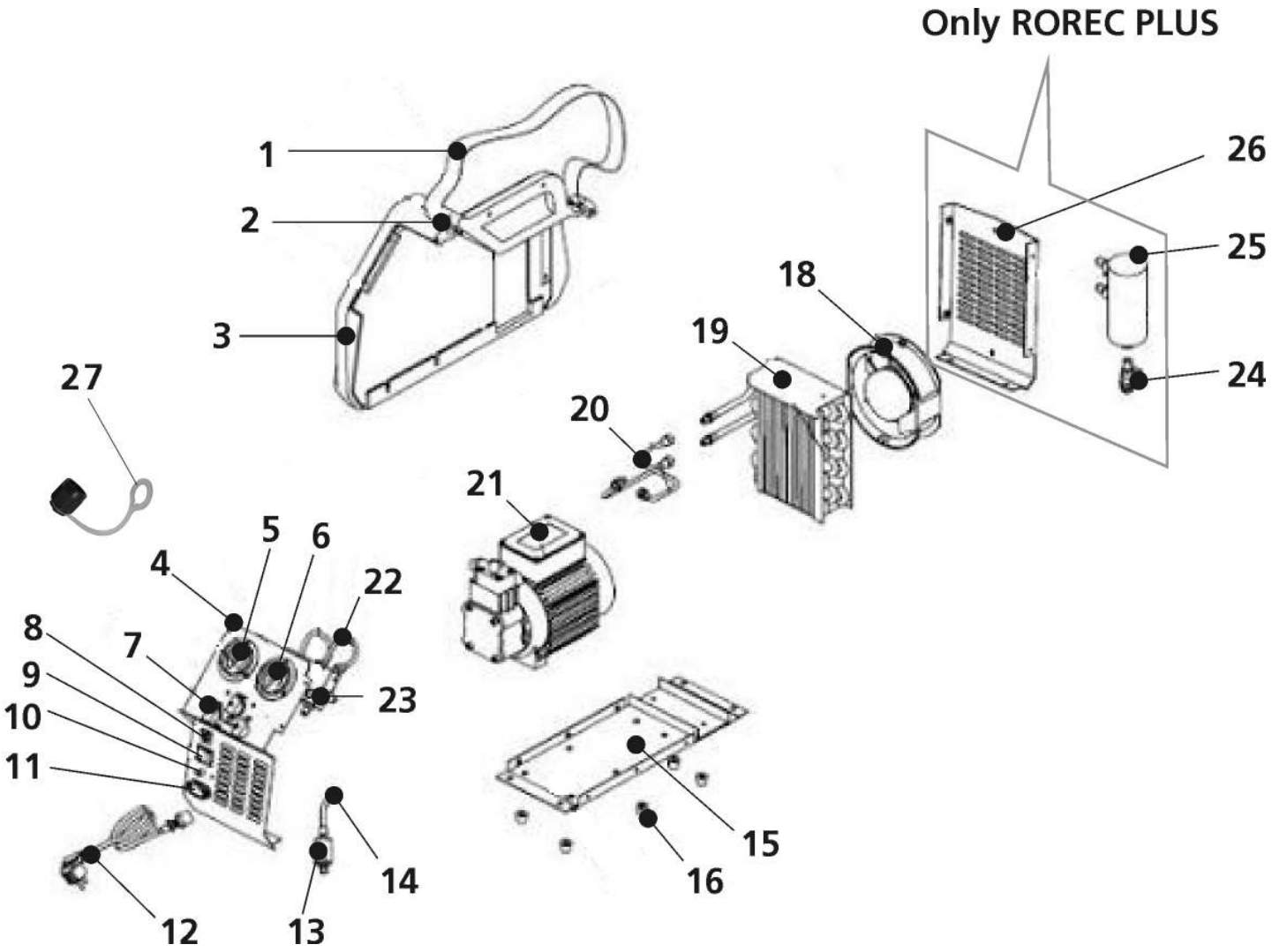

ROREC

Stand: 03/24

No. 168605

Pos.	Bezeichnung	Artikelnr.	Alte Artikelnr.	Menge
1	Riemen	R16870100	168701	1
2	Set 2 Stifte	R16870200	168702	1
3	Kunststoffgehäuse set	R16870300	168703	1
4	Paneel Vorderseite	R16870400	168704	1
5	Einlassmanometer	168705	168705	1
6	Auslassmanometer	R16870600	168706	1
7	Drehschalter	R16870700	168707	1
8	Kurzschlussautomat	R16870800	168708	1
9	Netzschalter	R16870900	168709	1
10	Druckschalter	R16871000	168710	1
11	Steckdose	R16871100	168711	1
12	Netzanschlusskabel	168712	168712	1
13	Filter	168713	168713	1
14	Schlauch 4 "	168714	168714	1
15	Bodenplatte	R16871500	168715	1
16	Gummifuss	R16871600	168716	6
18	Axialventilator	R16871800	168718	1
19	Kondensator	R16871900	168719	1
20	Kupferschlauch	R16872000	168720	2
21	Kompressor	168721	168721	1
22	Kupferschlauch	R16872200	168722	1
23	Regelventil	R16872300	168723	1
24	Öl-Ablassventil für ROREC Plus	R16872400	168724	1
25	Ölabscheider für ROREC Plus	R16872500	168725	1
26	Paneel Rückseite	R16872600	168726	1
27	Schutzkappe ROAIRVAC, ROREC	1500004860		1

WICHTIG! Um die Sicherheit und Zuverlässigkeit des Produktes zu erhalten, dürfen Reparaturen, Überholungs- und Einstellarbeiten nur von ROTHENBERGER Kelkheim oder autorisierten Service-Werkstätten ausgeführt werden. Verwenden Sie nur Original-Ersatzeile. Bestellen Sie Ihre Zubehör und Ersatzteile bei Ihrem Fachhändler oder nutzen Sie die Online Bestellplattform über RoService+. Bei Rückfragen stehen wir gerne zur Verfügung.

Tel. +49 6195 - 800 **8200**
Fax: +49 6195 - 800 **7491**
service@rothenberger.com