RO FL180

No. 1000001651 / 1300003462

Stand: 09/16

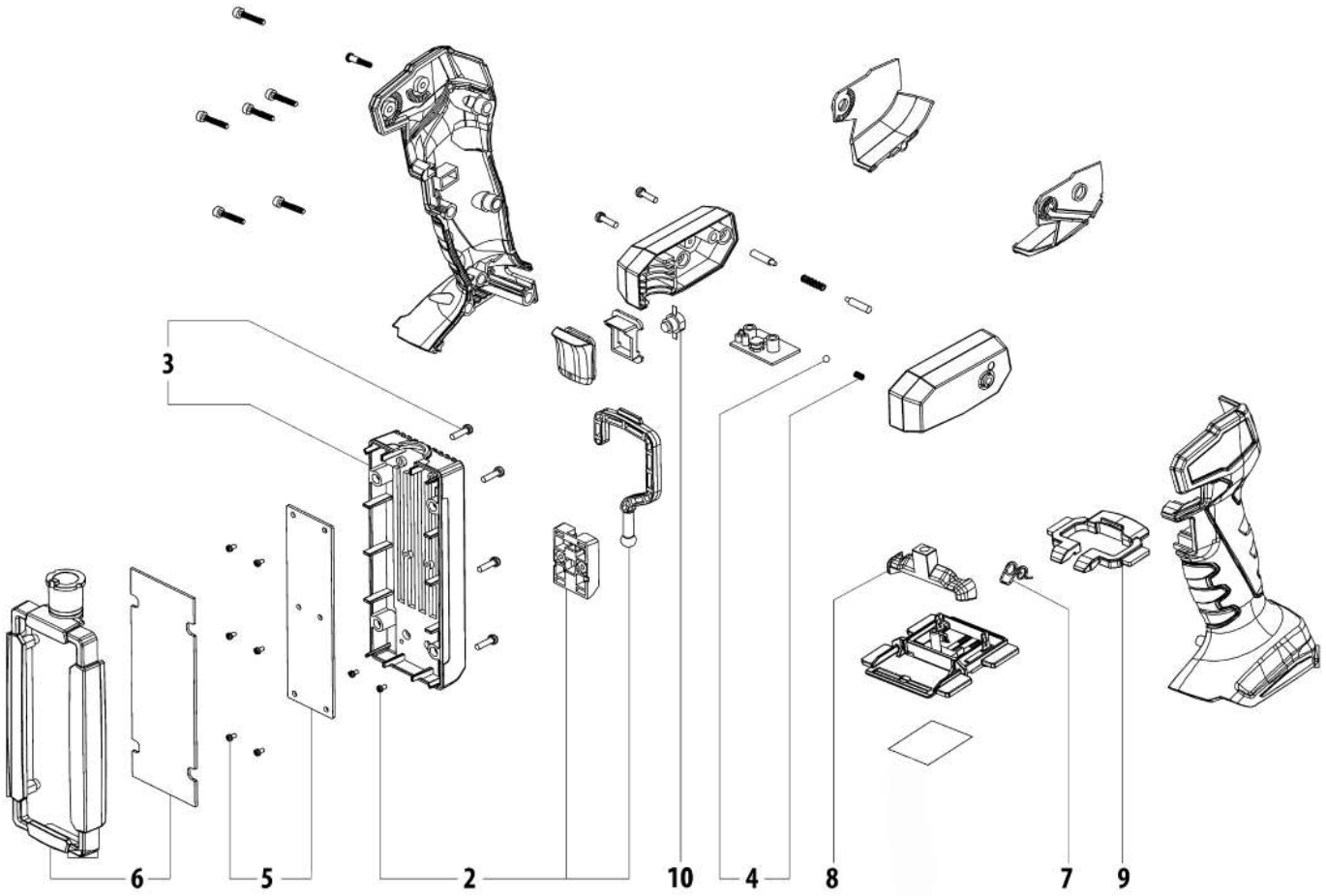

RO FL180

Stand: 09/16

No. 1000001651 / 1300003462

Pos.	Bezeichnung	Artikelnr.
2	Haken kpl.	1500002403
3	Gehäuse mit Elektronik	1500002404
4	Kugel mit Feder	1500002405
5	Platine kpl.	1500002406
6	Rahmen kpl.	1500002407
7	Schenkelfeder	1500002332
8	Druckstück	1500002334
9	Schaltschieber	1500002335
10	Schalter	1500002408

WICHTIG! Um die Sicherheit und Zuverlässigkeit des Produktes zu erhalten, dürfen Reparaturen, Überholungs- und Einstellarbeiten nur von ROTHENBERGER Kelkheim oder autorisierten Service-Werkstätten ausgeführt werden. Verwenden Sie nur Original-Ersatzteile. Bestellen Sie Ihre Zubehör und Ersatzteile bei Ihrem Fachhändler oder bei unserer Hotline Service After Sales