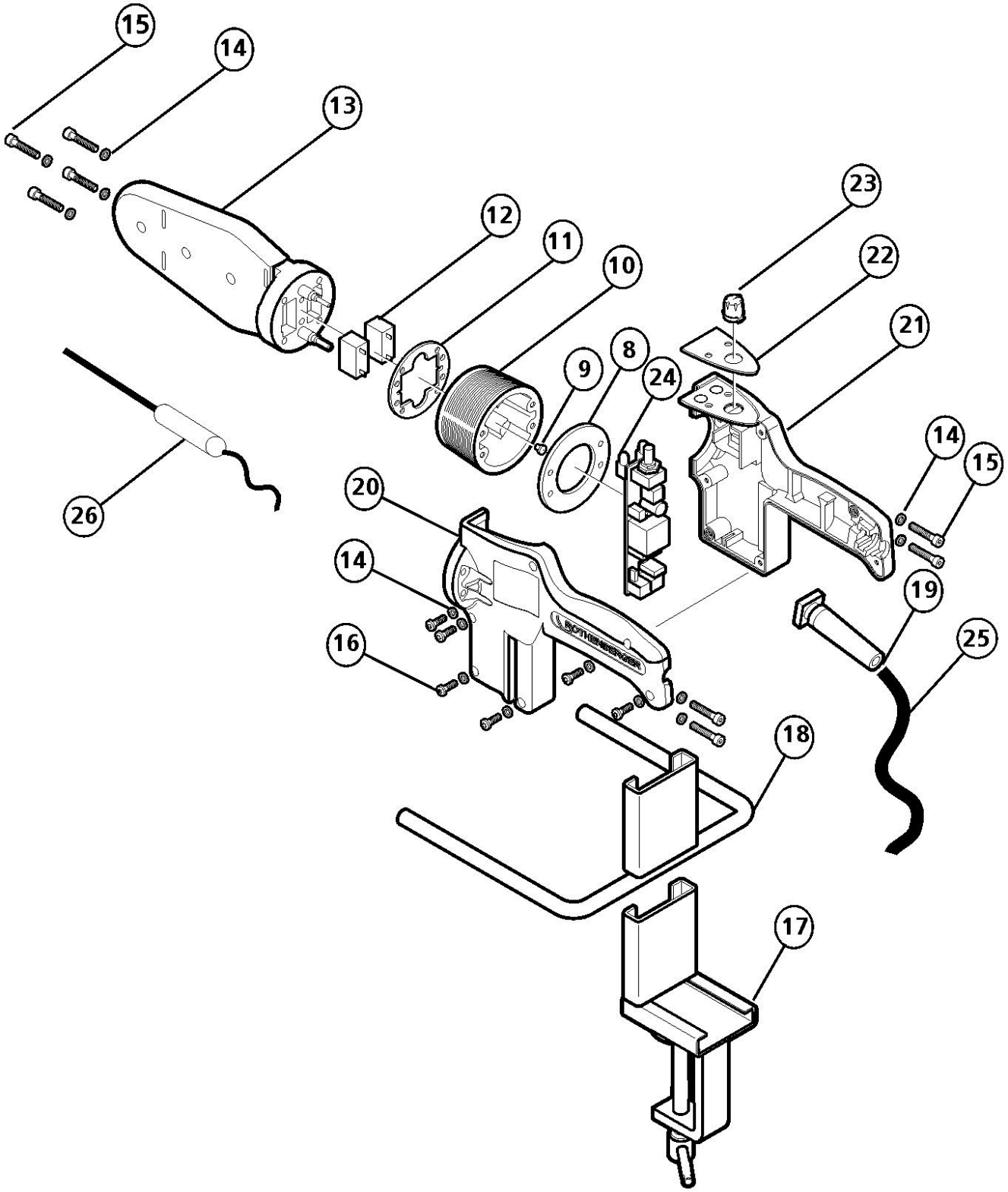
15
14
13
12
11
10
9
8
24
23
22
21
14
15
20
14
16
19
25
18
17
26

Pos.	Bezeichnung	Artikelnr.	Menge	Preis (€)
8	Isolationsplatte	352000800	1	a. A.
9	Linsenschraube M3x4 DIN 7985	350001800	1	a. A.
10	Isolator	352000600	1	a. A.
11	Isolierverbindung	352001500	1	a. A.
12	Thermoschutz P63	350001700	2	a. A.
13	Heizplatte 230V	350012300	1	a. A.
14	Federring 4	350001900	14	a. A.
15	Zylinderschraube M4x25 DIN 912	350002100	8	a. A.
16	Blechtreibschraube 3,6x13	350002200	6	a. A.
17	Tischklemmhalter	352008200	1	a. A.
18	Bodenständer	352008000	1	a. A.
19	Knickschutztülle	350004200	1	a. A.
20	Gehäuse links rot	352000116	1	a. A.
21	Gehäuse rechts rot	352000216	1	a. A.
22	Aufkleber Steuerung Elektronisch	350004300	1	a. A.
23	Reglerdrehknopf Elektronisch	350005300	1	a. A.
24	Steuerung elektronisch	350001200	1	a. A.
25	Netzkabel 230V	350004000	1	a. A.
26	Thermofühler	350004100	1	a. A.

WICHTIG! Um die Sicherheit und Zuverlässigkeit des Produktes zu erhalten, dürfen Reparaturen, Überholungs- und Einstellarbeiten nur von ROTHENBERGER Kelkheim oder autorisierten Service-Werkstätten ausgeführt werden. Verwenden Sie nur Original-Ersatzteile. Bestellen Sie Ihre Zubehör und Ersatzteile bei Ihrem Fachhändler oder bei unserer Hotline Service After Sales

Tel. +49 6195 - 800 **8200**
Fax: +49 6195 - 800 **7491**
service@rothenberger.com