ROWELD P63 S-6 thermostatisch
No. 053897X

Stand: 01/19

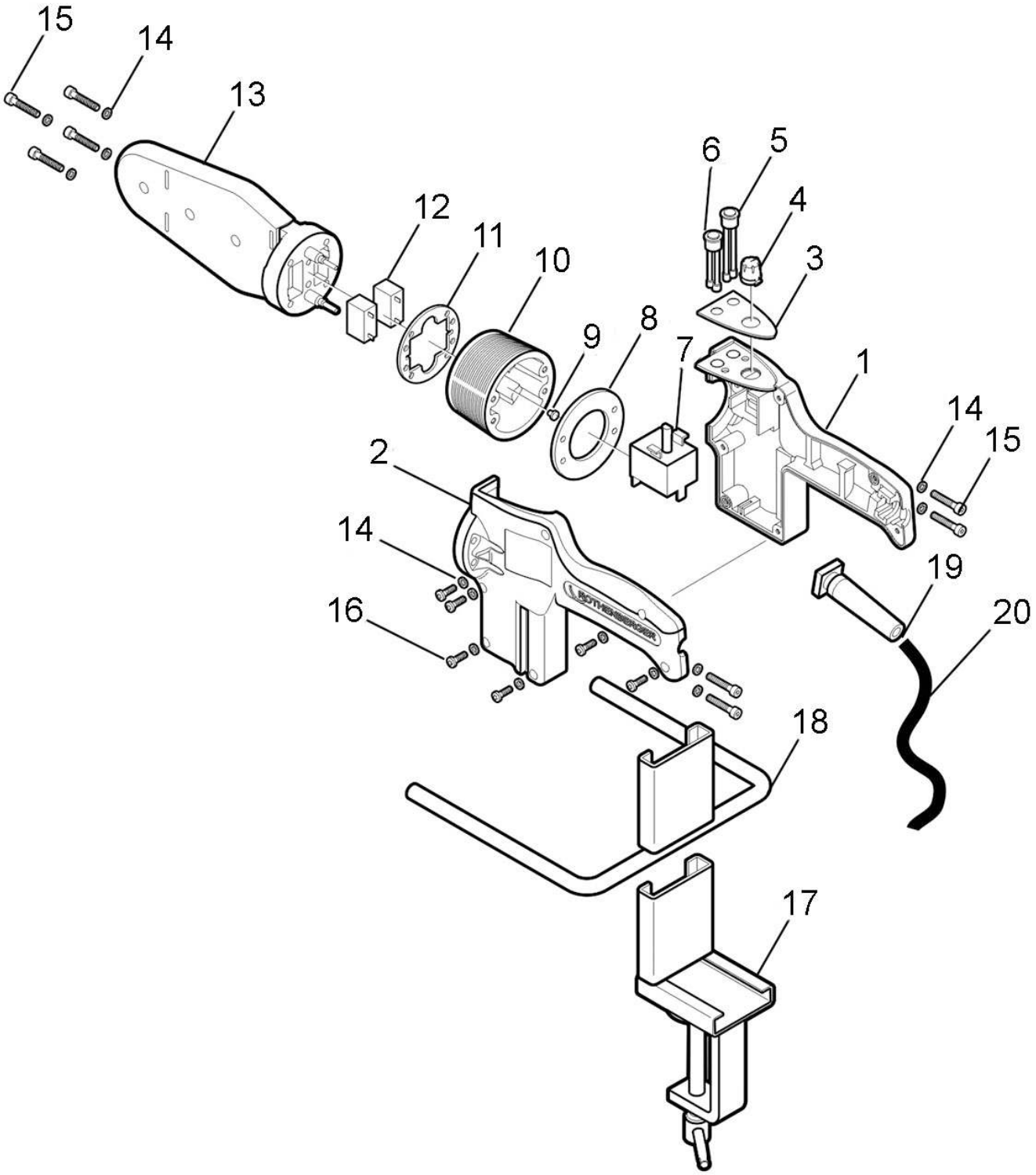

ROWELD P63 S-6 thermostatisch

Stand: 01/19

No. 053897X

Pos.	Bezeichnung	Artikelnr.	Menge
1	Gehäuse rechts schwarz	352001416	1
2	Gehäuse links schwarz	352001316	1
3	Aufkleber Steuerung thermostatisch	350001600	1
4	Reglerdrehknopf thermostatisch	350000300	1
5	LED 881 rot P-63 230V	1000002418	1
6	LED 881 grün P-63 230V	1000002417	1
7	Steuerung thermostatisch	350005900	1
8	Isolationsplatte	352000800	1
9	Linsenschraube M3x4 DIN 7985	350001800	1
10	Isolator	352000600	1
11	Isolierverbindung	352001500	1
12	Thermoschutz P63	350001700	2
13	Heizplatte 230V	350012300	1
14	Federring 4	350001900	14
15	Zylinderschraube M4x25 DIN 912	350002100	8
16	Blechtreibschraube 3,6x13	350002200	6
17	Tischklemmhalter	352008200	1
18	Bodenständer	352008000	1
19	Knickschutztülle	350004200	1
20	Netzkabel 230V	350004000	1

WICHTIG!

Um die Sicherheit und Zuverlässigkeit des Produktes zu erhalten, dürfen Reparaturen, Überholungs- und Einstellarbeiten nur von ROTHENBERGER Kelkheim oder autorisierten Service-Werkstätten ausgeführt werden. Verwenden Sie nur Original-Ersatzeile. Bestellen Sie Ihre Zubehör und Ersatzteile bei Ihrem Fachhändler oder nutzen Sie die Online Bestellplattform über RoService+. Bei Rückfragen stehen wir gerne zur Verfügung.

Tel. +49 6195 - 800 **8200**
Fax: +49 6195 - 800 **7491**
service@rothenberger.com