Gehäuse

Stand: 06/25

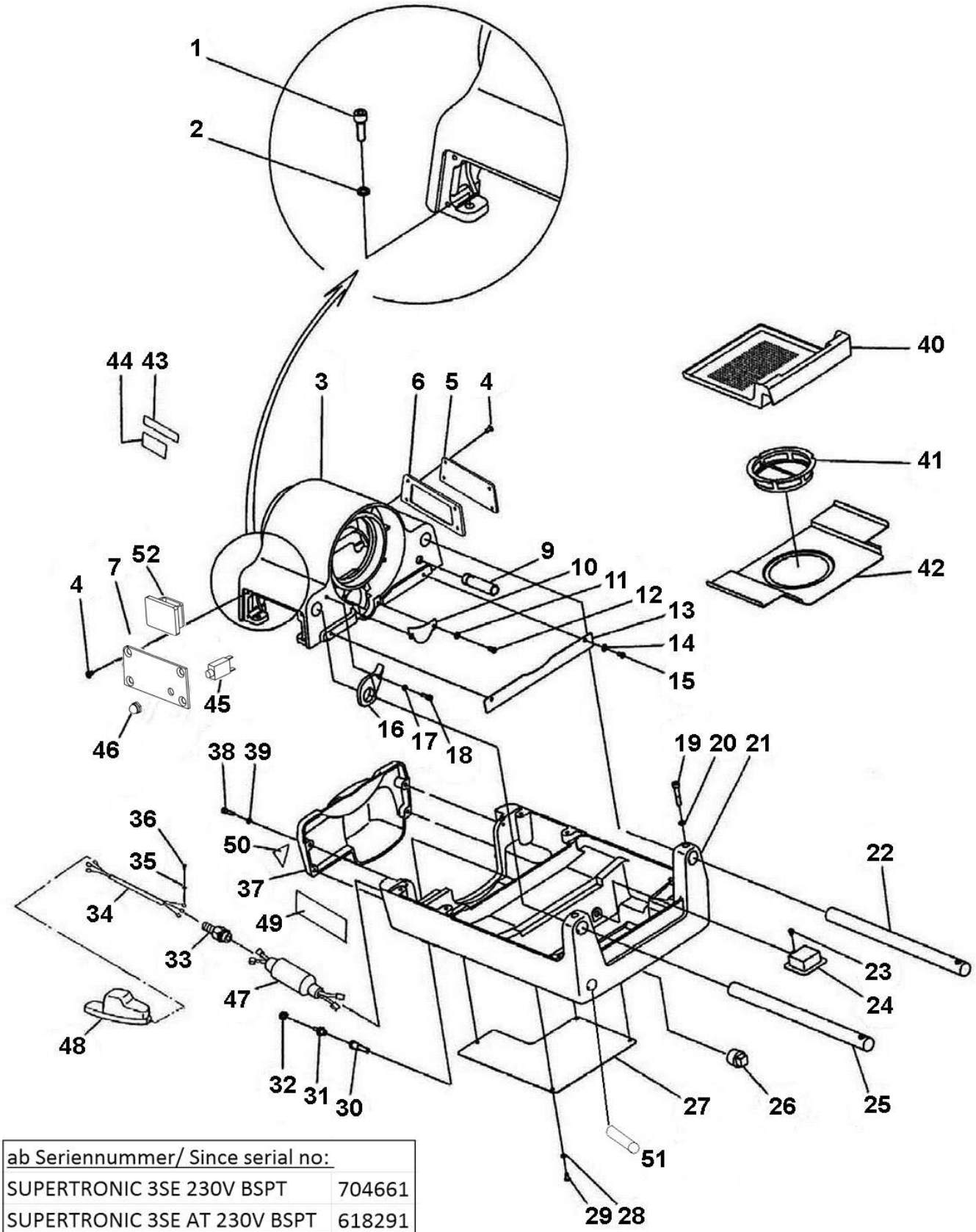

ab Seriennummer/ Since serial no:	
SUPERTRONIC 3SE 230V BSPT	704661
SUPERTRONIC 3SE AT 230V BSPT	618291
SUPERTRONIC 3SE 110V BSPT	704461

Gehäuse

Stand: 06/25

Pos.	Bezeichnung	Artikelnr.	Menge
-	Standbeine (4 Stück)	56489	1
1	Schraube M8x25	83738	4
2	Federring 8	81625	4
3	Spindelgehäuse	81674	1
4	Schraube M6x10	81633	8
5	Typenschild 100V-120V	81676	1
6	Maschinen Plattenabdeckung	81704	1
7	Schalterplatte 3 SE	1500005302	1
9	Schutzschlauch	81678	1
10	Abdeckblech	81679	1
11	Federring M6 DIN7980	FF57106	2
12	Schraube 6x12	81648	2
13	Schutzblech	81680	1
14	Federring M6 DIN7980	FF57106	2
15	Schraube 6x12	81648	2
16	Anschlag	81681	1
17	Federring M6 DIN7980	FF57106	1
18	Schraube M6x18	83501	1
19	Schraube M8x45	85979	2
20	Federring 8	81625	2
21	Gehäuseunterteil	81682	1
22	Gleitstange hinten	81683	1
23	Schraube 6x12	81648	1
24	Ölfilter	84188	1
25	Gleitstange vorne	81684	1
26	Ölablassschraube	81685	1
27	Bodenplatte	81686	1
28	Federring M6 DIN7980	FF57106	4
29	Schraube 6x12	81648	4
30	Ansaugnippel	81666	1
31	Schraubnippel GES8xPT1/4	81658	1
32	Schlauchklemme D=12	81657	1
33	Kabelverschraubung, Zugentlastung	87094	1
34	Gummikabel H07RN-F 3G1,5 - per Meter	FF51089	2
35	Zahnscheibe 6	81668	1
36	Schraube M6x8	81669	1
37	Motorabdeckung	81688	1
38	Schraube 6x20	83782	4
39	Federring M6 DIN7980	FF57106	4
40	Spänewanne	81690	1
41	Ölsieb	84636	1
42	Ölwannendeckel	81691	1
43	Warnschild	87081	1
44	Warnaufkleber	87080	1
45	Thermorelais 106-P10-6A	87107	1
46	Thermorelais Deckel	87109	1
47	CE Spulen Kondensator kpl.230V ab August 2010	87108	1
48	Fußschalter RO	56335	1
48.1	Schalteinsatz für Schalter 56335	56336	1
49	Namensschild	87104	1
50	Warnaufkleber RO	87105	1
51	Gewindestift M10x30 DIN 913 (4Stück)	1500000983	1
52	Anlauf Startelektr. 120V SC 2SE/3SE/4SE	1500002834	1
52	Anlauf Startelektr. 230V SC 2SE/3SE/4SE	1500002833	1

WICHTIG! Um die Sicherheit und Zuverlässigkeit des Produktes zu erhalten, dürfen Reparaturen, Überholungs- und Einstellarbeiten nur von ROTHENBERGER Kelkheim oder autorisierten Service-Werkstätten ausgeführt werden. Verwenden Sie nur Original-Ersatzeile. Bestellen Sie Ihre Zubehör und Ersatzteile bei Ihrem Fachhändler oder nutzen Sie die Online Bestellplattform über RoService+. Bei Rückfragen stehen wir gerne zur Verfügung.

Tel. +49 6195 - 800 **8200**
Fax: +49 6195 - 800 **7491**
service@rothenberger.com

Spannfutter, Arbeitspindel

Stand: 10/23

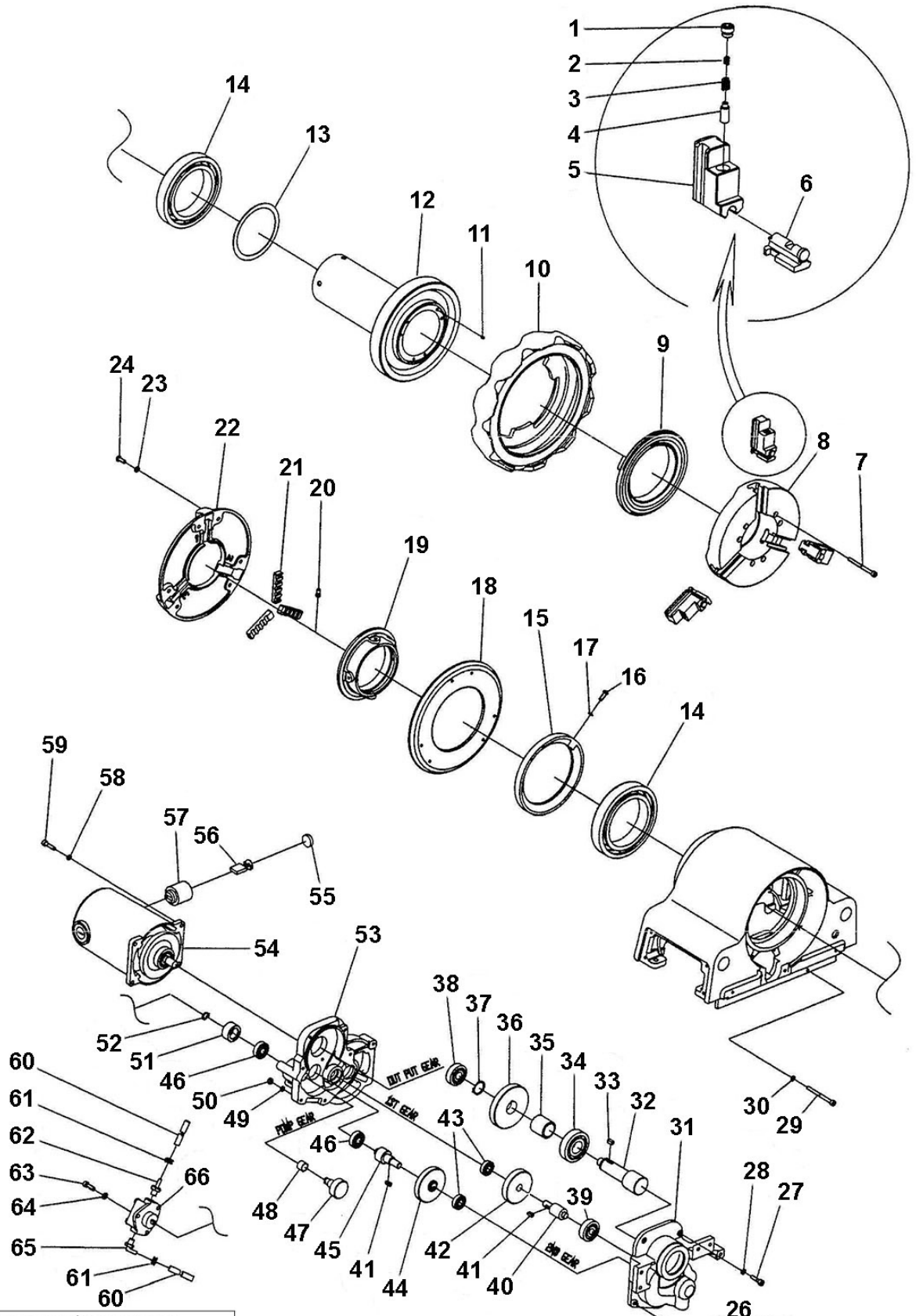

ab Seriennummer/ Since serial no:	
SUPERTRONIC 3SE 230V BSPT	704661
SUPERTRONIC 3SE AT 230V BSPT	618291
SUPERTRONIC 3SE 110V BSPT	704461

Spannfutter, Arbeitspindel

Stand: 10/23

Pos.	Bezeichnung	Artikelnr.	Menge
---	Rotor 100V-120V	1500002801	1
---	Stator 100V-120V	1500002803	1
---	Rotor 220V-240V	1500002802	1
---	Stator 220V-240V	1500002804	1
1	Spannbackenschraube	81693	3
2	Spannbackenfeder B	81694	3
3	Spannbackenfeder A	81695	3
4	Spannbackenstift	81696	3
5	Spannbackengrundkörpersatz (3 Stück)	81697	1
6	Spannbackeneinsatz (3 Stück)	81720	1
7	Schraube M6x70	81606	6
8	Spannfuttergrundkörper	81613	1
9	Schneckenring, vorne	81735	1
10	Schlagring	81615	1
11	Druckfeder	85823	6
12	Arbeitsspindel kpl.	81626	1
13	Druckring	86934	1
14	Kugellager 6020 2RS	81627	2
15	Haltering	81660	1
16	Schraube M6x18	81698	1
17	Federring 6	FF57106	1
18	Zentrierfutterdeckel, innen	81699	1
19	Zentrierfutter	81700	1
20	Schraube, Zentrierfutter	86929	4
21	Zentrierbackensatz (3 Stück)	86928	1
22	Zentrierfutterdeckel, aussen	81737	1
23	Federring 6	FF57106	6
24	Schraube M6x18	81698	6
25	Schraube M6x40	81623	1
26	Federring 6	FF57106	1
27	Schraube M6x25	H98368	5
28	Federring 6	FF57106	5
29	Schraube M6x70	81606	1
30	Federring 6	FF57106	1
31	Getriebedeckel, vorne	81738	1
32	Getriebewelle	81739	1
33	Passfeder 6x6x13	83344	1
34	Kugellager 6305 ZZ	81740	1
35	Gleithülse	81741	1
36	Zahnrad	81742	1
37	Sicherungsring 25	85837	1
38	Kugellager 6302 ZZ	81743	1
39	Kugellager 6301 ZZ	86950	1
40	Getriebewelle	81744	1
41	Passfeder 5x5x13	83189	2
42	Zahnrad	81745	1
43	Kugellager 6001 ZZ	88609	2
44	Zahnrad	81746	1
45	Getriebewelle	81747	1
46	Kugellager 6201 ZZ	85902	2
47	Pumpenantrieb	81748	1
48	Gleithülse	81749	1
49	Federring 6	FF57106	7
50	Mutter M6	81711	1
51	Pumpenscheibe	81751	1
52	Sicherungsring 12	84072	2
53	Getriebedeckel, hinten	81752	1
54	Motor 220V-240V	1500002800	1
54	Motor 100V-120V	1500002799	1
55	Kohlenkappe	1500002808	2
56	Kohlenbürste (set)	1500002807	1
57	Kohlenhalter	1500002806	2
58	Federring 6	FF57106	4
59	Schraube M6x25	H98368	4
60	Ölschlauch WP15	81656	2
61	Schlauchklemme D=12	81657	2
62	Schraubnippel	81658	1
63	Schraube M6x18	83501	3
64	Federring 6	FF57106	3
65	Winkelnippel WE8xPT1/4	81661	1

Spannfutter, Arbeitspindel

Stand: 10/23

Pos.	Bezeichnung	Artikelnr.	Menge
66	Ölpumpe SP27AR	81755	1
set	Getriebe kpl.	81701	1
set	Zentrierfutter kpl. (18-24)	81736	1
set	Spannbackensatz (1-6) (3 Stück)	81733	1
set	Schnellspannfutter kpl. (1-6,8-10)	81732	1
set	Spannbackeneinsatz (2,3,4,6) (3 Stück)	56177	1

WICHTIG!

Um die Sicherheit und Zuverlässigkeit des Produktes zu erhalten, dürfen Reparaturen, Überholungs- und Einstellarbeiten nur von ROTHENBERGER Kelkheim oder autorisierten Service-Werkstätten ausgeführt werden. Verwenden Sie nur Original-Ersatzeile. Bestellen Sie Ihre Zubehör und Ersatzteile bei Ihrem Fachhändler oder nutzen Sie die Online Bestellplattform über RoService+. Bei Rückfragen stehen wir gerne zur Verfügung.

Tel. +49 6195 - 800 **8200**
Fax: +49 6195 - 800 **7491**
service@rothenberger.com

Rohrabschneider, Arbeitschlitten, Entgrater

Stand: 07/24

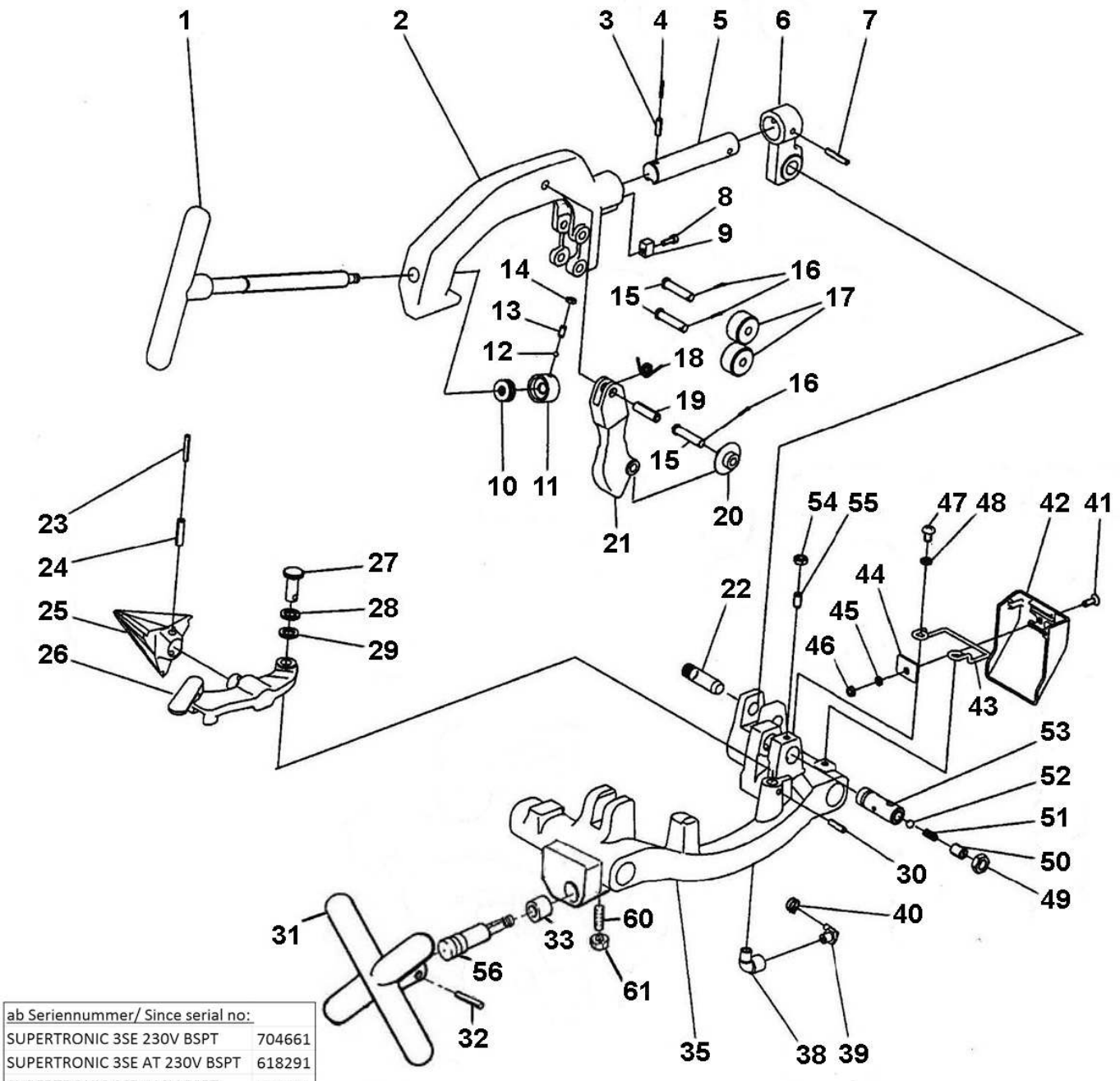

ab Seriennummer/ Since serial no:	
SUPERTRONIC 3SE 230V BSPT	704661
SUPERTRONIC 3SE AT 230V BSPT	618291
SUPERTRONIC 3SE 110V BSPT	704461

Rohrabschneider, Arbeitschlitten, Entgrater

Stand: 07/24

Pos.	Bezeichnung	Artikelnr.	Menge
1	Handrad mit Spindel	81730	1
2	Rohrabschneiderkörper	81702	1
3	Spannstift D= 6x20L	84191	1
4	Spannstift D= 3,5x20L	81607	1
5	Bolzen, Rohrabschneider	81705	1
6	Halter, Rohrabschneider	81706	1
7	Spannstift D=6x36L	85778	1
8	Schraube 5x15	85862	1
9	Führungsklotz, Rohrabschneider	85861	1
10	Drucklager 51100	88067	1
11	Druckhülse	83396	1
12	Stahlkugel 3/16"	83485	1
13	Stiftschraube M6x12	83510	1
14	Sechskantmutter M6	84169	1
15	Gleitbolzen, Schneidrad / Druckrollen	83308	3
16	Splint D=2x15L	83754	3
17	Druckrollen, Rohrabschneider	83156	2
18	Schenkelfeder	83752	1
19	Spannstift D=10x36L	85757	1
20	Schneidrad Spezial Stahl	70074	1
21	Schneidradhalter	81707	1
22	Bolzen, Rohrabschneider	81708	1
23	Spannstift D=5x32L	81619	1
24	Spannstift D=8x32L	85791	1
25	Entgraterkopf	56199	1
26	Entgraterarm	1500004580	1
27	Befestigungsbolzen, Entgrater	85788	1
28	Federring 12	85789	1
29	U-Scheibe 12	85790	1
30	Spannstift D=6x24L	86876	1
31	Handrad	1500004581	1
32	Spannstift D=6x40L	85916	1
33	Hülse	1500002859	1
35	Arbeitsschlitten	1500002861	1
38	Winkelstück	81673	1
39	Winkelstück WE8xPT1/4	81661	1
40	Schlauchklemme D=12	81657	1
41	Schraube 6x15	81642	1
42	Spritzschutz	81644	1
43	Spritzschutzhalter	81645	1
44	U-Platte	86899	1
45	Federring M6 DIN7980	FF57106	1
46	Sechskantmutter M6	84169	1
47	Schraube M8x12	81624	2
48	Federring 8	81625	2
49	Sechskantmutter M12	81032	1
50	Oel- Einstellschraube	86783	1
51	Feder, Öleinstellung	83327	1
52	Stahlkugel 5/16"	85805	1
53	Haltebolzen, Schneidkopf	85886	1
54	Sechskantmutter M8	FF54352	1
55	Gewindestift M 8x16 DIN 913	83509	1
56	Ritzelwelle	15002860	1
60	Gewindebolzen M6x22L	86871	1
61	Sechskantmutter M6	84169	1
set	Entgrater kpl.	81731	1
set	Rohrabschneider kpl.	81729	1

WICHTIG!

Um die Sicherheit und Zuverlässigkeit des Produktes zu erhalten, dürfen Reparaturen, Überholungs- und Einstellarbeiten nur von ROTHENBERGER Kelkheim oder autorisierten Service-Werkstätten ausgeführt werden. Verwenden Sie nur Original-Ersatzeile. Bestellen Sie Ihre Zubehör und Ersatzteile bei Ihrem Fachhändler oder nutzen Sie die Online Bestellplattform über RoService+. Bei Rückfragen stehen wir gerne zur Verfügung.

Tel. +49 6195 - 800 **8200**
Fax: +49 6195 - 800 **7491**
service@rothenberger.com

Transportwagen

No. 57050

Stand: 12/20

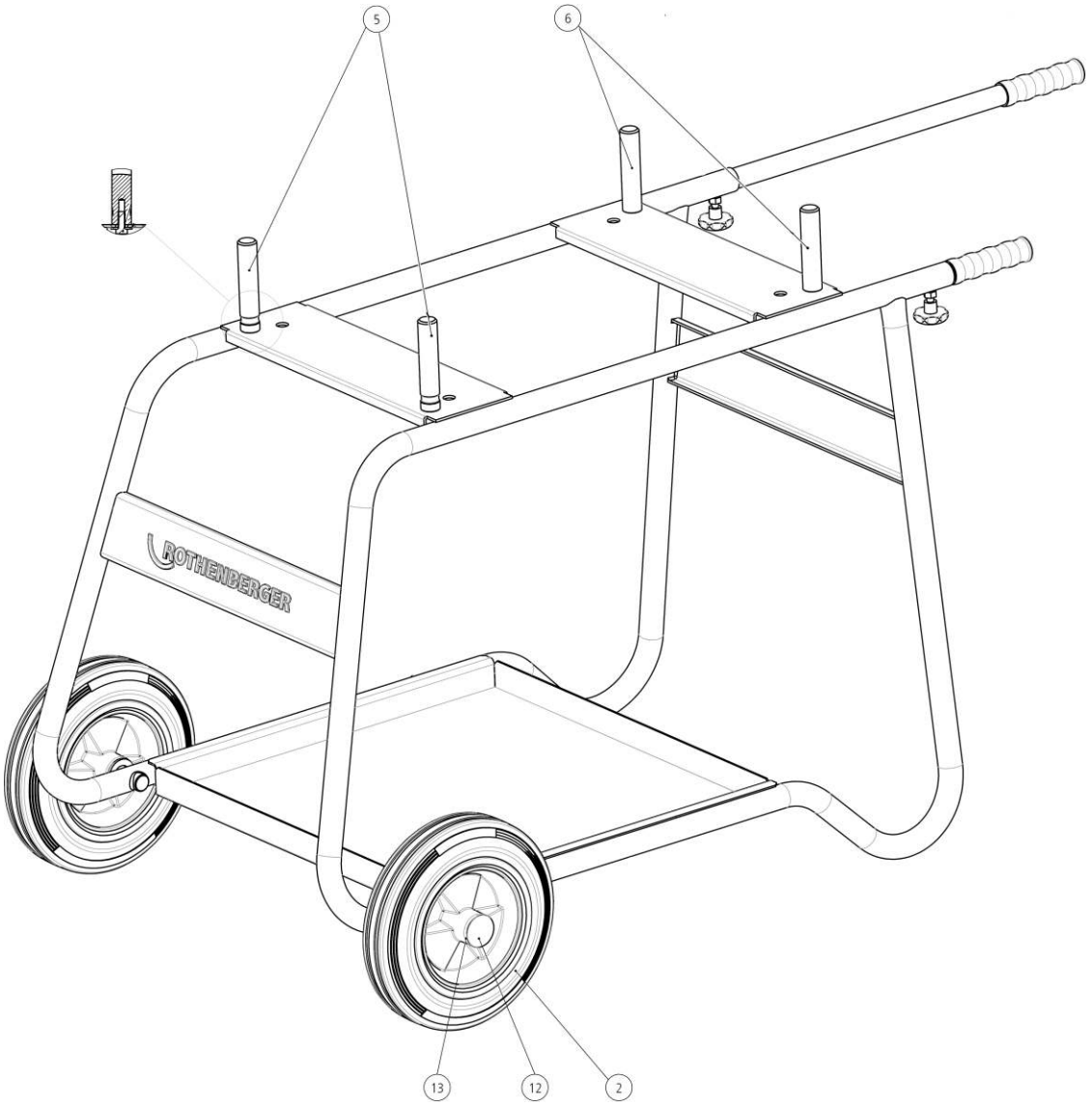

Transportwagen

Stand: 12/20

No. 57050

Pos.	Bezeichnung	Artikelnr.	Menge
2	Vollgummirad	1300000570	2
5	Bolzen lang Schraube u. Scheibe	1500003672	2
6	Bolzen kurz mit Schraube u. Scheibe	1500003671	2
12	Sicherungskappe	1500002276	2
13	U-Scheibe A 21 DIN125	L81483	2

WICHTIG! Um die Sicherheit und Zuverlässigkeit des Produktes zu erhalten, dürfen Reparaturen, Überholungs- und Einstellarbeiten nur von ROTHENBERGER Kelkheim oder autorisierten Service-Werkstätten ausgeführt werden. Verwenden Sie nur Original-Ersatzeile. Bestellen Sie Ihre Zubehör und Ersatzteile bei Ihrem Fachhändler oder nutzen Sie die Online Bestellplattform über RoService+. Bei Rückfragen stehen wir gerne zur Verfügung.

Tel. +49 6195 - 800 **8200**
Fax: +49 6195 - 800 **7491**
service@rothenberger.com