STILLSON 24“

No. 70355

Stand / dated: 09/12

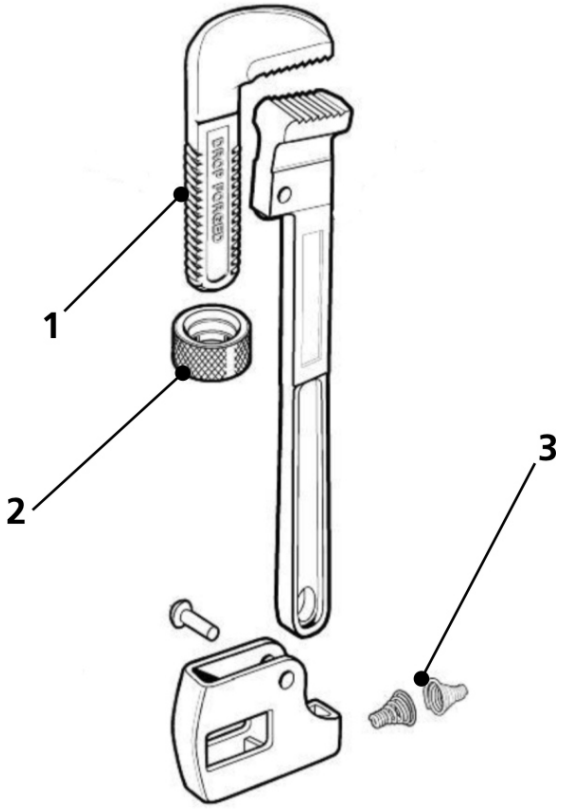

Nr. / No.	Bezeichnung	Description	Menge /QTY.	Art.-Nr. /No.
1	Haken 24“	Hook jaw 24“	1	70379
2	Rolle 24“	Nut 24“	1	101240400
3	Federsatz Rohrzange 24“	Springs set 24“	1	101241100

WICHTIG! Um die Sicherheit und Zuverlässigkeit des Produktes zu erhalten, dürfen Reparaturen, Überholungs- und Einstellarbeiten nur von ROTHENBERGER, Kelkheim oder autorisierten Service-Werkstätten ausgeführt werden. Verwenden Sie nur Original- Ersatzteile. Bestellen Sie Ihre Zubehör und Ersatzteile bei Ihrem Fachhändler oder bei unserer Hotline Service After Sales

IMPORTANT! To assure Safety and Reliability, repairs, maintenance and adjustment must be performed by ROTHENBERGER Kelkheim, or authorized Service-Centers, always use Original-Service-Parts. Order your accessories and spare parts from your specialist retailer or using our Service After Sales hotline

Tel. +49 6195 - 800 **8200**
Fax: +49 6195 - 800 **7491**
service@rothenberger.com