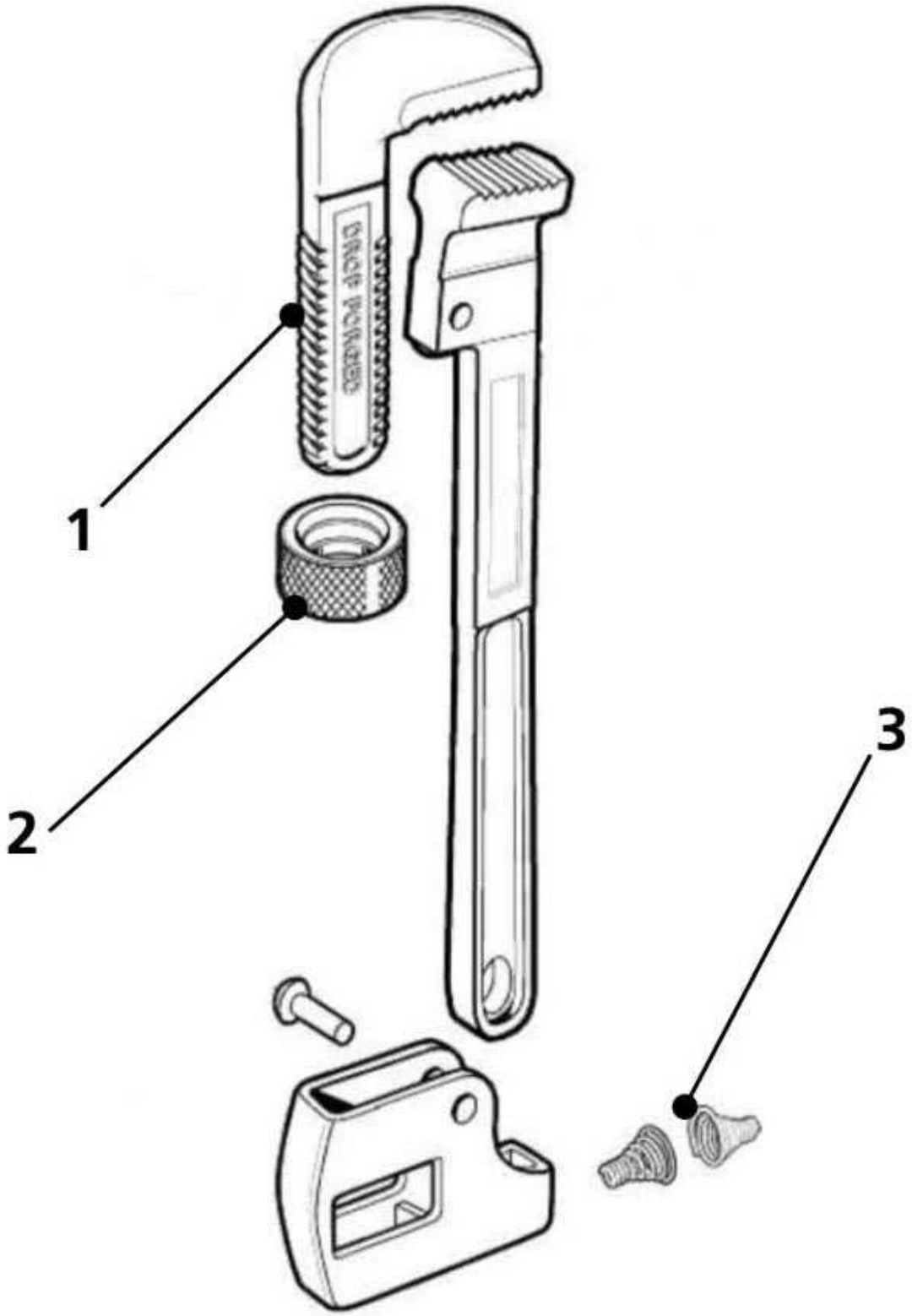
1
2
3

Einhandrohrzange STILLSON 12” No. 70352

Stand: 05/14

Pos.	Bezeichnung	Artikelnr.	Menge	Preis (€)
1	Haken 12“	70376	1	a. A.
2	Rolle 12“	101120400	1	a. A.
3	Federsatz Rohrzange 12“	101121100	1	a. A.

WICHTIG! Um die Sicherheit und Zuverlässigkeit des Produktes zu erhalten, dürfen Reparaturen, Überholungs- und Einstellarbeiten nur von ROTHENBERGER Kelkheim oder autorisierten Service-Werkstätten ausgeführt werden. Verwenden Sie nur Original-Ersatzteile. Bestellen Sie Ihre Zubehör und Ersatzteile bei Ihrem Fachhändler oder bei unserer Hotline Service After Sales

Tel. +49 6195 - 800 **8200**
Fax: +49 6195 - 800 **7491**
service@rothenberger.com