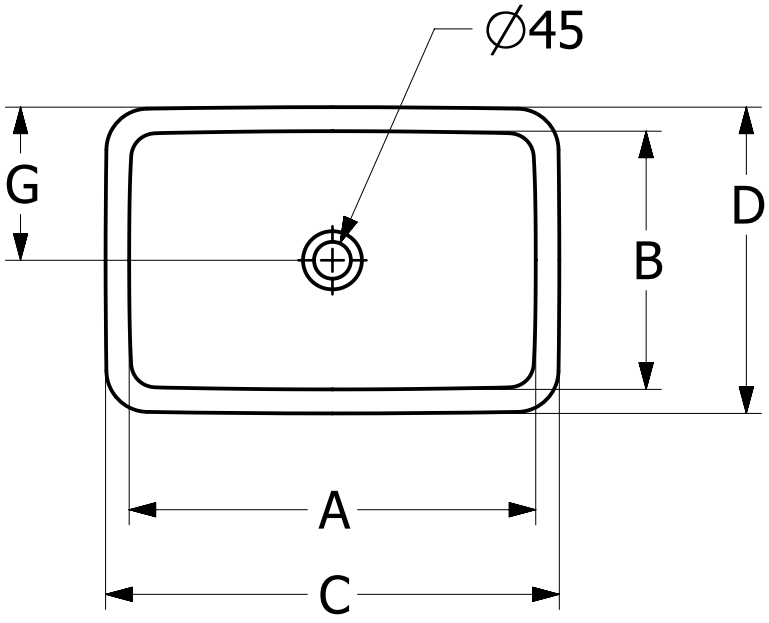

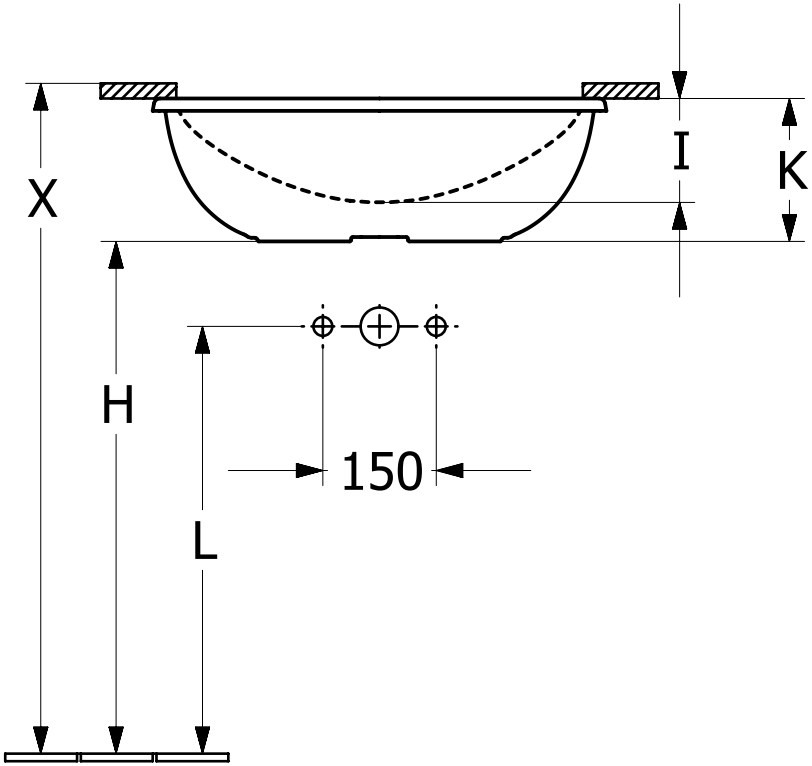

	A	B	C	D	G	H	I	K	L
4A5600	450	280	515	350	170	705	115	170	585
4A5601	450	280	515	350	170	705	115	170	585
4A5700	540	340	605	410	205	685	135	190	565
4A5701	540	340	605	410	205	685	135	190	565
4A5800	615	380	675	450	225	685	140	180	565
4A5801	615	380	675	450	225	685	140	180	565

Loop & Friends

4A5600 4A5601
4A5700 4A5701
4A5800 4A5801

V02 / 07.03.2024

Villeroy & Boch
1748