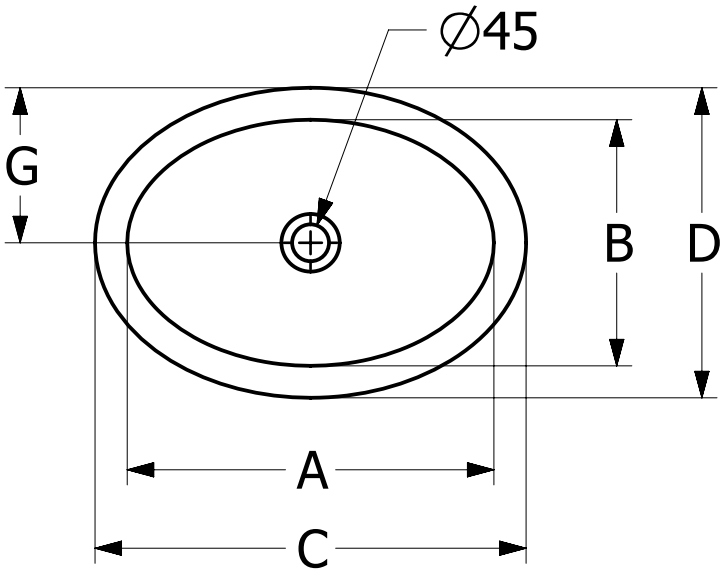

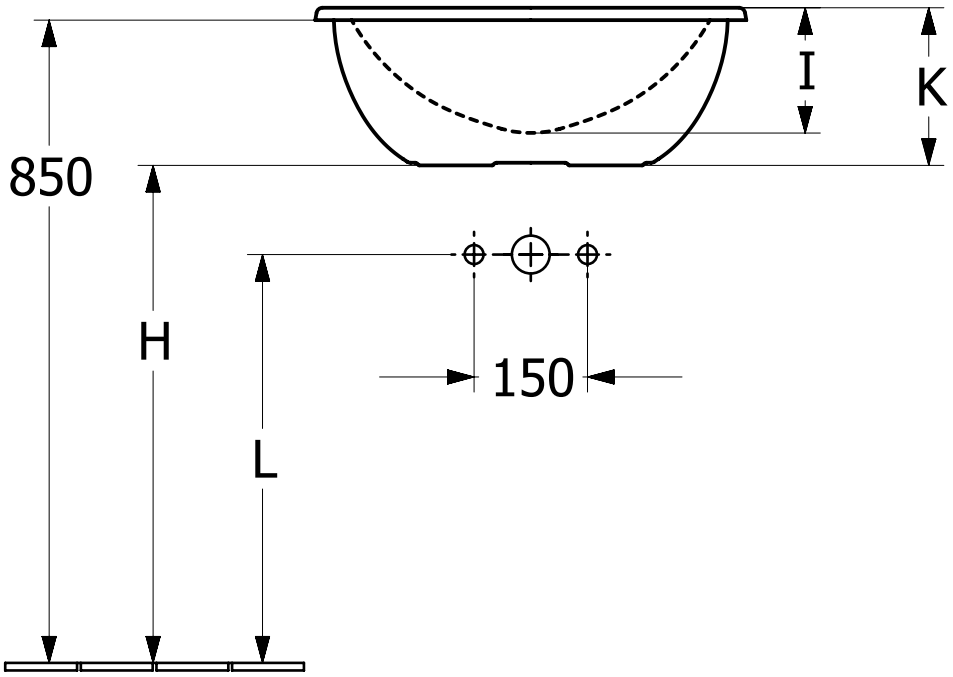

	A	B	C	D	G	H	I	K	L
4A6100	430	290	505	365	180	670	140	185	550
4A6101	430	290	505	365	180	670	140	185	550
4A6200	485	325	570	410	205	660	160	205	540
4A6201	485	325	570	410	205	660	160	205	540
4A6300	560	380	660	470	235	640	175	225	520
4A6301	560	380	660	470	235	640	175	225	520

Loop & Friends
4A6100_4A6101
4A6200_4A6201
4A6300_4A6301

V03 / 25.05.2023

Villeroy & Boch
1748