Ideal Standard

CONCA

T3934Y6

CONCA | Waschtisch-Unterschrank 602x373x550 mm in eiche hell furnier, 2 Schubladen | Grifflos, Vollauszug, Push-to-open, SoftClosing, Platzsparend, Vormontiert, Nachhaltig gewonnenes Holz, Echtholzfurnier

Bild & Zeichnung



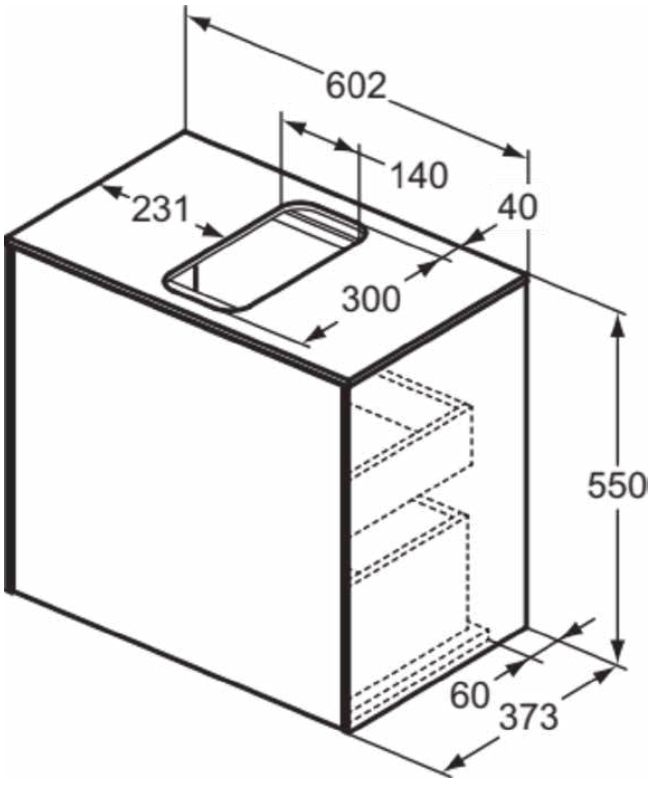

Allgemeine Informationen

Produktkategorie:	Möbel
Produktart:	Waschtisch-Unterschrank
Marke:	Ideal Standard
Kollektion:	CONCA
Designer:	Palomba Serafini Associati
Colour:	Y6 - Eiche Hell Furnier
Oberflächenbeschaffenheit:	Matt
Höhe (mm):	550
Breite (mm):	602
Ausladung (mm):	373
Befestigungsart:	Befestigungsset
Nettogewicht (kg):	30.00
EAN Code:	8014140460428

Features

- Grifflos
- Vollauszug
- Push-to-open
- SoftClosing
- Platzsparend
- Vormontiert
- Nachhaltig gewonnenes Holz
- Echtholzfurnier

Downloads

- Installation Guide
- Spare Parts List

Produktspezifikationen

Einzugsmechanismus:	Softclosing
Farbcode:	Y6
Farbbeschreibung:	eiche hell furnier
Eckmodell:	Nein
Vollauszug:	Yes
Griff(e):	Grifflos
Einstellbare Montagefüße:	Nein
Position des Ausschnitts:	Mitte
Material:	Holz
Materialspezifikation (Korpus):	Hochverdichtete 3-Schicht Spanplatte
Materialspezifikation Waschtischplatte:	MDF lackiert
Anzahl der Türen (gesamt):	0
Anzahl der Türen (links öffnend):	0

Es werden alle Anstrengungen unternommen, um sicherzustellen, dass die bereitgestellten Informationen korrekt sind. Wir können dies jedoch nicht garantieren und übernehmen keine Haftung für etwaige fehlerhafte Angaben.

CONCA

T3934Y6

CONCA | Waschtisch-Unterschrank 602x373x550 mm in eiche hell furnier, 2 Schubladen | Grifflos, Vollauszug, Push-to-open, SoftClosing, Platzsparend, Vormontiert, Nachhaltig gewonnenes Holz, Echtholzfurnier

Produktspezifikationen

Anzahl der Türen (rechts öffnend):	0
Anzahl der Auszüge (gesamt):	2
Anzahl der externen Auszüge:	1
Anzahl der internen Auszüge:	1
Anzahl der offenen Fächer:	0
Anzahl der Rolltüren:	0
Anzahl der Ablagen:	0
Anzahl der Schiebetüren:	0
Anzahl der Schwingtüren:	0
Auszugsmechanismus:	Push-Pull
PVD Technologie:	Nein
Wechselbarer Türanschlag:	Nein
Platzsparendes Modell:	Ja
Oberflächenbeschaffenheit:	Matt
Nachhaltig gewonnenes Holz:	Ja
Mit Ausschnitt:	Ja
Mit Innenbeleuchtung:	Nein
Mit Montagefüße:	Nein
Mit Steckdose:	Nein
Mit Waschtischplatte:	Ja
Echtholzfurnier:	Ja
Befestigungsmaterial im Lieferumfang enthalten:	Ja
Befestigungsart:	Befestigungsset
Montageart:	wandhängend

Es werden alle Anstrengungen unternommen, um sicherzustellen, dass die bereitgestellten Informationen korrekt sind. Wir können dies jedoch nicht garantieren und übernehmen keine Haftung für etwaige fehlerhafte Angaben.

Ideal Standard

Ihr Kontakt vor Ort:

België • Belgique
Ideal Standard Produktions-GmbH
Corporate Village - Frame 21 Building
Da Vincilaan 2
B-1935 Zaventem
+32 2 325 66 00
+32 2 325 66 01
www.idealstandard.be

България
Идеал Стандарт - Видима АД
ул. "Марин Попов" 53
гр. Севлиево, 5400
+359 885 938 880
office@idealstandard.com
www.idealstandard.bg

Česká republika
Ideal Standard s.r.o.
Zemska 623
41574 Teplice
+420 (0)-417-265 11
+420 (0)-417-265 15
www.idealstandard.cz

Hrvatska
Ideal Standard Hrvatska
Lopatinečka ul. 8
10000, Zagreb
+385 91 229 9304
www.idealstandard.hr

Danmark
Ideal Standard Skandinavia ApS
Fynsvej 9
5500 Middelfart (Denmark)
+45 75 84 10 10
www.idealstandard.dk

Deutschland
Ideal Standard GmbH
Euskirchener Straße 80
53121 Bonn
+49 (0)228 521-0
+49 (0)228 521-241
idealstandard.de@idealstandard.com
www.idealstandard.de

Éire
Ideal Standard Éire
2nd Floo, Unit 3103 Lake Drive Citywestr
Business Campus Tallaght Dublin 24 YXW2
+353 1 4564525
www.idealstandard.ie

España
Ideal Standard Iberia S.L.U
Riera Principal Nr. 8
08328 Alella (Barcelona - España)
+34 93 561 80 00
www.idealstandard.es

Ελλάδα
Ideal Standard S. A. Γραφεία Αθηνών:
Λ. Μεσογείων 265, 15451 N
Ψυχικό, Αθήνα
+2106790800
www.idealstandard.gr

France
Ideal Standard France - Siège social
39 Rue St. Sabin
75011 Paris
+33 (0)1 49 38 81 34
sav.idealstandard@idealstandard.com
(demandes techniques) /
devis.chantier@idealstandard.com
(demandes commerciales)
www.idealstandard.fr

Italia
Ideal Standard (Italia) Srl
Via Giosuè Borsi 9
20143 Milano, Italia
+39 (0)2 28881
info@idealstandard.it
www.idealstandard.it

Nederland
Ideal Standard Nederland BV
Hambakenwetering 3
5231 DD 's-Hertogenbosch
+31 (0)-77 355 08 08
+31 (0)-77 354 21 86
www.idealstandard.nl

Österreich
Ideal Standard GmbH
Zweigniederlassung Österreich
Erzherzog-Karl-Str. 131–135
1220 Wien Österreich
+43 125 66 222-0
+43 125 66 222-625
www.idealstandard.at

Polska
Ideal Standard Polska
Ul, Ostrowskiego 7
53-238 Wroclaw
+48 71 78 68 301
www.idealstandard.po

România
Ideal Standard Representative Office România
Calea Victoriei 109, Etaj 1,
Sector 1, București, 010069
+40 746 050 408
officebucharest@idealstandard.com
www.ideal-standard.ro

Srbija
Ideal Standard - Vidima AD
Drinčićeva br.19, I sprat, stan br. 8
11000 Beograd Srbija
+381 11 7138 058
www.idealstandard.rs

Türkiye
Ideal Standard Yapı Malzemeleri A.Ş
Şerifali Mahallesi.Hendem Caddesi.Kıble Sokak.
Seyit Türkmen İş Merkezi. No:32/4.
Ümraniye – İSTANBUL.
+90 216 314 8787
info@idealturkiye.com
www.idealstandardturkey.com

United Kingdom
Ideal Standard (UK) Ltd
The Bathroom Works National Avenue
Kingston Upon Hull
HU5 4HS
+44 (0)-1482 346 461
+44 (0)-1482 445 886
www.idealstandard.co.uk

Es werden alle Anstrengungen unternommen, um sicherzustellen, dass die bereitgestellten Informationen korrekt sind. Wir können dies jedoch nicht garantieren und übernehmen keine Haftung für etwaige fehlerhafte Angaben.