HOESCH

iSENSI

1800 x 1200
Eckwanne
Baignoire d'angle
Hoekbad
Linke Ausführung
Version gauche
Linkse uitvoering

DE

Freistehende Badewanne aus Acryl mit fester Schürze (Monolith) inkl. vormontiertem Untergestell u. Überlaufgarnitur (optional wählbar, siehe Tabelle), Anschlussschlauch zur Verbindung an HT-Hausanschluss im Lieferumfang enthalten.

FR

Vidage spécial (en option, voir tableau), raccord de tuyau pour le raccordement/ connexion HT-maison et châssis inclus. Baignoire autonome en acrylique/ABS avec tablier monocoque differentes versions y compris chassis.

NL

Afvoer-/overloopcombinatie (optioneel te kiezen, zie tabel), Aansluitflexibel voor aansluiting aan bouwzijdige afvoerleiding en Onderstel inbegrepen in leveromvang. Vrijstaande baden van acryl/ABS aangevormd paneelin verschillende uitvoeringen incl. onderstel.

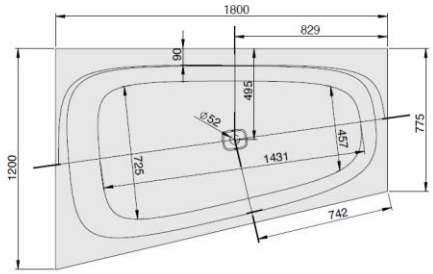

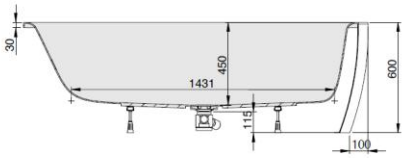

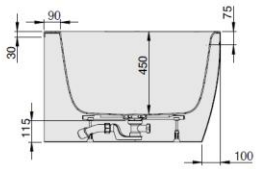

MODELL Modèle Mode	ART. NR. N° D'article Artikelnummer	LÄNGE/BREITE Longueur Et Largeur Lengte En Breedte (mm)	HÖHE/TIEFE Hauteur/profondeur Hoogte/diepte (mm)	INST. HÖHE Hauteur de montage Installatiehoogte (mm)	NUTZINHALT Contenu utile Nuttige inhoud
B	3963*	1800 x 1200	450	600	301 l
B	3964**	1800 x 1200	450	600	275 l
B	3965***	1800 x 1200	450	600	275 l

* **Version mit Überlaufschlitz und Klick-Klack/** Version avec fente de débordement et vidage spécial (clic/clac) / Versie met overloopgleuf en afvoer-/overloopcombinatie (klik/klak)

** **Version mit Ein-/ Über- und Ablauf mit Excenter, Vormontiert, 1/2 Zoll Mischwasseranschluß in Chrom** / Version avec remplissage par le trop-plein avec vidage spécial en chrome / Versie met in-, af- en overloopgarnitur in chroom

*** **Version mit Ein-/ Über- und Ablauf mit Excenter, Vormontiert, 1/2 Zoll Mischwasseranschluß in Weiß** / Version avec remplissage par le trop-plein avec vidage spécial en blac / Versie met in-, af- en overloopgarnitur in wit

SOLIQUE-FARBEN	BI COLOR
010 Weiß Glänzend	110 Weiß Glänzend / Schwarz Matt
013 Weiß Matt	111 Weiß Glänzend / Schwarz Glänzend
	112 Weiß Glänzend / Schiefergrau Glänzend

Artikelbeschreibung:

Die Badewanne iSensi aus Sanitär-Acryl – Herzlich willkommen in der neuen, großzügigen Komfortzone von HOESCH. iSensi bietet eine besonders großzügige Komfortzone. Dafür sorgt auch der mittig positionierte Ablauf in der ovalen Grundform. Für Entspannung und Wohlbehagen sorgen zudem die positiven Eigenschaften des hochwertigen gegossenen Sanitär-Acryls. Das Material isoliert Wärme besonders gut und ist an der Oberfläche extrem eben, porenfrei und unempfindlich. Das fühlt sich nicht nur angenehm warm und anschmiegsam an, sondern erleichtert zusätzlich auch die Pflege.

Material Eigenschaften:

Das Material Acryl zeichnet sich durch rutschhemmende Eigenschaften aus, die einen sicheren Gebrauch ermöglichen. Produkte aus Sanitäracryl besitzen eine sehr glatte und dadurch leicht zu reinigende Oberfläche. Das Acryl ist durchgefärbt, damit bei der Verwendung entstehende Kratzer einfach wegpoliert werden können. HOESCH-Produkte behalten daher jahrelang ein makelloses Aussehen. Aufgrund seiner physikalischen Eigenschaften eignet sich Acryl als guter Wärmespeicher. Es garantiert auch bei längerem Aufenthalt in der Badewanne immer die optimale Temperatur.

Montagehilfe:

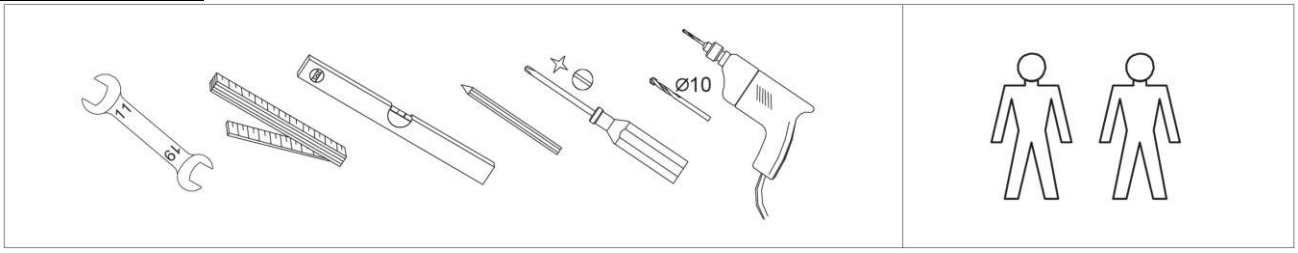

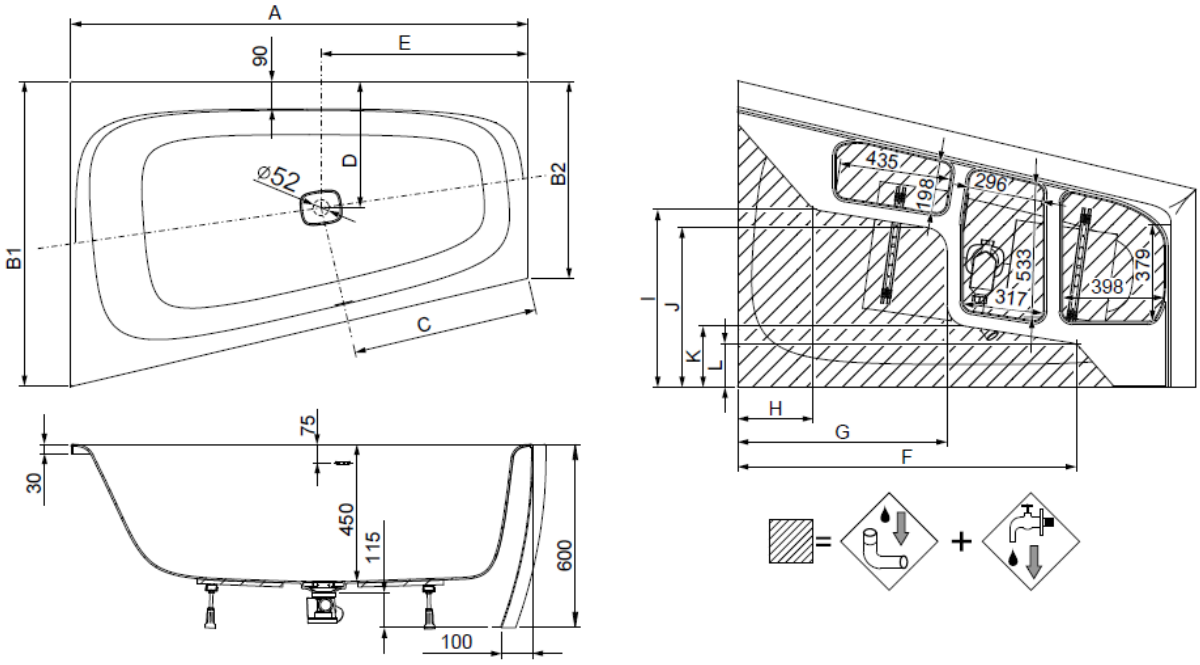

	A	B1	B2	C	D	E	F	G	H	I	J	K	L
iSensi 1500 x 1000	1500	1000	645	608	413	679	1065	522	-	563	498	111	46
iSensi 1700 x 1000	1700	1000	600	713	403	779	-	722	197	519	449	62	-
iSensi 1800 x 1200	1800	1200	775	742	495	829	1330	882	297	695	626	239	171
iSensi 1800 x 1400	1800	1400	975	720	594	829	1330	822	311	893	821	444	371

SONDERZUBEHÖR BADEWANNEN

NACKENKISSEN Coussin appui-nuque Nekkussen Neckrests		**ART. NR.** N° D'article Artikelnummer Article no.
Selbstklebendes Gel-Nackenkissen passend für nahezu alle Hoesch Bade- und Whirlwannen. Farbe: Schwarz. Material: Gel. / Appuie-tête en gel adhésif Coussin appui-nuque assorti à presque toutes les baignoires et baignoires balnéo HOESCH Couleur: noir. Matériau: Gel. / Zelfklevend gel nekkussen passend voor bijna alle HOESCH baden en whirlbaden. Kleur: zwart. Materiaal: Gel. / Self-adhesive gel neckrest suitable for almost every HOESCH bath and whirltub. Colour: Black. Material: Gel		69694
Nackenkissen aus wasserbeständigem Teakholz mit PU Auflage für den geraden Wannenrand. / Coussin appui-nuque produit de bois teck résistant à l'eau, recouvert de mousse de polyuréthane pour les bains à bords droits / Nekkussen van waterbestendig teakhout met PU bekleding voor de rechte badrand. / Neckrest made of water-resistant teak wood with a PU pad.		89216

Lichtsysteme Eclairage Verlichtingssystemen Lighting system					**ART. NR.** N° D'article Artikelnummer Article no.
Nur für Badewannen ohne Whirl-/Airsystem erhältlich LED Unterwasserscheinwerfer, verchromt mit Bedienknopf für Wannenrand inkl. Ansteuerungselektronik mit automatischem Farblichtwechsler Farben: Weiß, Rot, Orange, Gelb, Grün, Blau, Indigo, Violett (werkseitig eingebaut)	Disponible seulement pour les baignoires sans équipement balnéo Whirl/Air Projecteur immergé LED, chromé avec touche de commande pour le rebord de la baignoire Système de commande automatique avec inverseur de couleur inclus Couleurs : blanc, rouge, orange, jaune, vert, bleu, indigo, violet (monte al'usine)	Alleen verkrijgbaar voor baden zonder whirl-/airsysteem Verchroomde led-onderwaterschijnwerper met bedieningsknop in de bad-rand Incl. aanstuurelektronica met automatische kleurenwisselaar Kleuren: wit, rood, oranje, geel, groen, blauw, indigo, paars (in de fabriek ingebouwd)	Available for bathtubs wit-houtwhirl / air system only LED underwater spotlights, chromeplated with an operating button for bathtub rim Including control with integrated colour light changer. Colours: white, red, orange, yellow, green, blue, indigo, violet (factoryinstalled)		
2 LED Scheinwerfer 4 LED Scheinwerfer	Projecteur 2 LED Projecteur 4 LED	2 ledschijnwerpers 4 ledschijnwerpers	2 LED spotlights 4 LED spotlights		690913 690914