Zesis M33
Einhebel-Küchenmischer, 160, Ausziehbrause, 2jet
Oberfläche: **Matt Black** Artikelnummer: **74801670**

Beschreibung

Merkmale

- ComfortZone 160
- Schwenkbereich 150°
- Laminarstrahl, Brausestrahl
- Brausestrahl arretierbar, Strahlumstellung durch Tastendruck und Strahlrückstellung automatisch durch Schliessen der Armatur
- MagFit magnetische Brausehalterung
- Quick-Connect Schlauch
- Maximale Durchflussmenge bei 3 bar: 8,2 l/min
- Keramikmischsystem
- G ⅜-Anschlussschläuche
- Temperaturbegrenzung einstellbar
- Rückflussverhinderer integriert
- Auszugslänge bis zu 50 cm
- Geräuschgruppe: I
- Durchflussklasse: O
- SVGW 2203-7100
- PA-IX 17554/IO

Artikeldetails

ST-Nr.	6416 281.535
TEAM-Nr.	757455.629
Preis exkl. MwSt.	387.00 CHF

Technologie



Designpreise



Zertifikate / Nachhaltigkeit

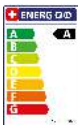

Produktabbildung



Maßzeichnung

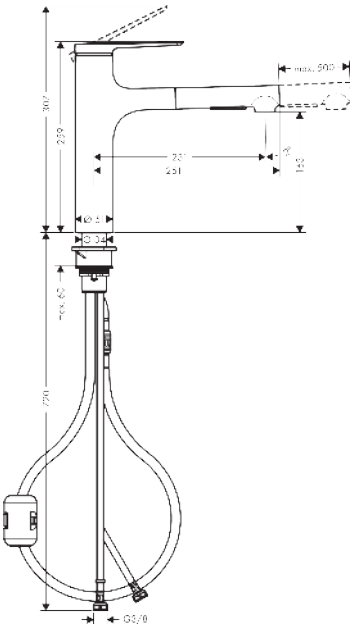

Zesis M33
Einhebel-Küchenmischer, 160, Ausziehbrause, 2jet
Oberfläche: **Matt Black** Artikelnummer: **74801670**



Durchflussdiagramm

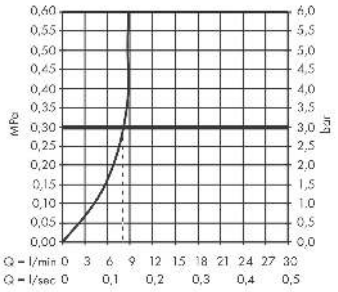

Zesis M33
Einhebel-Küchenmischer, 160, Ausziehbrause, 2jet
Oberfläche: **Matt Black** Artikelnummer: **74801670**

Explosionszeichnung

Baujahr: **>12/21**

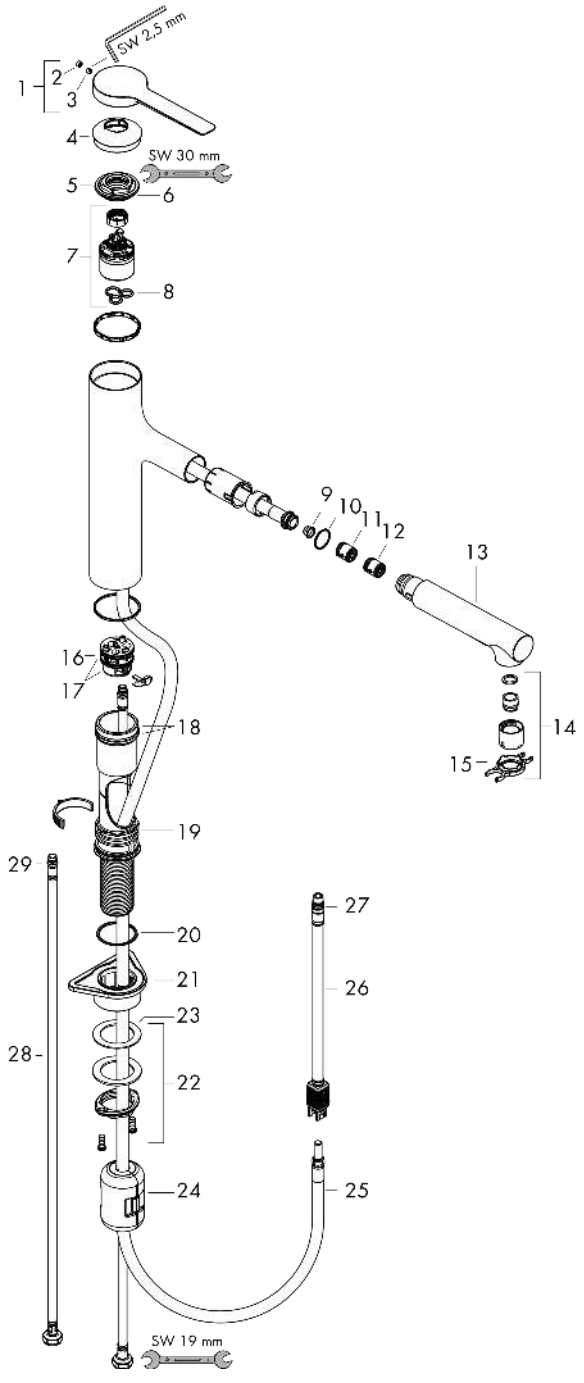

Zesis M33
Einhebel-Küchenmischer, 160, Ausziehbrause, 2jet
Oberfläche: **Matt Black** Artikelnummer: **74801670**



Ersatzteilliste

Baujahr: **>12/21**

Pos.	Beschreibung	Artikelnummer	Preis	VE
1	Griff	94391670	55.45 CHF	1
2	Griffstopfen	93735610	8.65 CHF	1
3	Madenschraube M5x5	98446000	3.25 CHF	1
4	Kappe	94388670	12.95 CHF	1
5	Mutter	94389000	36.95 CHF	1
6	O-Ring 41x2	98212000	3.25 CHF	1
7	Kartusche kpl.	93895000	72.55 CHF	1
8	Dichtung	95008000	8.65 CHF	1
9	Sieb	97735000	3.25 CHF	1
10	O-Ring 18x1,5	98231000	3.25 CHF	1
11	Durchflussbegrenzer / Rückflußverhinderer	87560000	8.65 CHF	1
12	Rückflußverhinderer	87561000	8.65 CHF	1
13	Ausziehbrause	94395670	109.20 CHF	1
14	Strahlregler laminar M22x1 (15 l/min)	95909000	45.85 CHF	1
15	Serviceschlüssel	95910000	8.65 CHF	1
16	Adapter für Kartusche	95911000	18.80 CHF	1
17	O-Ring 30x2	98186000	3.25 CHF	1
18	O-Ring 37x2	92115000	3.25 CHF	1
19	O-Ring 44x2	94394000	3.25 CHF	1
20	O-Ring 39x2	98158000	3.25 CHF	1
21	Befestigungsteil	97523000	5.40 CHF	1
22	Schaftbefestigung kpl. (Ø 34)	95049000	14.25 CHF	1
23	Gleitring	97548000	3.25 CHF	1
24	Gewicht	92500000	36.95 CHF	1
25	Schlauch 1,25 m	95506000	72.55 CHF	1
26	Anschlußschlauch 600 mm	92264000	36.95 CHF	1
27	O-Ring 7x1,5	98422000	3.25 CHF	1
28	Anschlußschlauch	94267000	36.95 CHF	1
29	O-Ring 6,6x1,6	93019000	3.25 CHF	1