DURAVIT

Duravit No.1 # 760487000JP1000

Design by Duravit

Whirlwanne

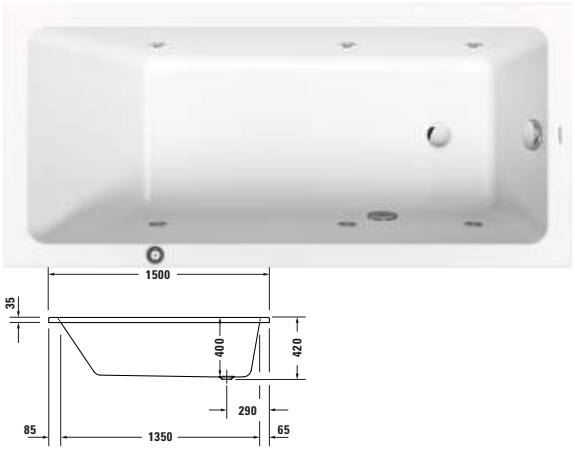

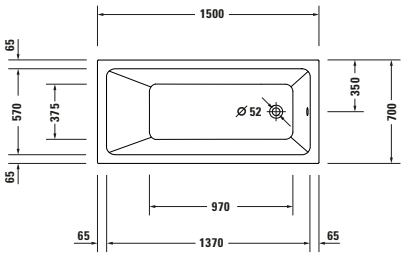

Basis Angaben	
Langbezeichnung	Duravit Duravit No.1 Whirlwanne 1500x700 mm Weiß, Jet Project, Einbau, Material: Sanitäracryl, Rechteckig, Anzahl Rückenschrägen: 1, Position Ablauf: Fußende, Überlauf – 760487000JP1000

Spezifikationen	
Farbe	
Farbwert	Weiß
Glanzgrad	Glänzend
Ab- und Überlaufgarnitur	
Farbe Ab- und Überlaufgarnitur	Chrom
Montage	
Einbauart	Einbau
Position Rückenschräge	Variabel
Nutzinhalt	95 l
Material	
Material	Sanitäracryl
Bedienung	
Bedienungsart	Bedienelement
Whirlsystem	
Whirlsystem	Jet Project
Position Aggregate	Kopfseite
Seitendüsen	
Anzahl Düsen im Seitenbereich	6
Farbe Düsen im Seitenbereich	Chrom
Systemart Düsen im Seitenbereich	Wasserdüsen mit Luftbeimischung
Überlauf	
Überlaufart	Drehexcenter
Stromanschluss	
Nennspannung	220 - 240 V
Min. Frequenz	50 Hz
Max. Frequenz	50 Hz
Nennleistung	660 W
Schutzart	IPX5

Spezifikationen	
Relevante Zertifikate	
Schutzart	IPX5

Features	
Füße höhenverstellbar	✓
Restwasserentleerung	✓
Trockenlaufschutz	✓
Wannengriff möglich	✓

Lieferumfang	
Inkl. Fußgestell	✓
Inkl. Ab- / Überlaufgarnitur	✓
Technische Dokumentation	
Inkl. Montageanleitung	digital und gedruckt
Inkl. Bedienungsanleitung	digital und gedruckt
Inkl. Pflegeanleitung	ohne

Logistik	
Artikelgewicht	32 kg

Alle Zeichnungen enthalten alle notwendigen Maße (mm), die den üblichen Toleranzen unterliegen. Exakte Maße können nur am Produkt abgenommen werden.

Duravit No.1 # 760487000JP1000

Design by Duravit

Whirlwanne

Passende Produkte

Passende Artikel

	Wandprofil **# 790126000000000** Universal
	Wannengriff **# 792804000001000** Universal
	Ab- und Überlaufgarnitur mit Zulauf **# 791205000001000** Universal
	Wannenanker **# 790103000000000** Universal
	Badewanne **# 700487** Duravit No.1

Vermaßung

Breite / Länge	1500 mm
Tiefe / Breite	700 mm
Höhe	420 mm

Beschreibungstexte

Ausschreibungstext	Duravit Duravit No.1 Whirlwanne Weiß, Form: Rechteckig, Sanitäracryl, Einbauart: Einbau, Anzahl Rückenschrägen: 1, Position Rückenschräge: Variabel, Überlauf, Überlaufart: Drehexcenter, Position Überlauf: Fußende, Position Ablauf: Fußende, Weiß, Glänzend, Inkl. Fußgestell, Inkl. Ab- / Überlaufgarnitur, Inkl. Gestell für Verkleidung, Anzahl Düsen im Seitenbereich: 6, Farbe Düsen im Seitenbereich: Chrom, Min. Frequenz: 50 Hz, Max. Frequenz: 50 Hz, Nennleistung: 660 W, Schutzart: IPX5, Whirlsystem: Jet Project, Systemart Düsen im Seitenbereich: Wasserdüsen mit Luftbeimischung, Oberfläche Ab- und Überlaufgarnitur: Chrom, Restwasserentleerung, Trockenlaufschutz, CE-Kennzeichen-1: EN 12764, EAN Nr.: 4063382185600, Artikelgewicht: 32 kg, Nutzinhalt: 95 l, Innentiefe: 400 mm, Abmessungen (Breite / Länge x Tiefe / Breite x Höhe): 1500 x 700 x 420 mm, Artikel Nr.: 760487000JP1000, Passende Artikel: Wandprofil, Wannengriff, Ab- und Überlaufgarnitur mit Zulauf, Montage, Wannenanker, Badewanne; Artikel Nr.: 790126000000000, 792804000001000, 791205000001000, 791302000000000, 791303000000000, 790103000000000; Modell Nr.: 790126, 792804, 791205, 791302, 791303, 790103, 700487

Weitere Informationen finden Sie hier

https://pro.duravit.de/p/760487000JP1000

Alle Zeichnungen enthalten alle notwendigen Maße (mm), die den üblichen Toleranzen unterliegen. Exakte Maße können nur am Produkt abgenommen werden.