D-Neo # DE0145L18180000

Design by Bertrand Lejoly

Möbelwaschtisch mit Waschtischunterbau und Spiegelschrank

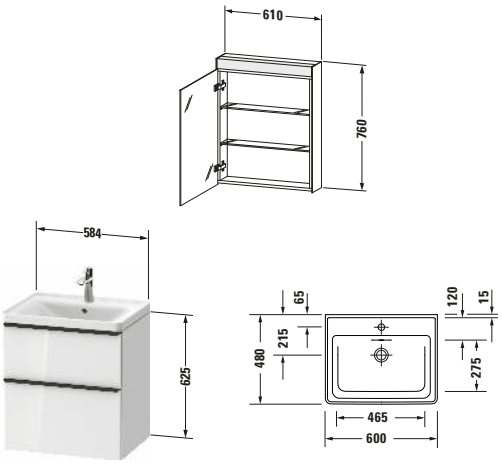

Basis Angaben	
Langbezeichnung	Duravit D-Neo Möbelwaschtisch mit Waschtischunterbau und Spiegelschrank, Weiß Matt – DE0145L18180000

Spezifikationen	
Waschtischunterbau	
Anzahl Auszüge	1
Anzahl Schubkasten	1
Türanschlag Waschtischunterbau	n/a
Montageart Waschtischunterbau	Montage unter Waschtisch Wandhängend Wandmontage
Für Anzahl Waschtische	1
Compact Waschtischunterbau	Nein
Montagegrad	Montiert
Keramik	
Anzahl Waschplätze	1
Anzahl Becken	1
Position Becken	Mitte
Anzahl Hahnlöcher pro Waschplatz	1

Spezifikationen	
Spiegel/Spiegelschrank	
Schutzart	IP44
Leuchtmittel	LED
Anzahl Leuchtmittel	1
Position Beleuchtung	Oben
Betätigung Beleuchtung	Schalter
Position Betätigung Beleuchtung	Innen Unten Rechts
Position indirekte Beleuchtung	n/a
Anzahl Steckdosen	1
Position Steckdose	Innen Rechts
Leistung Leuchtmittel	9 W
Spiegelflächen	Türe(n) beidseitig
Min. Lichttemperatur	4000 K
Max. Lichttemperatur	4000 K
Lichtfarbe	Neutralweiß
Leuchtmittel Lebensdauer	> 30000 h
Farbe Korpus Spiegel / Spiegelschrank	Weiß
Material Korpus Spiegel / Spiegelschrank	Glas Hochverdichtete Dreischicht-Holzspanplatte
Oberfläche Korpus Spiegel / Spiegelschrank	Glas
Anzahl Türen Spiegel / Spiegelschrank	1
Türanschlag Spiegel / Spiegelschrank	Links
Einbauart Spiegel / Spiegelschrank	Vorwand Einbau
Anzahl Glasfachböden Spiegel / Spiegelschrank	2

Alle Zeichnungen enthalten alle notwendigen Maße (mm), die den üblichen Toleranzen unterliegen. Exakte Maße können nur am Produkt abgenommen werden.

D-Neo # DE0145L18180000

Design by Bertrand Lejoly

Möbelwaschtisch mit Waschtischunterbau und Spiegelschrank

Spezifikationen

Front	
Farbwert Front	Weiß
Glanzgrad Front	Matt
Material Front	Hochverdichtete Dreischicht-Holzspanplatte
Korpus	
Farbwert Korpus	Weiß
Glanzgrad Korpus	Matt
Material Korpus	Hochverdichtete Dreischicht-Holzspanplatte
Oberfläche Korpus	Dekor
Set Attribute	
Steckdose	Integriert
Schalter-Steckdosen-einheit	Ja

Features

Set Attribute	
Hahnlochbank	Ja
Dimmfunktion	Ohne
Leuchtmittel austauschbar	Nein
Waschplatzbeleuchtung	Ohne

Lieferumfang

Montage	
Inkl. Befestigungsmaterial	✓
Technische Dokumentation	
Inkl. Pflegeanleitung	digital und gedruckt
Inkl. Montageanleitung	digital und gedruckt
Set Attribute	
Inkl. Energielabel	Ja
Inkl. Schaftventil	Nein
Inkl. Ablaufventil	Nein
Inkl. Push-Open Ventil	Nein

Logistik

Artikelgewicht	61 kg
Verkaufsverpackung	
Breite Verkaufsverpackung inkl. Artikel	850 mm
Höhe Verkaufsverpackung inkl. Artikel	800 mm
Tiefe Verkaufsverpackung inkl. Artikel	1200 mm
Gewicht Verkaufsverpackung inkl. Artikel	71 kg

Passende Produkte

Passende Artikel	
	Halbhochschrank **# DE0118** D-Neo
	Einhebel-Waschtischmischer **# DE1020001010** D-Neo
	Inneneinteilung **# UV9845** Universal
Set Artikel	
	Waschtisch **# 2367600000** D-Neo
	Spiegelschrank **# LM7830L00000** Licht & Spiegel

Vermaßung

Breite / Länge	600 mm
Höhe	2000 mm
Tiefe / Breite	480 mm
Set Attribute	
Breite / Länge Keramik	600 mm
Höhe Keramik	165 mm
Tiefe / Breite Keramik	480 mm
Breite / Länge Waschtischunterbau	584 mm
Höhe Waschtischunterbau	625 mm
Tiefe / Breite Waschtischunterbau	452 mm
Breite / Länge Spiegel / Spiegelschrank	610 mm
Höhe Spiegel / Spiegelschrank	760 mm
Tiefe / Breite Spiegel / Spiegelschrank	148 mm

Weitere Informationen finden Sie hier

https://pro.duravit.de/p/DE0145L18180000

Alle Zeichnungen enthalten alle notwendigen Maße (mm), die den üblichen Toleranzen unterliegen. Exakte Maße können nur am Produkt abgenommen werden.