DURAVIT

Zencha # ZE4812L30840000

Design by Sebastian Herkner

Konsolenwaschtischunterbau wandhängend

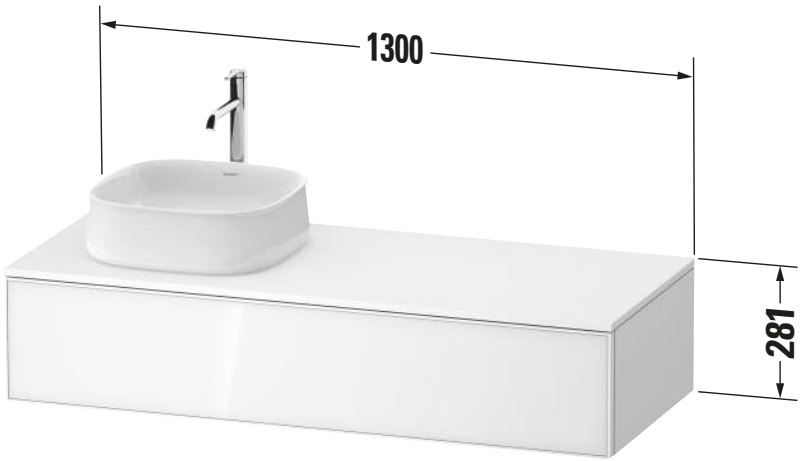

Basis Angaben	
Langbezeichnung	Duravit Zencha Konsolenwaschtischunterbau wandhängend, Eiche Natur Matt, Rechteckig, Anzahl Ausschnitte: 1, Anzahl Auszüge: 1, Tip-on Technik – ZE4812L30840000

Spezifikationen	
Anzahl Ausschnitte	1
Anzahl Auszüge	1
Für Anzahl Waschtische	1
Montagegrad	Montiert
Waschplatz	
Position Becken	Links
Montage	
Montageart	Wandhängend / Wandmontage
Farbe	
Farbwert	Eiche Natur
Glanzgrad	Matt
Front	
Farbwert Front	Eiche Natur
Glanzgrad Front	Matt
Korpus	
Glanzgrad Korpus	Supermatt
Material Korpus	Hochverdichtete Dreischicht-Holzspanplatte
Oberfläche Korpus	Dekor
Konsole	
Farbwert Konsole	Weiß
Glanzgrad Konsole	Supermatt
Material Konsole	Hochverdichtete Dreischicht-Holzspanplatte
Oberfläche Konsole	Dekor
Griff	
Ausführung Griff	Grifflos

Features	
Tip-on Technik	✓
Einrichtungssystem	Optional
Selbsteinzug mit Dämpfung	✓
Hahnlochbohrungen möglich	✓

Lieferumfang	
Inkl. Konsolenplatte	✓
Montage	
Inkl. Befestigungsmaterial	✓
Technische Dokumentation	
Inkl. Montageanleitung	digital und gedruckt

Logistik	
Artikelgewicht	34,5 kg
Verkaufsverpackung	
Art Verkaufsverpackung	Karton
Menge / Verkaufsverpackung	1 Stk.
Ab Werk verpackt	✓
Breite Verkaufsverpackung inkl. Artikel	650 mm
Höhe Verkaufsverpackung inkl. Artikel	1350 mm
Tiefe Verkaufsverpackung inkl. Artikel	410 mm
Gewicht Verkaufsverpackung inkl. Artikel	42,3 kg
Anzahl Packstücke	1

Vermaßung	
Breite / Länge	1300 mm
Höhe	281 mm
Tiefe / Breite	550 mm
Min. Wandabstand	0 mm

Alle Zeichnungen enthalten alle notwendigen Maße (mm), die den üblichen Toleranzen unterliegen. Exakte Maße können nur am Produkt abgenommen werden.

Zencha # ZE4812L30840000

Design by Sebastian Herkner

Konsolenwaschtischunterbau wandhängend

Passende Produkte

Passende Artikel

	Raumsparsiphon **# 005076** Universal
	Einrichtungssystem Set **# UV0517** Universal

Notwendige Artikel

	Raumsparsiphon **# 005076** Universal

Weitere Informationen finden Sie hier

https://pro.duravit.de/p/ZE4812L30840000

Alle Zeichnungen enthalten alle notwendigen Maße (mm), die den üblichen Toleranzen unterliegen. Exakte Maße können nur am Produkt abgenommen werden.