DURAVIT

# Zencha # ZE4826030830000

Design by Sebastian Herkner

## Konsolenwaschtischunterbau wandhängend

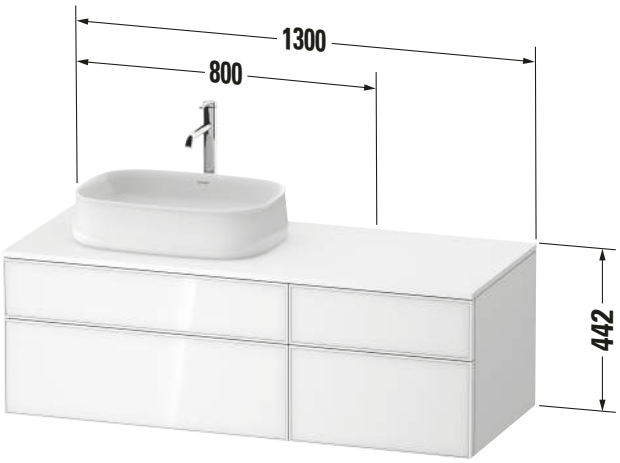


| Basis Angaben | |
|---|---|
| Langbezeichnung | Duravit Zencha Konsolenwaschtischunterbau wandhängend, Eiche Natur Matt, Rechteckig, Anzahl Ausschnitte: 1, Anzahl Auszüge: 2, Anzahl Schubkästen: 2, Tip-on Technik – ZE4826030830000 |

| Spezifikationen | |
|---|---|
| Anzahl Ausschnitte | 1 |
| Anzahl Auszüge | 2 |
| Anzahl Schubkästen | 2 |
| Für Anzahl Waschtische | 1 |
| Montagegrad | Montiert |
| **Waschplatz** | |
| Position Becken | Links |
| **Montage** | |
| Montageart | Wandhängend / Wandmontage |
| **Farbe** | |
| Farbwert | Eiche Natur |
| Glanzgrad | Matt |
| **Front** | |
| Farbwert Front | Eiche Natur |
| Glanzgrad Front | Matt |
| **Korpus** | |
| Glanzgrad Korpus | Supermatt |
| Material Korpus | Hochverdichtete Dreischicht-Holzspanplatte |
| Oberfläche Korpus | Dekor |
| **Konsole** | |
| Farbwert Konsole | Taupe |
| Glanzgrad Konsole | Supermatt |
| Material Konsole | Hochverdichtete Dreischicht-Holzspanplatte |
| Oberfläche Konsole | Dekor |
| **Griff** | |
| Ausführung Griff | Grifflos |

| Features | |
|---|---|
| Tip-on Technik | ✓ |
| Einrichtungssystem | Optional |
| Selbsteinzug mit Dämpfung | ✓ |
| Siphonausschnitt | ✓ |
| Schürze | ✓ |
| Hahnlochbohrungen möglich | ✓ |

| Lieferumfang | |
|---|---|
| Inkl. Konsolenplatte | ✓ |
| **Montage** | |
| Inkl. Befestigungsmaterial | ✓ |
| **Technische Dokumentation** | |
| Inkl. Montageanleitung | digital und gedruckt |

| Logistik | |
|---|---|
| Artikelgewicht | 61 kg |
| **Verkaufsverpackung** | |
| Art Verkaufsverpackung | Karton |
| Menge / Verkaufsverpackung | 1 Stk. |
| Ab Werk verpackt | ✓ |
| Breite Verkaufsverpackung inkl. Artikel | 615 mm |
| Höhe Verkaufsverpackung inkl. Artikel | 1350 mm |
| Tiefe Verkaufsverpackung inkl. Artikel | 550 mm |
| Gewicht Verkaufsverpackung inkl. Artikel | 67,8 kg |
| Anzahl Packstücke | 1 |

Alle Zeichnungen enthalten alle notwendigen Maße (mm), die den üblichen Toleranzen unterliegen. Exakte Maße können nur am Produkt abgenommen werden.

# **Zencha** # ZE4826030830000

Design by Sebastian Herkner

**Konsolenwaschtischunterbau wandhängend**

| Vermaßung | |
|---|---|
| Breite / Länge | 1300 mm |
| Höhe | 442 mm |
| Tiefe / Breite | 550 mm |
| Min. Wandabstand | 0 mm |

**Passende Produkte**

**Passende Artikel**

| | |
|---|---|
| | Einrichtungssystem Set<br>**# UV0505**<br>Universal |

**Weitere Informationen finden Sie hier**

https://pro.duravit.de/p/ZE4826030830000

Alle Zeichnungen enthalten alle notwendigen Maße (mm), die den üblichen Toleranzen unterliegen. Exakte Maße können nur am Produkt abgenommen werden.