FixFit Q
Wandanschluss mit Brausenhalter
Oberfläche: **Brushed Bronze** Artikelnummer: **26887140**



Beschreibung

Merkmale

- besteht aus: Wandanschluss, Rosette
- Ausführung: Kunststoffgehäuse mit innenliegender Kunststoff Wasserführung
- feste Halteposition
- für alle Hansgrohe Handbrausen
- Material: Kunststoff
- mit Rückflussverhinderer
- Anschlussart: G ½

Artikeldetails

ST-Nr.	6544 188.498
TEAM-Nr.	758015.186
Preis exkl. MwSt.	150.00 CHF

Produktabbildung



Maßzeichnung

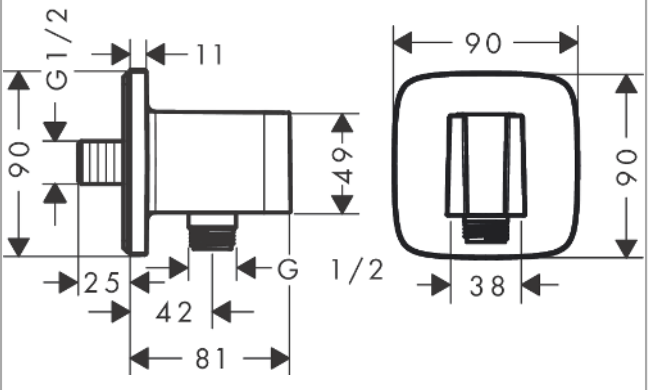

FixFit Q
Wandanschluss mit Brausenhalter
Oberfläche: **Brushed Bronze** Artikelnummer: **26887140**



Explosionszeichnung

Baujahr: **>06/22**

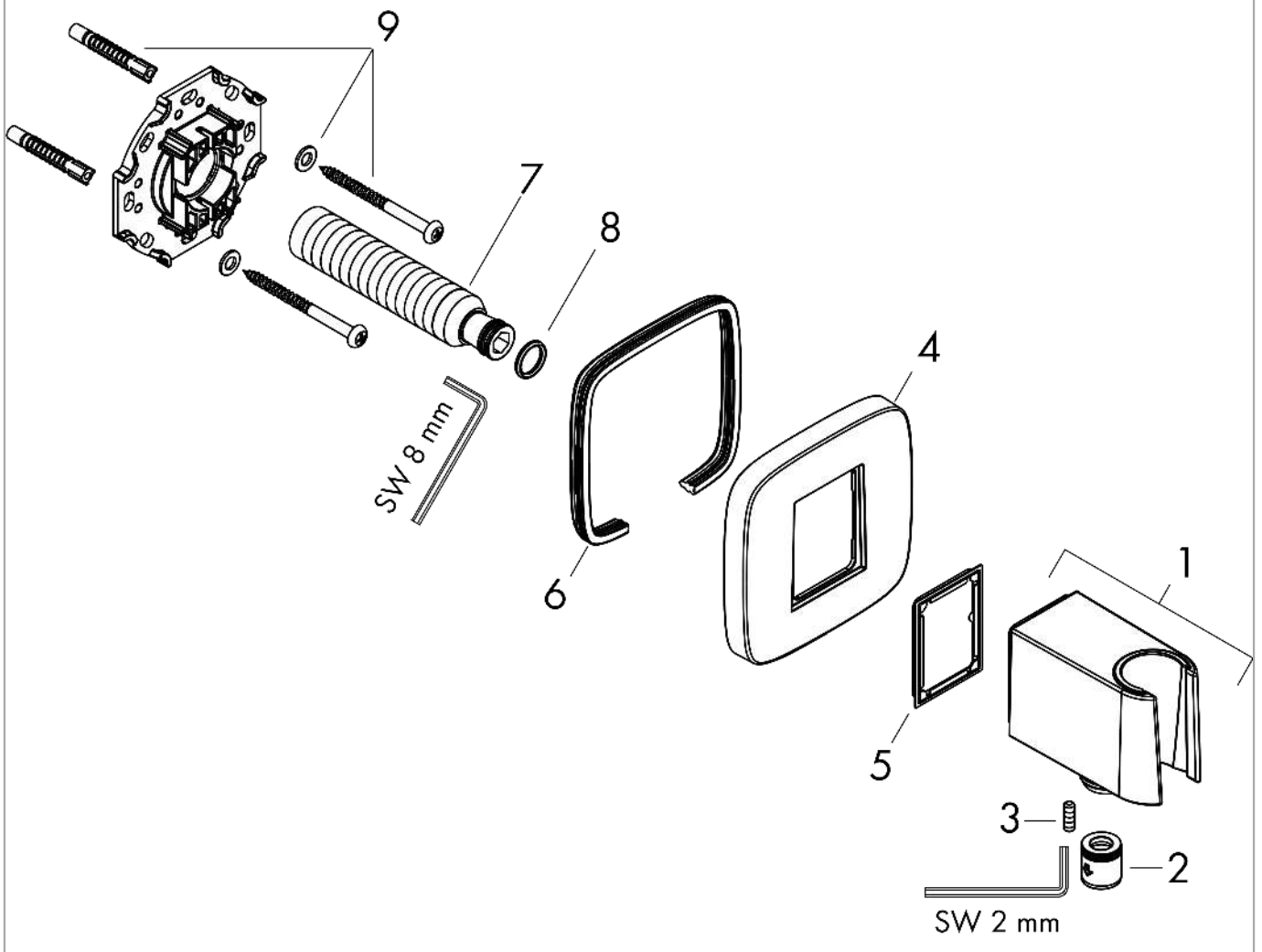

FixFit Q
Wandanschluss mit Brausenhalter
Oberfläche: **Brushed Bronze** Artikelnummer: **26887140**



Ersatzteilliste

Baujahr: **>06/22**

Pos.	Beschreibung	Artikelnummer	Preis	VE
1	Brausehalter kpl.	94695140	132.95 CHF	1
2	Rückflußverhinderer-Set DW 15	94074000	14.25 CHF	1
3	null	93841000	8.65 CHF	1
4	Rosette	94697140	132.95 CHF	1
5	Dichtung	94694000	3.25 CHF	1
6	Dichtung	97530000	5.40 CHF	1
7	Anschlußnippel G½	98933000	58.70 CHF	1
8	O-Ring 11x2	98127000	3.25 CHF	1
9	Befestigungsteile	96179000	11.90 CHF	1