Rebris E
Einhebel-Brausemischer Unterputz
Oberfläche: **Matt Black** Artikelnummer: **72668670**

Beschreibung

Merkmale

- Maximale Durchflussmenge bei 3 bar: 31 l/min
- Keramikmischsystem
- Temperaturbegrenzung einstellbar
- Geräuschgruppe: I
- Durchflussklasse: A
- Anschlussart: Grundkörper
- PA-IX 38261/IA

Artikeldetails

Preis exkl. MwSt.	162.00 CHF

Designpreise

Zertifikate / Nachhaltigkeit

Produktabbildung



Maßzeichnung

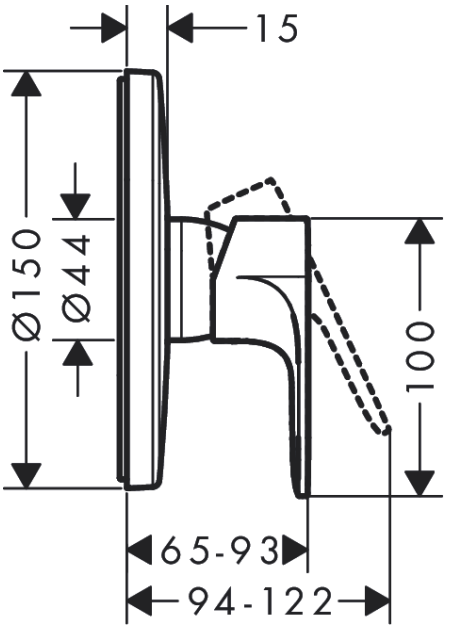

Rebris E
Einhebel-Brausemischer Unterputz
Oberfläche: **Matt Black** Artikelnummer: **72668670**



Durchflussdiagramm

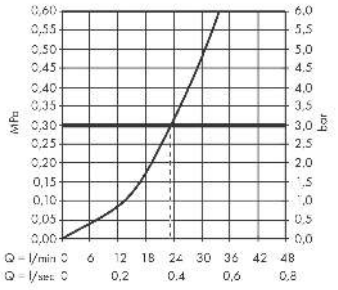

Rebris E
Einhebel-Brausemischer Unterputz
Oberfläche: **Matt Black** Artikelnummer: **72668670**

Explosionszeichnung

Baujahr: **>06/22**

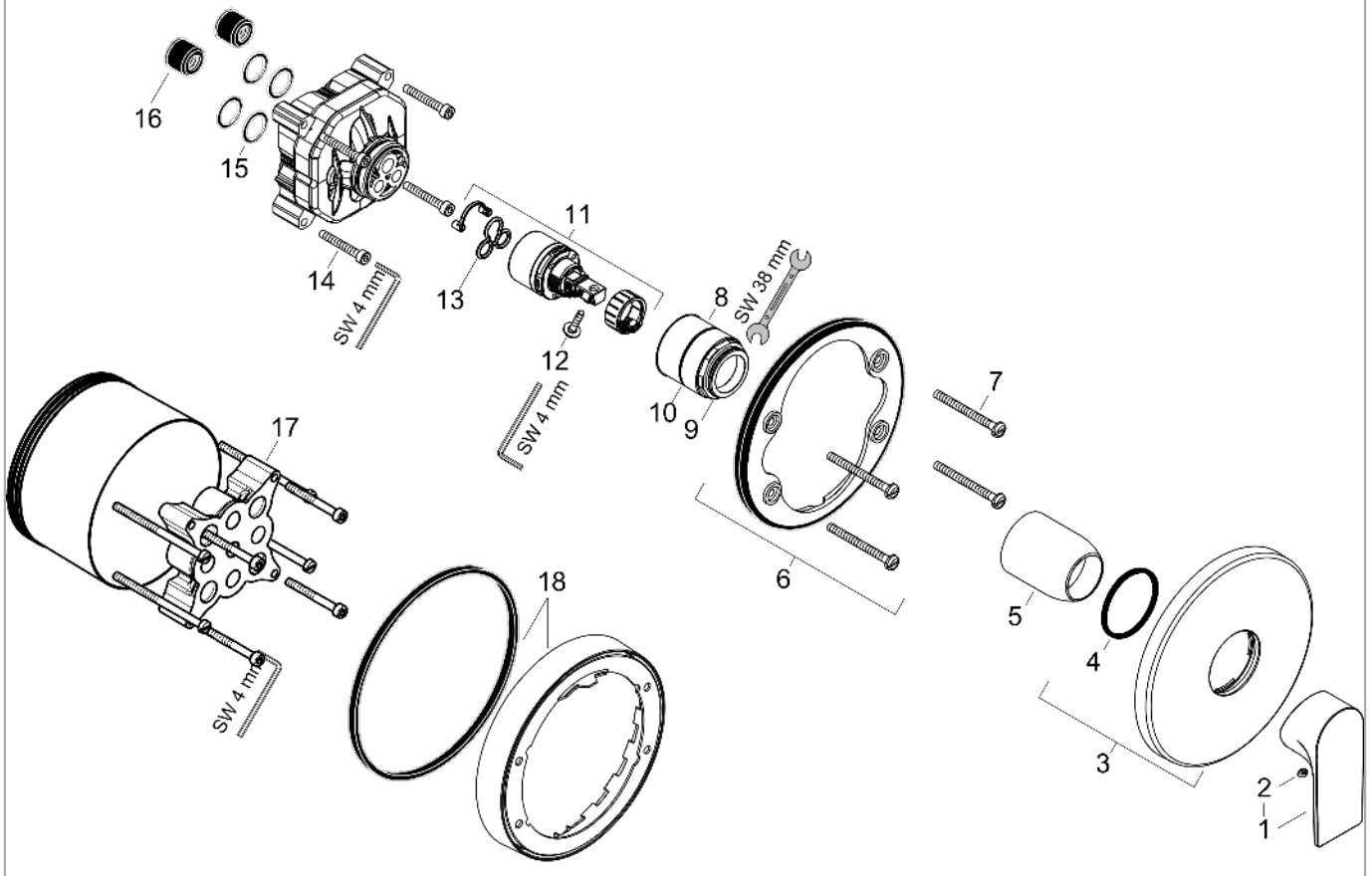

Rebris E
Einhebel-Brausemischer Unterputz
Oberfläche: **Matt Black** Artikelnummer: **72668670**



Ersatzteilliste

Baujahr: **>06/22**

Pos.	Beschreibung	Artikelnummer	Preis	VE
1	Griff	94655670	68.85 CHF	1
2	Griffstopfen	96338610	4.95 CHF	1
3	Rosette Ø 150 mm	98792670	88.00 CHF	1
4	O-Ring 43x3	98418000	3.25 CHF	1
5	Hülse	98790670	43.55 CHF	1
6	Rosettenträger	98793000	36.95 CHF	1
7	Trägerschraubenset	96454000	8.65 CHF	1
8	Mutter	98796000	36.95 CHF	1
9	O-Ring 30x1,5	98433000	3.25 CHF	1
10	O-Ring 39x1,5	98400000	3.25 CHF	1
11	Kartusche kpl.	92730000	58.70 CHF	1
12	Sicherungsschraube	95140000	5.40 CHF	1
13	Dichtung	95008000	8.65 CHF	1
14	Zylinderschraube M5x35	95209000	3.25 CHF	1
15	O-Ring 16x2	98133000	3.25 CHF	1
16	Schalldämpfer	94073000	23.05 CHF	1
17	Verlängerung 25 mm	13595000	-	1
18	Verlängerung 22 mm (Ø 150 mm)	13597670	-	1
a	Grundset	01800180	-	1