D-Neo # DE4217L04490000

Design by Bertrand Lejoly

Waschtischunterbau wandhängend

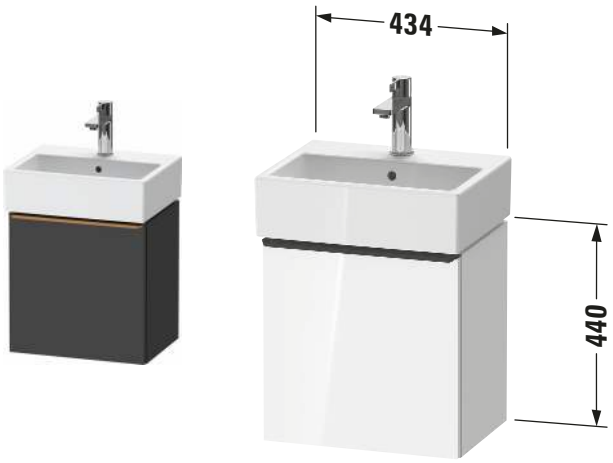

Basis Angaben	
Langbezeichnung	Duravit D-Neo Waschtischunterbau wandhängend, Graphit Matt, Rechteckig, Anzahl Türen: 1 – DE4217L04490000

Spezifikationen	
Tür	
Anzahl Türen	1
Türanschlag	Links
Für Anzahl Waschtische	1
Montagegrad	Montiert
Waschplatz	
Position Becken	Mitte
Montage	
Montageart	Montage unter Waschtisch / Wandhängend / Wandmontage
Farbe	
Farbwert	Graphit
Glanzgrad	Matt
Front	
Farbwert Front	Graphit
Glanzgrad Front	Matt
Korpus	
Glanzgrad Korpus	Matt
Material Korpus	Hochverdichtete Dreischicht-Holzspanplatte
Oberfläche Korpus	Dekor
Griff	
Ausführung Griff	Griff
Anzahl Griffe	1
Farbwert Griff	Bronze

Features	
Automatiktürscharnier mit Dämpfung	✓

Lieferumfang	
Montage	
Inkl. Befestigungsmaterial	✓
Technische Dokumentation	
Inkl. Montageanleitung	digital und gedruckt

Logistik	
Artikelgewicht	10 kg
Verkaufsverpackung	
Art Verkaufsverpackung	Karton
Menge / Verkaufsverpackung	1 Stk.
Ab Werk verpackt	✓
Breite Verkaufsverpackung inkl. Artikel	555 mm
Höhe Verkaufsverpackung inkl. Artikel	450 mm
Tiefe Verkaufsverpackung inkl. Artikel	525 mm
Gewicht Verkaufsverpackung inkl. Artikel	13,5 kg
Anzahl Packstücke	1

Vermaßung	
Breite / Länge	434 mm
Höhe	440 mm
Tiefe / Breite	322 mm
Min. Wandabstand	50 mm

Alle Zeichnungen enthalten alle notwendigen Maße (mm), die den üblichen Toleranzen unterliegen. Exakte Maße können nur am Produkt abgenommen werden.

D-Neo # DE4217L04490000

Design by Bertrand Lejoly

Waschtischunterbau wandhängend

Passende Produkte

Passende Artikel

	Handwaschbecken **# 072445** Vero Air
	Raumsparsiphon **# 005076** Universal

Notwendige Artikel

	Handwaschbecken **# 072445** Vero Air

Weitere Informationen finden Sie hier

https://pro.duravit.de/p/DE4217L04490000

Alle Zeichnungen enthalten alle notwendigen Maße (mm), die den üblichen Toleranzen unterliegen. Exakte Maße können nur am Produkt abgenommen werden.